Hanwha Vision

ОБЛАЧНЫЙ ШЛЮЗ-ВИДЕОРЕГИСТРАТОР

Краткое руководство

CGR-3210B1/CGR-1610

CE

Облачный шлюз-видеорегистратор

Краткое руководство

Авторское право

©2025 Hanwha Vision Co., Ltd. Все права защищены.

Товарные знаки

Каждый из товарных знаков в настоящем документе зарегистрирован. Название данного продукта и другие товарные знаки, упомянутые в данном руководстве, являются зарегистрированными товарными знаками соответствующих компаний.

Ограничения

Настоящий документ охраняется авторским правом. Ни при каких обстоятельствах не разрешается воспроизводить, распространять или изменять его, полностью или частично, без документально подтвержденного разрешения.

Отказ от ответственности

Компания Hanwha Vision тщательно проверяет достоверность и правильность содержимого данного документа, однако не несет официальной ответственности за представленную в нем информацию. Пользователь несет полную личную ответственность за использование этого документа и за последующие результаты. Компания Hanwha Vision оставляет за собой право изменять содержание документа без предварительного уведомления.

Гарантии

Если продукт не работает должным образом при нормальных условиях эксплуатации, компания Hanwha Vision обязуется бесплатно отремонтировать его. Период действия гарантии составляет 3 года, за исключением следующих ситуаций:

- Неисправность системы вследствие выполнения программ, не связанных с ее эксплуатацией
- Изменение состояния устройства с течением времени или возникновение дефектов в результате естественного износа вследствие использования
- Эффекты, не влияющие на качество и работоспособность (например, звук)

❖ **Конструкция и характеристики устройства могут быть изменены без предварительного уведомления. Последнюю версию можно загрузить с веб-сайта Hanwha Vision. (https://www.HanwhaVision.com)**

❖ **Первоначальный идентификатор администратора — admin, а пароль следует задать при первом входе в систему. Для надежной защиты личных данных и предотвращения искажения информации злоумышленниками меняйте пароль каждые три месяца.**
Имейте в виду, что за нарушение безопасности данных и другие проблемы, связанные с неверным обращением с паролем, отвечает пользователь.

Важные Инструкции по Технике Безопасности

Перед использованием изделия внимательно прочтите Инструкцию по эксплуатации.

Выполняйте все перечисленные ниже инструкции по технике безопасности.

Держите Инструкцию под рукой для обращения к ней в последующем.

1) Прочтите данные инструкции.
2) Сохраните данные инструкции.
3) Принимайте во внимание все предупреждения.
4) Следуйте всем инструкциям.
5) Не пользуйтесь данным изделием вблизи воды.
6) Очищайте загрязненные места на поверхности изделия мягкой, сухой или влажной тряпкой. (Не используйте моющие средства либо косметические продукты, содержащие спирт, растворители. либо ПАВ, либо смазочные материалы, поскольку они могут привести к деформации или повреждению продукта.)
7) Не загораживайте никакие вентиляционные отверстия. Выполните установку изделия в соответствии с инструкциями изготовителя.
8) Не устанавливайте изделие рядом с источниками тепла, такими, как радиаторы, решетки системы отопления, или другими устройствами, которые генерируют тепло (включая, усилители).
9) В целях безопасности не отказывайтесь от использования вилок поляризованного или заземляющего типа. Вилка поляризованного типа имеет два ножевых контакта, один из которых шире другого. Вилка заземляющего типа имеет два ножевых контакта и третий заземляющий контакт. Широкое лезвие третьего заземляющего контакта предусмотрено для вашей безопасности. Если поставляемая вместе с аппаратом вилка не подходит для вашей розетки, попросите квалифицированного электрика заменить старую розетку.
10) Чтобы защитить шнур питания от повреждений, проложите его так, чтобы не ходить по нему. Защитите шнур питания в местах соединения со штепсельной вилкой, электрической розеткой и в том месте, где он выходит из изделия.
11) Пользуйтесь только теми приспособлениями/принадлежностями, которые рекомендованы изготовителем.
12) Используйте изделие только с такой тележкой, стойкой, штативом, кронштейном или столом, которые рекомендованы изготовителем, или которые продаются вместе с изделием. Соблюдайте осторожность во время перемещения изделия, установленного на тележке, чтобы избежать травм в результате опрокидывания изделия /тележки.



13) Отсоединяйте изделие от сети во время грозы или если вы не будете пользоваться им длительное время.
14) Все работы, связанные с техническим обслуживанием изделия, должны выполняться квалифицированными специалистами по техническому обслуживанию. Обслуживание изделия требуется выполнять, когда изделие получило какое-либо повреждение, например, был поврежден его шнур питания или вилка шнура питания, внутрь изделия попала жидкость или посторонние предметы, изделие подверглось воздействию дождя или влаги, изделие не работает должным образом, а также после падения изделия.
15) Облачный шлюз-видеорегистратор — профессиональное оборудование, которое предназначено для использования в местах, недоступных для детей.

ВНИМАНИЕ

- РИСК ВЗРЫВА В СЛУЧАЕ УСТАНОВКИ НА ЗАМЕНУ БАТАРЕИ НЕСООТВЕТСТВУЮЩЕГО ТИПА. УТИЛИЗИРУЙТЕ ИСПОЛЬЗОВАННЫЕ БАТАРЕИ В СООТВЕТСТВИИ С ИНСТРУКЦИЯМИ.
- Не допускайте проглатывания батареи — угроза ожога химическим веществом.
- Данный продукт содержит батарею типа «монета / кнопка». При проглатывании батареи типа «монета / кнопка» могут возникнуть серьёзные внутренние ожоги всего за 2 часа, что может привести к смертельному исходу.
- Храните новые и использованные батареи в недоступном для детей месте. Если батарейный отсек не закрывается надежно, остановите использование продукта и поместите его в недоступное для детей место.
  Если вы считаете, что батарея могла быть проглочена или помещена внутри какой-либо части тела, то немедленно обратитесь за медицинской помощью.
- Подключите кабель питания к заземленной розетке.
- Сетевая вилка используется как разъединительное устройство и должна быть пригодна к использованию в любое время.
- Когда срок службы жесткого диска заканчивается, сохраненные видеоданные могут быть повреждены без возможности восстановления.
- Индикатор состояния жесткого диска на передней панели системы постоянно мигает, что указывает на нормальное состояние подключения системы к жесткому диску. Регулярно проверяйте индикатор состояния жесткого диска — он должен постоянно мигать. В случае сбоя жесткого диска запись может быть невозможна.
  Периодически проверяйте статус записи и регулярно выполняйте резервное копирование важных данных.

Сведения о руководстве пользователя

В настоящем руководстве представлена информация, необходимая для использования продукта, включая краткое введение, названия всех частей, функции, способ подключения и настройки меню. Внимательно прочтите это руководство, прежде чем использовать устройство.

- В этом руководстве объясняется, как использовать устройство с помощью значений и экранов по умолчанию.
- Информация, представленная в этом руководстве, зависит от версии ПО устройства и наших политик и может изменяться без предварительного уведомления пользователей.
- Имейте в виду, что мы не несем ответственности за ущерб, вызванный использованием нестандартных продуктов или любыми другими нарушениями спецификации устройства.
- При необходимости открыть корпус устройства для проведения внутреннего ремонта обратитесь в офис продаж для получения профессиональной помощи.
- Перед добавлением жесткого диска или внешнего устройства хранения (например, USB-накопителя или внешнего жесткого диска) убедитесь в его совместимости с данным продуктом. Для получения списка совместимости обратитесь к розничному продавцу.

Для кого предназначено руководство

Настоящее руководство содержит информацию для пользователей облачного шлюза-видеорегистратора.

Сведения об использовании устройства

Пользователи устройства могут выполнять следующие операции:

- Мониторинг камер, зарегистрированных в облачном шлюзе-видеорегистраторе, в режиме реального времени

Перед использованием устройства убедитесь, что на нем установлено ПО последней версии. Для проверки версии и загрузки последней версии ПО посетите домашнюю страницу устройства на веб-сайте компании Hanwha Vision (https://www.HanwhaVision.com).

Предупреждение

Аккумулятор

Ошибки при замене аккумулятора могут привести к взрыву устройства, поэтому обязательно используйте ту же батарею, что и в устройстве.

Ниже приведены характеристики использованного аккумулятора.

- Напряжение: 3 В
- Емкость: 220 мА·ч
- Непрерывная стандартная нагрузка: до 0,4 мА
- Температура эксплуатации: от -30 °C до +60 °C (-22 °F до +140 °F)

- Не держите аккумулятор под прямыми лучами солнца или рядом с источником тепла, например обогревателем. (Оставление батареи в среде с экстремально высокой температурой может привести к взрыву или утечке воспламеняющейся жидкости или газа;)

Выключение системы

Отключение питания во время работы устройства или неправильное обращение с устройством может привести к повреждению или сбою работы жесткого диска или устройства.

Для безопасной работы вам может потребоваться установить источник бесперебойного питания (ИБП), чтобы предотвратить повреждения в результате неожиданного отключения питания. (По вопросам, связанным с ИБП, консультируйтесь с розничными продавцами ИБП.)

Запустите в веб-интерфейсе меню «Выключение», чтобы безопасно отключить питание.
(Доступ к веб-странице через сетевой IP-адрес > Управление устройством > Выключение)
Когда экран системы погаснет после выполнения команды, выключите тумблер питания на задней панели изделия и отключите сетевой кабель питания.

- При перезапуске после аномального отключения питания может потребоваться дополнительное время на восстановление данных с жесткого диска для корректной работы.

Рабочая температура

Рабочая температура устройства составляет от 0 до 40 °C.
При хранении в среде с температурой ниже этого диапазона устройство может не работать. В этом случае попробуйте использовать устройство после его выдержки при комнатной температуре.

Гарантированный диапазон рабочих температур для встроенного жесткого диска устройства: от 5 °C до 55 °C (41 °F до 131 °F). При температуре ниже гарантированной жесткий диск может не работать.

Сведения о безопасности

Первоначальный идентификатор администратора — admin, а пароль следует задать при первом входе в систему.
Для надежной защиты личных данных и предотвращения искажения информации злоумышленниками меняйте пароль каждые три месяца. Имейте в виду, что за нарушение безопасности данных и другие проблемы, связанные с неверным обращением с паролем, отвечает пользователь.

Замена и техническое обслуживание системной платы

Если на момент замены системной платы отсутствует резервная копия «Конфигурации», канал для записи видео может отличаться от существующего.

Функции

Это устройство позволяет производить мониторинг и запись на жесткий диск видео и звука с сетевых камер, подключенных к сервису Hanwha Vision OnCloud.

В качестве среды для настройки устройства используется компьютер.

Изображения компонентов

Распакуйте устройство и разместите его на плоской поверхности или в другом месте, предназначенном для установки.
Проверьте наличие следующих дополнительных принадлежностей к основному модулю.

- Внешний вид компонентов может отличаться от изображенного.
- Типы и количество принадлежностей могут быть другими, в зависимости от региона продажи.
- В некоторые страны поставляется без установленного HDD. Количество винтов для крепления жесткого диска, а также кабелей SATA для питания и передачи данных может различаться в зависимости от модели.



Облачный шлюз-видеорегистратор
CGR-3210B1



Облачный шлюз-видеорегистратор
CGR-1610

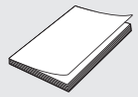

Краткое руководство



Кабель питания



Угловое крепление ❶



Угловое крепление ❷



Кабель питания SATA ❶



Кабель питания SATA ❷



Кабель для передачи данных SATA



Винт для крепления жесткого диска



Крепежный винт кронштейна

Компоненты \ Название модели	CGR-3210B1	CGR-1610
Облачный шлюз-видеорегистратор	✓	✓
Краткое руководство	✓	✓
Кабель питания	✓	✓
Угловое крепление ❶	✓ (2 шт.)	
Угловое крепление ❷		✓ (2 шт.)
Кабель питания SATA ❶	✓	
Кабель питания SATA ❷		✓
Кабель для передачи данных SATA	✓ (4 шт.)	✓ (2 шт.)
Винт для крепления жесткого диска	✓ (16 шт.)	✓ (8 шт.)
Крепежный винт кронштейна	✓ (4 шт.)	✓ (4 шт.)

- При использовании устанавливайте устройство так, как показано на рисунке.

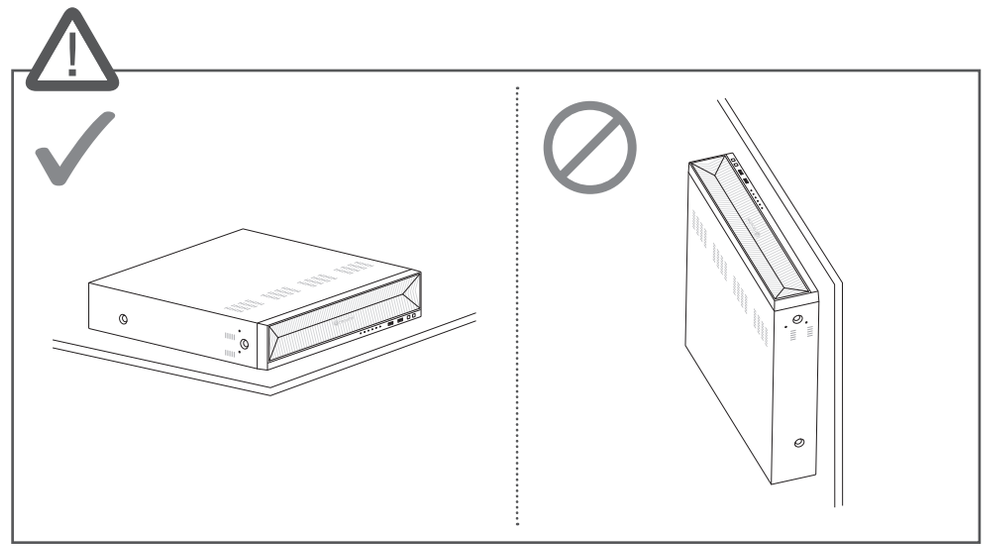

Имена и функции элементов устройства (передняя панель)

CGR-3210B1

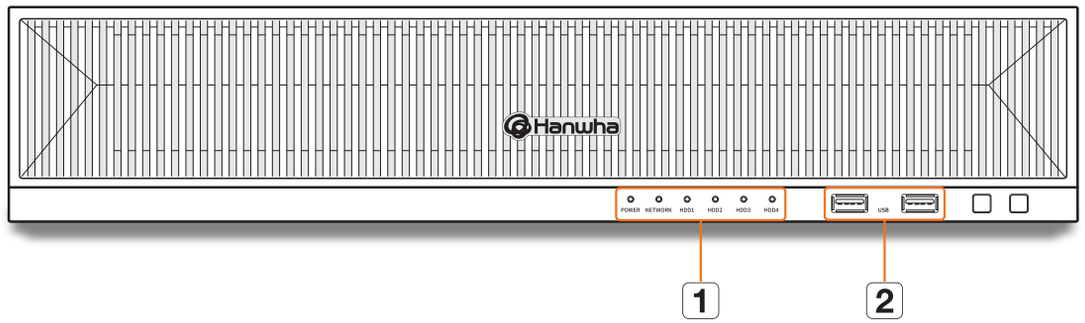

CGR-1610

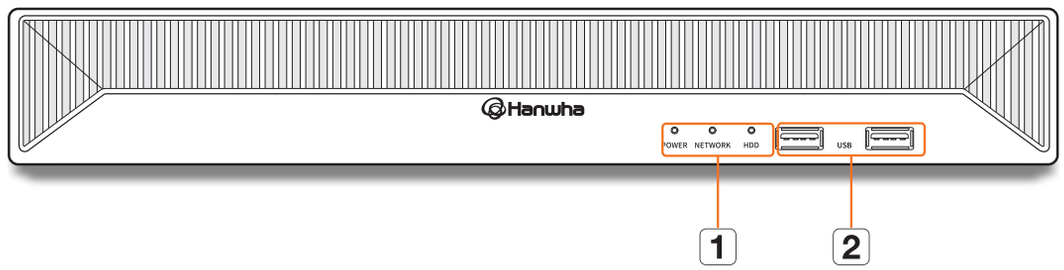

Имя		Функции
1	ЖК-индикатор	**POWER**: показывает состояние питания (ВКЛ/ВЫКЛ).
		NETWORK: отображает состояние соединения и передачи данных WAN-порта.
		HDD: отображает рабочее состояние жесткого диска. Светодиодный индикатор мигает во время работы жесткого диска.
2	USB	Порт для обслуживания. (поддерживает стандарт USB 2.0)

Имена и функции элементов устройства (вид сзади)

CGR-3210B1

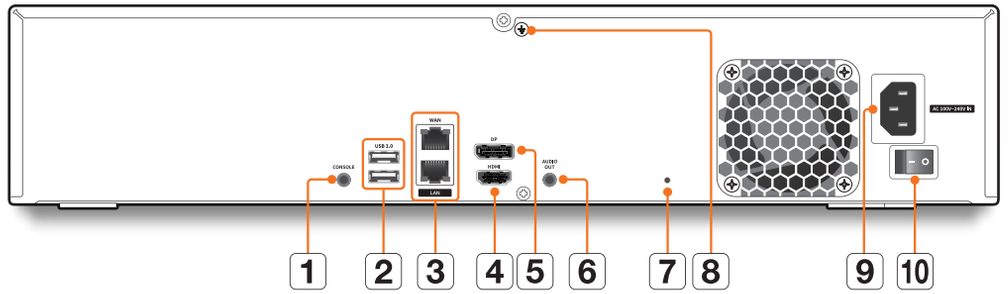

CGR-1610

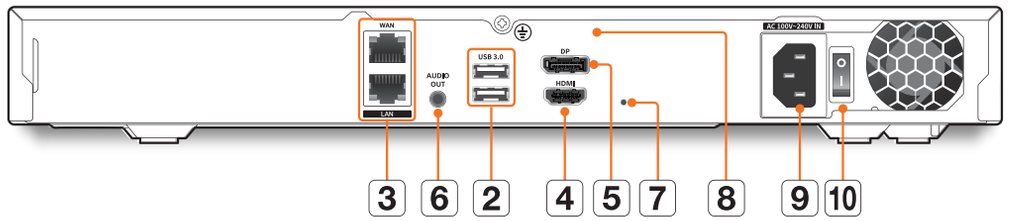

Имя		Функции
1	CONSOLE	Порт, используемый для обслуживания и ремонта.
2	USB 3.0	Порт для обслуживания. (поддерживает стандарт USB 3.0)
3	WAN	Сетевой интерфейс (DHCP по умолчанию), используемый для подключения к внешней сети (облаку).
	LAN	Сетевой интерфейс, используемый для подключения камеры. (статический IP-адрес по умолчанию: 192.168.1.200).
4	HDMI	Порт, используемый для обслуживания и ремонта. При подключении можно проверить IP-адрес устройства.
5	DP	Порт, используемый для обслуживания и ремонта. При подключении можно проверить IP-адрес устройства.
6	AUDIO OUT	Этот порт не используется.
7	Сброс к заводским настройкам	Вы можете сбросить все настройки устройства к заводским настройкам по умолчани. При выполнении «Сброс к заводским настройкам» данные, записанные на жесткий диск, будут удалены.
8	Соединение с землей	Порт для подключения отдельного заземляющего кабеля. Для безопасной эксплуатации устройства необходимо подсоединить заземляющий провод.
9	Входной порт питания	Порт для подключения питания.
10	Выключатель питания	Переключатель для включения/отключения питания.

- При подключении кабеля питания переменного тока или включении выключателя питания внутри многорежимного источника питания (SMPS) может возникать свечение. Это нормальное явление при работе защитного элемента SMPS.

Установка

Перед использованием устройства обратите внимание на следующее.

- Не используйте устройство вне помещения.
- Не допускайте попадания воды или другой жидкости на соединительную часть устройства.
- Не подвергайте систему чрезмерному сотрясению или другому физическому воздействию.
- Не вытягивайте вилку питания с усилием.
- Не разбирайте устройство самостоятельно.
- Не выходите за пределы номинального входного/выходного диапазона.
- Используйте только сертифицированный кабель питания.
- Для устройства с входным заземлением используйте заземленную вилку питания.

Монтаж жесткого диска

- При установке нового или ранее использовавшегося жесткого диска в дополнение к первоначально установленным в устройстве жестким дискам отформатируйте этот диск вручную перед использованием.
- Для замены или установки дополнительного жесткого диска свяжитесь со своим поставщиком или нашим центром обслуживания клиентов.
- Перед установкой обязательно отсоедините кабель питания от этого устройства.

CGR-3210B1

1 Выверните винты слева, справа и сзади, сдвиньте крышку назад и снимите ее.

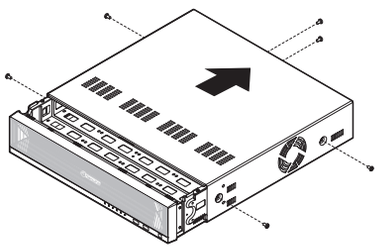

2 Выверните винты с левой и с правой стороны и освободите кронштейн.

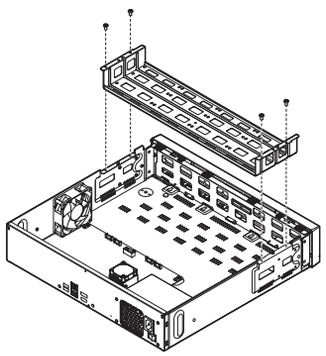

3 Установите 4 жестких диска на кронштейн и закрепите их винтами.

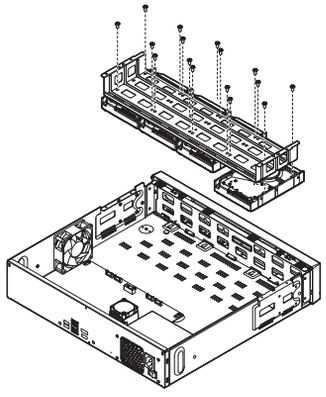

4 С помощью винтов закрепите на видеорегистраторе кронштейн с установленными на нем жесткими дисками.

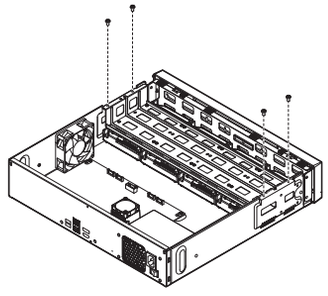

5 Подключите кабель питания/SATA жесткого диска к разъему на системной плате.

- Соответствие положения жестких дисков и разъемов см. на рисунке ниже.

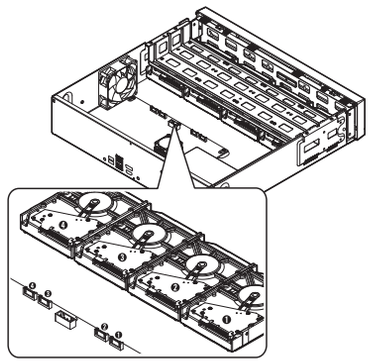

6 Проверьте правильность подключения кабеля к порту и его прокладку в видеорегистраторе, а затем закрепите его винтами после закрывания крышки.

- Закрывайте крышку с осторожностью, чтобы не повредить кабель.

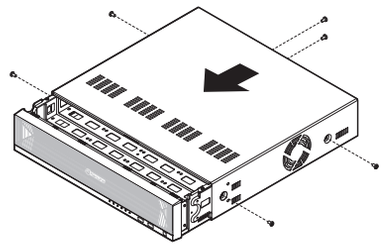

1 Выверните винты слева, справа и сзади, сдвиньте крышку назад и снимите ее.

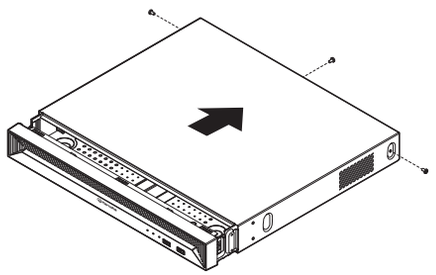

2 Подключите кабель питания/SATA жесткого диска к разъему на системной плате.

- Соответствие положения жестких дисков и разъемов см. на рисунке ниже.

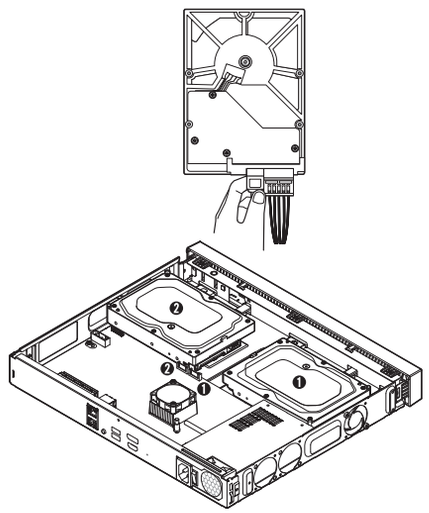

- Перед извлечением HDD осторожно нажмите на разъем. Не тяните за кабель с усилием.

3 С помощью винтов прикрепите жесткий диск к нижней части видеорегистратора.

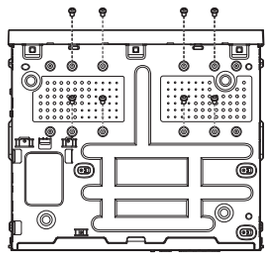

4 Проверьте правильность подключения кабеля к порту и его прокладку в видеорегистраторе, а затем закрепите его винтами после закрывания крышки.

- Закрывайте крышку с осторожностью, чтобы не повредить кабель.

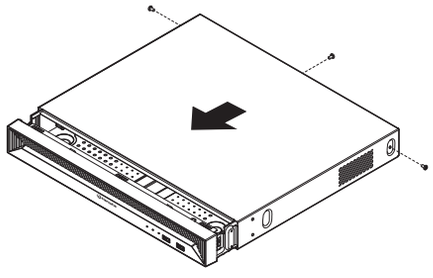

Проверка среды установки

Данный продукт представляет собой высококачественное устройство безопасности, оснащенное жестким диском большой емкости и другими основными платами.

Обратите внимание, что чрезмерная температура внутри устройства может привести к сбою системы или сокращению срока службы устройства (см. рисунок справа). Ознакомьтесь с приведенными ниже указаниями перед монтажом продукта.

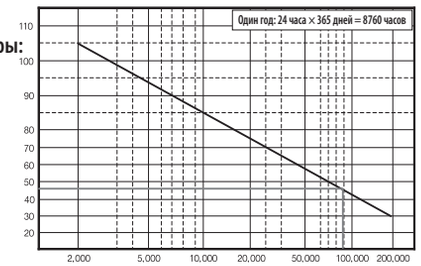

[Рисунок 1]

В процессе монтажа устройства в стойке соблюдайте следующие инструкции.

1. Убедитесь, что внутренняя часть стойки не герметизирована.
2. Убедитесь, что воздух может циркулировать через вход-выход, как показано на рисунке.
3. Если продукт или другие устройства монтируются в стойке на нескольких уровнях, как показано на рис. 2, оставляйте место для вентиляции или установите вентилятор.
4. Для естественной воздушной конвекции вход должен находиться в нижней части стойки, а выход — в верхней.
5. Настоятельно рекомендуется установить на входе и выходе вентилятор для обеспечения циркуляции воздуха. (Установите на входе фильтр для защиты от пыли и инородных частиц.)
6. Рекомендуется поддерживать температуру внутри стойки или вокруг продукта на уровне 25 °C.

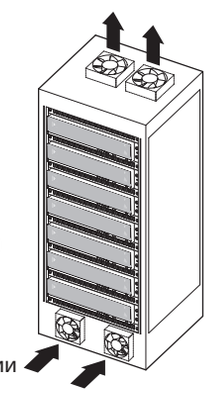

Инструкции по монтажу в стойке. При монтаже в стойке соблюдайте следующие инструкции по установке (или подобные им).

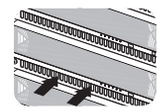

[Рисунок 2]

А) Повышенная рабочая окружающая температура. В случае установки в закрытой или многомодульной стойке рабочая температура окружающей среды внутри стойки может быть выше температуры окружающей среды в помещении. Поэтому следует учитывать, что оборудование может оказаться в среде, соответствующей максимальной температуре окружающей среды (Tma), указа

Б) Уменьшенный поток воздуха. Монтаж оборудования в стойку должен производиться таким образом, чтобы обеспечить поток воздуха, требуемый для безопасной эксплуатации оборудования.

В) Механическая нагрузка. Монтаж оборудования в стойку должен производиться таким образом, чтобы избежать опасных последствий эксплуатации из-за неравномерной механической нагрузки.

Г) Перегрузка цепи. При подключении оборудования к цепи питания необходимо обратить внимание на возможное воздействие перегрузки цепей, на защиту от токовых перегрузок и на кабели питания. При решении этой проблемы следует учитывать номинальные значения, указанные на паспортной табличке оборудования.

Д) Надежное заземление. Необходимо обеспечить надежное заземление оборудования, монтируемого в стойку. Особое внимание следует уделить соединениям питания, отличным от прямого подключения к распределительной сети (например, при использовании электрических удлинителей).

Установка стойки

Установите угловые крепления на обеих сторонах устройства, используя монтажные винты, как показано на рисунке.

- Закрепите винты с образными головками так, чтобы они не разбалтывались при вибрации.

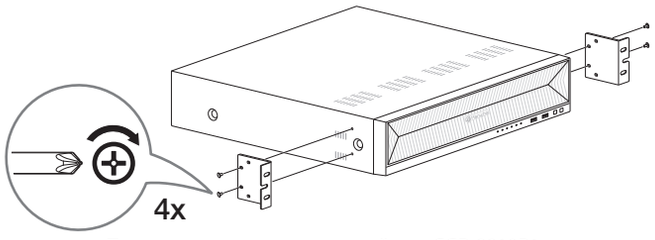

Пример установки креплений для CGR-3210B1

Подключение питания

В случае использования обычного кабеля Ethernet подключите устройство к питанию с помощью адаптера питания.

Подключите кабель питания к входному порту питания облачного шлюза-видеорегистратора с помощью отвертки.



Пример установки креплений для CGR-3210B1

Кабель питания

- Перед подключением внешнего устройства не забудьте отключить его питание.
- Сначала подключите адаптер к устройству и только затем к розетке 220 В.
- Не удлиняйте выходной кабель адаптера.
- Если вам требуется более длинный кабель питания, обратитесь в сервисный центр.

Подключение провода заземления

Для подключения провода заземления используйте отвертку и винт заземления справа от порта ввода питания.

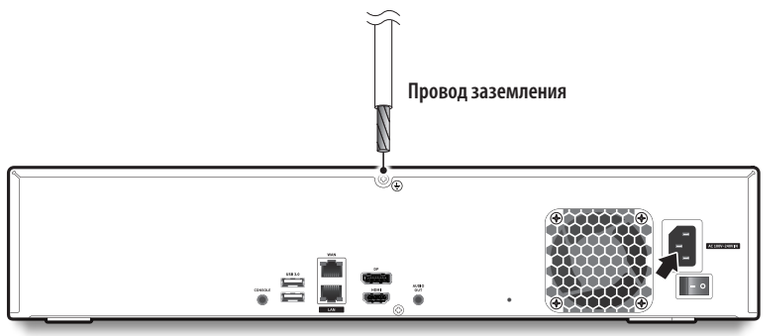

Пример установки креплений для CGR-3210B1

- Провод заземления защищает устройство от удара молнии.
- Перед подключением не забудьте отключить питание устройства.

Рекомендации в отношении провода заземления

- Длина: в пределах 3 м
- Сечение: более 18AWG
  Пример: UL1007 AWG18/16, UL1015 AWG18/16/14/12, UL2468 AWG18/16/14

Подключение к сети

Подключение к сети через Ethernet (10/100/1000BaseT)

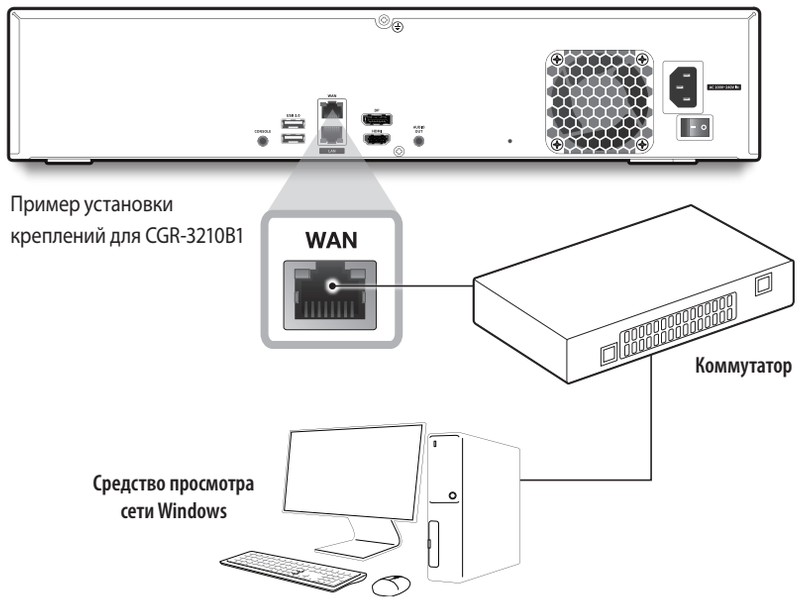

Подключение к сети через роутер

Если необходимо добавить от 1 до 3 компьютеров и облачных шлюзов-видеорегистраторов в среду с использованием xDSL-модема или кабельного модема, можно воспользоваться роутером только с одним подключением к Интернету.

Настоящее руководство может использоваться пользователями с начальными знаниями о сетях. Ниже приведены инструкции по настройке роутера, локального компьютера и облачного шлюза-видеорегистратора.

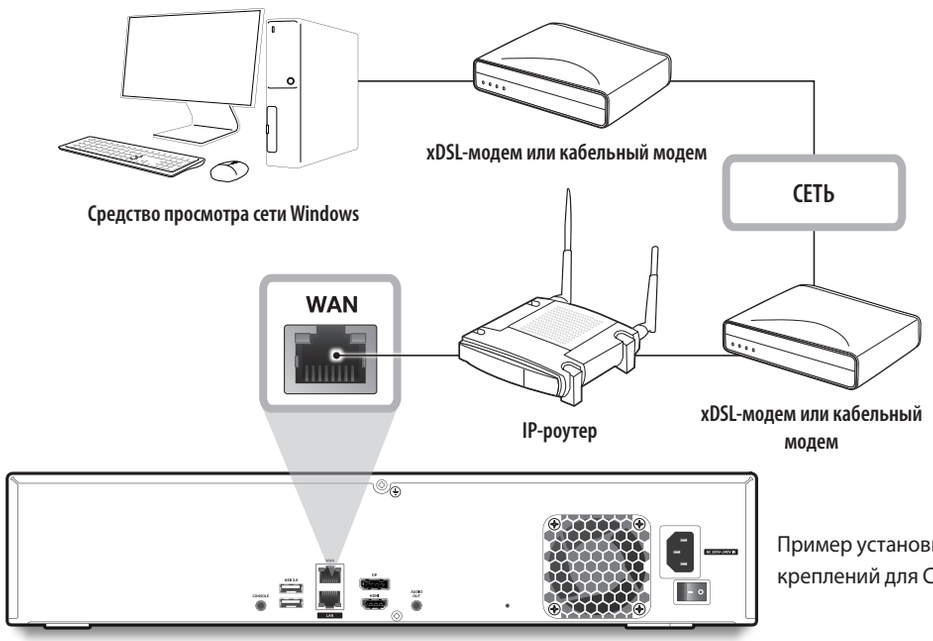

Пример установки креплений для CGR-3210B1

Подключение сетевых камер

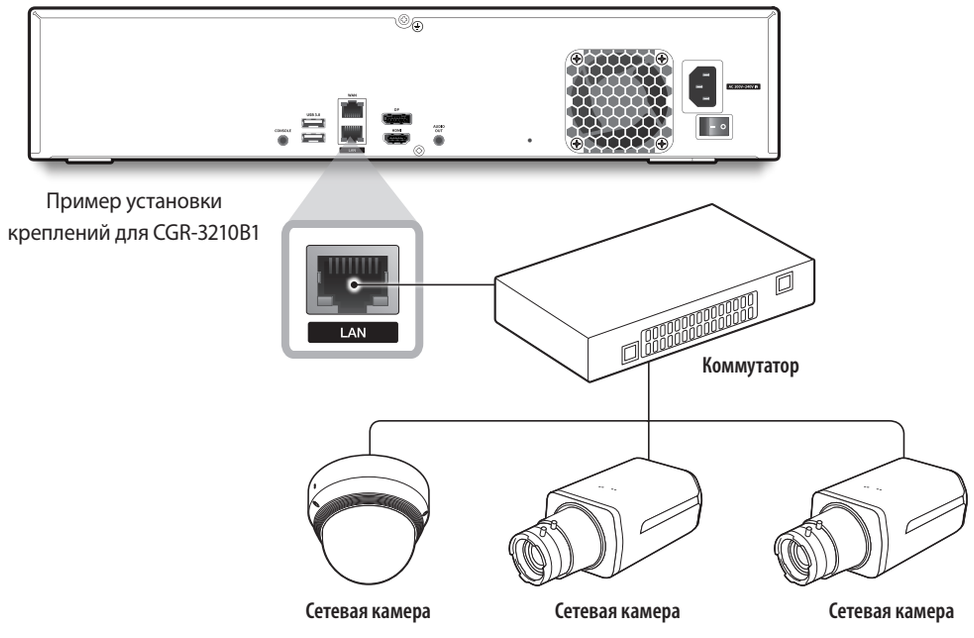

Подключение компьютера к роутеру

■ См. руководство пользователя роутера.

Подключение облачного шлюза-видеорегистратора к роутеру

В меню настройки облачного шлюза-видеорегистратора перейдите к разделу <**Сеть**> — <**IP-адрес и порт**> и в меню <**Настр.**> установите параметры 1<**IP адрес**> и 2<**Шлюз**>.

※ Параметр <**Шлюз**> облачного шлюза-видеорегистратора должен совпадать с параметром <**Шлюз по умолчанию**> локального компьютера, который можно увидеть, введя команду ipconfig в командной строке Windows [**cmd.exe**].

※ Первые три числа параметра <**IP адрес**> облачного шлюза-видеорегистратора должны совпадать с первыми тремя числами адреса <**Шлюз по умолчанию**>, показываемого на локальном компьютере в окне программы [**cmd.exe**].

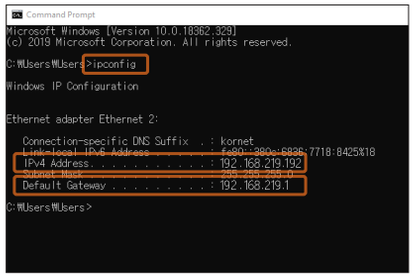

<экран cmd>

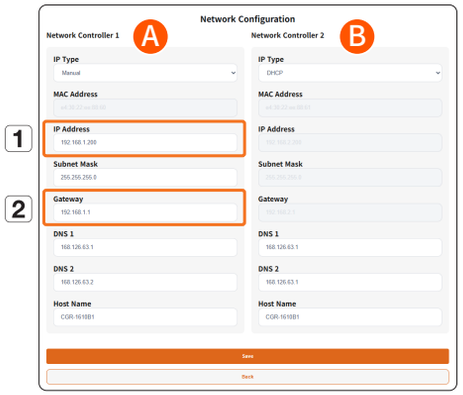

<Пример экрана облачного шлюза-видеорегистратора>

Ⓐ **LAN**: используется для подключения камер.

Ⓑ **WAN**: используется для подключения к внешней сети (облаку).

Использование информации по устройству

Информацию по устройству / руководство / информацию о прошивке / FAQ / список совместимости с жесткими дисками можно узнать на домашней странице или в мобильном Интернете вашего смартфона.

■ URL-адрес **списка совместимости** может быть изменен и должен предоставляться HVA.

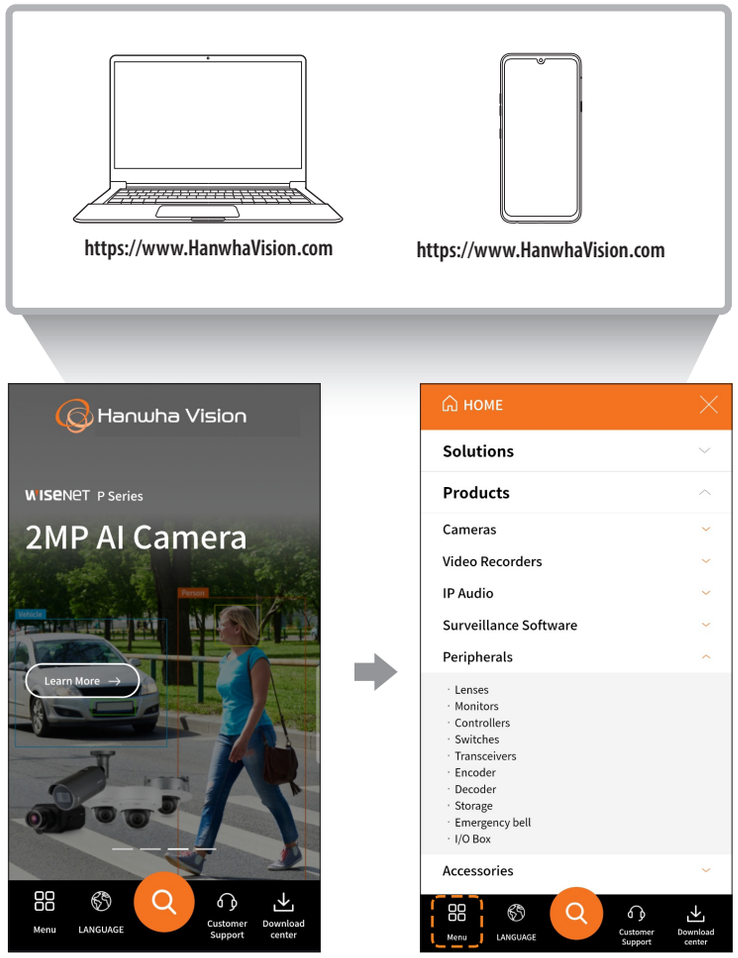

Подключение к OnCloud

После того как вы включите устройство, подключите к нему камеры и проверите, что они также включены, завершите настройку — добавьте устройство CGR-3210B1 или CGR-1610 в **OnCloud** и настройте нужные параметры на портале https://oncloud.hanwhavision.cloud/

HEVC Advance™
Covered by patents at patentlist.accessadvance.com

Компания Hanwha Vision заботится об окружающей среде и прилагает усилия для ее сохранения на всех этапах производства и предоставляет потребителям экологически безопасную продукцию.
Знак Eco демонстрирует цель компании Hanwha Vision по созданию экологически безопасной продукции и указывает на соответствие изделия директиве ЕС RoHS.



Правильная утилизация данного устройства (Утилизация электрического и электронного оборудования)

(Действует во всех странах Европейского Союза и других странах Европы, принявших систему разделения отходов)

Подобная маркировка на изделии, принадлежностях или в руководстве к нему предупреждает, что по истечении срока службы изделие или электронные принадлежности для него (например, зарядное устройство, наушники, кабель USB) не следует выбрасывать вместе с другим бытовым мусором. Чтобы избежать вредного воздействия на окружающую среду или на здоровье человека от неконтролируемой утилизации отходов, следует отделять маркированные подобным образом изделия от другого мусора для соответствующей переработки и повторного использования в качестве сырья.

За подробной информацией о месте и способе экологически безопасной утилизации бытовым потребителям следует обращаться к продавцу данного изделия или в органы местного самоуправления.

Промышленным потребителям необходимо обратиться к поставщику, чтобы уточнить сроки и условия договора купли-продажи. Подобные изделия и электронные принадлежности не следует утилизировать вместе с другими производственными отходами.



Правила утилизации батарей данного изделия

(Действительны в Европейском Союзе и иных европейских странах с системами раздельной утилизации.)

Данная маркировка на батарее или упаковке указывает на запрет утилизации изделия с иными бытовыми отходами по окончании срока службы. При наличии маркировки, химические символы Hg, Cd или Pb указывают на содержание в батарее ртути, кадмия или свинца выше контрольных уровней, Указанных в директиве ЕС 2006/66.
При неправильной утилизации батарей, данные вещества могут нанести вред здоровью человека или окружающей среде. Для защиты природных ресурсов и поддержки повторного использования материалов рекомендуется хранить батареи отдельно от других типов отходов и утилизировать их через местную систему бесплатного возврата батарей.

Замена аккумуляторов, встроенных в данное изделие, пользователем не предусмотрена. Информация по замене аккумуляторов может быть получена у обслуживающей компании.


Hanwha
Vision