

Network | Bullet

LNO-6022R

2M IR Bullet Camera

Key Features

- Max. 2megapixel (1920 x 1080) resolution
- Built-in 4mm fixed lens
- Max. 30fps@all resolutions (H.264)
- H.264, MJPEG codec supported, Multiple streaming
- Day & Night (ICR), WDR (120dB)
- Tampering, Motion detection
- microSD/SDHC/SDXC memory slot(Max. 32GB), PoE
- Hallway view, WiseStreamII support
- IR viewable length 20m
- IP66 support

Design and specifications are subject to change without notice. The latest product information / specification can be found at HanwhaVision.com
Hanwha Vision is formerly known as Hanwha Techwin.

© Hanwha Vision CO., LTD. All rights reserved.

LNO-6022R

2M IR Bullet Camera



Specifications

Video

Zobrazovací zařízení	Rozměry	1/2,8"
	Typ	CMOS
Rozlišení		1920 x 1080, 1280 x 960, 1280 x 720, 800 x 600, 800 x 448, 720 x 576, 720 x 480, 640 x 480, 640 x 360
Max. snímková frekvence	H.265/H.264	30 snímků za sekundu/25 snímků za sekundu (60 Hz/50 Hz) (WDR vypnuto) / 15 snímků za sekundu/12 snímků za sekundu (60 Hz/50 Hz) (WDR zapnuto)
	MJPEG	10 snímků za sekundu (při rozlišení 2 MP max. 2 snímky za sekundu)
Min. osvětlení (lux)	Barva (1/30 s, 30 IRE)	0.03
	Č/B (1/30 s, 30 IRE)	0.003

Objektiv

Ohnisková vzdálenost (mm)		4.0
Max. poměr clony (číslo F)	Širokoúhlý	2.0
Úhel zorného pole	Horizontální	85°
	Vertikální	46°
	Diagonální	99°
Min. vzdálenost objektu		0.5m(1.64ft)
Řízení zaostření		Fixní

Otáčení / naklápění / rotace

Rozsah otáčení / naklápění / rotace	Otáčení	0°~360°
	Naklápění	0°~100°
	Rotace	0°~360°

Provozní parametry

Den a noc	Auto(ICR)
Kompenzace podsvícení	BLC, WDR, SSDR
Široký dynamický rozsah (dB)	120
Digitální redukce šumu	SSNR

Design and specifications are subject to change without notice. The latest product information / specification can be found at HanwhaVision.com
Hanwha Vision is formerly known as Hanwha Techwin.

© Hanwha Vision CO., LTD. All rights reserved.

Provozní parametry

Detekce pohybu	Množství	4 ks
	Tvar	Obdélníkové zóny
Maskování privátních zón	Množství	6 ks
	Tvar	Obdélníkové zóny
Řízení zesílení		Nízká, Prostřední, Vysoké
Vyvážení bílé		ATW, AWC, Manuální, Vnitřní, Venkovní
LDC (KOREKCE ZKRESLENÍ OBJEKTIVU)		Podpora
Elektronická závěrka	Režim	Minimálně, Maximálně, Proti blikání
	Rozsah rychlostí	2 ~ 1/12 000 s
Otáčení videa		Převrácení, Zrcadlo, Chodbový pohled (90°/270°)
Spouštěče alarmu		Analytika
Alarmové události při spuštění alarmu		Nahrání souboru (obrázek): e-mail/FTP, Oznámení: e-mail, Nahrávání: Nahrávání na SD/SDHC/SDXC nebo NAS při spuštění události
Typ světla		INFRAČERVENÁ LED DIODA
Délka viditelná v infračerveném pásmu	IR	30m(98.43ft)
Vlnová délka IR		850 nm

Analytika

Analytické události	Normální	Detekce pohybu, Neoprávněná manipulace

Síť

Ethernet		RJ-45(10/100BASE-T)
Komprese videa		H.265/H.264: hlavní/základní/vysoký profil, MJPEG
Smart Codec		WiseStreamII
Řízení datového toku		H.265/H.264: CBR nebo VBR, MJPEG: VBR
Streamování	Unicast	Až 6 uživatelů
	Multicast	Podpora
	Vícenásobné streamování	Až 3 profily
Protokol		IPv4, IPv6, TCP/IP, UDP/IP, RTP (UDP), RTP (TCP), RTCP, RTSP, NTP, HTTP, HTTPS, SSL/TLS, DHCP, FTP, SMTP, ICMP, IGMP, SNMPv1/v2c/v3 (MIB-2), ARP, DNS, DDNS, QoS, UPnP, Bonjour, SRTP (TCP, UDP Unicast)
Rozhraní pro programování aplikací	ONVIF	S, G, T
	Jiné	SUNAPI (HTTP API)
Přímé připojení ke cloudu		Volitelné (vyžaduje bránu)

Design and specifications are subject to change without notice. The latest product information / specification can be found at HanwhaVision.com
Hanwha Vision is formerly known as Hanwha Techwin.

© Hanwha Vision CO., LTD. All rights reserved.

Zabezpečení

Ochrana OS / firmwaru	Šifrovaný firmware
Ověřování uživatelů	Ověřování uživatelů pomocí protokol Digest, Zabránění útokům hrubou silou
Ověřování sítě	IEEE 802.1X (EAP-TLS, EAP-LEAP, EAP-PEAP, MSCHAPv2)
Zabezpečená komunikace	HTTPS, WSS (WebSocket Secure), SRTP
Kontrola přístupu	Kontrola přístupu na základě IP adresy
Ochrana údajů	Šifrování autentizačních údajů, Šifrování a komprese pro export souborů živého záznamu
Kontrola	Správa přístupů / systému / protokolu událostí
ID zařízení	Certifikát zařízení (Hanwha Vision Root CA)
Zabezpečené úložiště	Šifrování oddílu SD karty (AES-256)

Obecné parametry

Paměť	RAM	512 MB
	Flash	256 MB
Úložiště na okraji	Micro SD/SDHC/SDXC	Max. 32 GB x 1 slot

Parametry prostředí a elektrotechnické parametry

Provozní podmínky	Teplota	-30 °C ~ +55 °C (-22 °F ~ +131 °F)
	Vlhkost	0 ~ 95 % relativní vlhkost (nekondenzující)
	Jiné	Uvedení do provozu by mělo být provedeno při teplotě vyšší než -20 °C
Skladovací podmínky	Teplota	-30 °C ~ +55 °C (-22 °F ~ +131 °F)
	Vlhkost	0 ~ 95 % relativní vlhkost (nekondenzující)
Vstupní napětí		PoE (IEEE802.3af, třída 3)
Spotřeba energie	PoE	Max 6.4W, Typical 5.0W

Mechanické parametry

Barva	Tmavě šedá
Materiál	Plast
Rozměry výrobku	ø78.0x262.0mm(ø3.07x10.31”)
Hmotnost výrobku	390g(0.86lb)

Certifikace a normy

Elektromagnetická kompatibilita	FCC 47 CFR 15 Podčást B Třída A, ICES-3(A)/NMB-3(A), CE/UKCA – EN55032 třída A, EN 50130-4, EN 61000-3-2, EN 61000-3-3, VCCI CISPR 32 třída A, RCM AS-NZS CISPR 32 třída A, KS C 9832 třída A, KS C 9835
Bezpečnost	UL 60950-1, CAN/CSA C22.2 Č. 60950-1, IEC 62471
Prostředí	IEC/EN 63000, IEC 60529 IP66

Design and specifications are subject to change without notice. The latest product information / specification can be found at HanwhaVision.com
Hanwha Vision is formerly known as Hanwha Techwin.

© Hanwha Vision CO., LTD. All rights reserved.

DORI (norma EN62676-4)

Detekce (25 PPM/ 8 PPF)	Širokoúhlý	42.4m(139.17ft)
Sledování (63PPM/ 19PPF)	Širokoúhlý	17.0m(55.67ft)
Rozpoznávání (125 PPM/38 PPF)	Širokoúhlý	8.5m(27.83ft)
Identifikace (250 PPM/76 PPF)	Širokoúhlý	4.2m(13.92ft)

Design and specifications are subject to change without notice. The latest product information / specification can be found at HanwhaVision.com
Hanwha Vision is formerly known as Hanwha Techwin.

© Hanwha Vision CO., LTD. All rights reserved.

LNO-6022R

2M IR Bullet Camera



CAD

Unit: mm [inch]

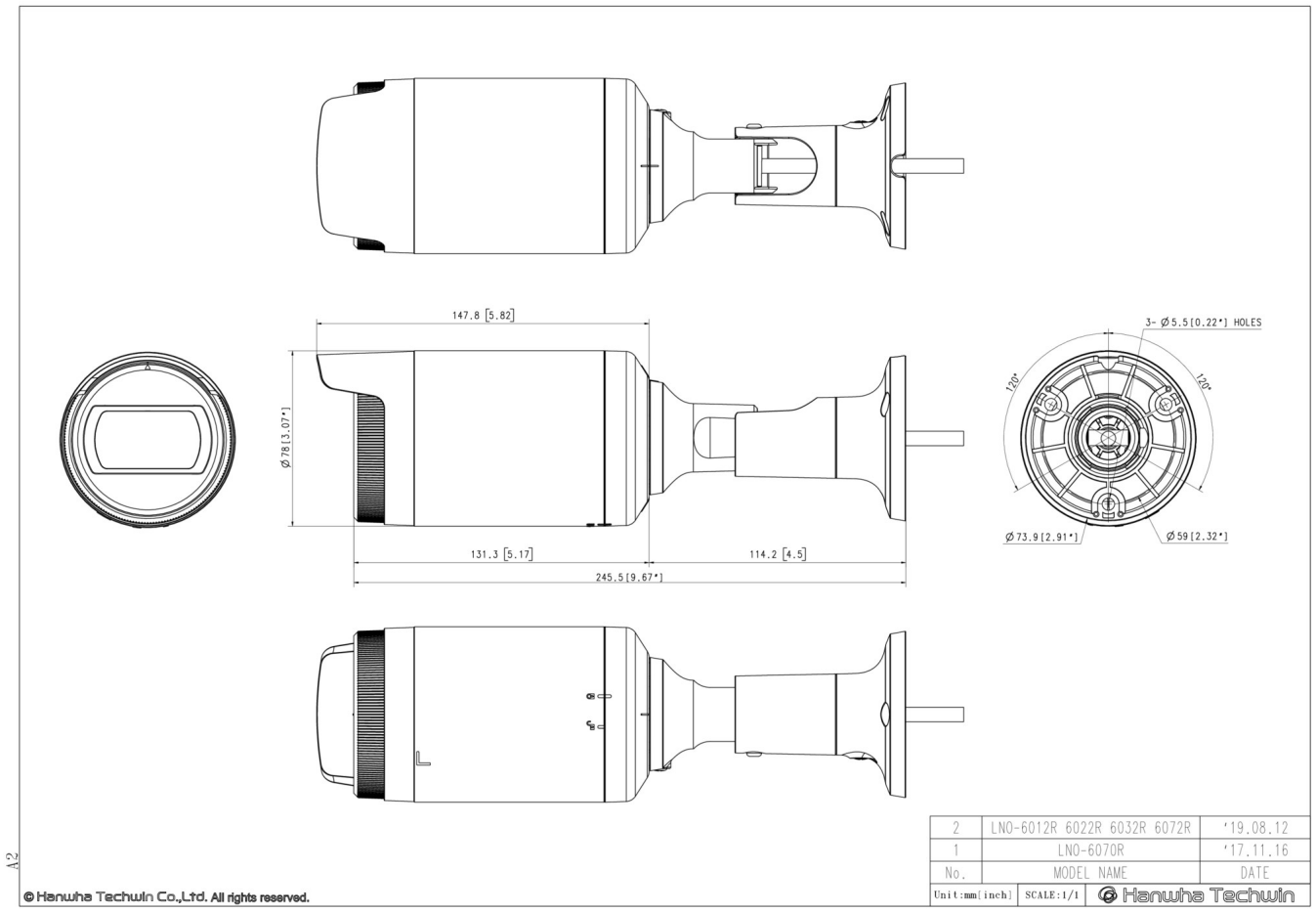

Design and specifications are subject to change without notice. The latest product information / specification can be found at HanwhaVision.com
Hanwha Vision is formerly known as Hanwha Techwin.

© Hanwha Vision CO., LTD. All rights reserved.