

Network | Bullet

LNO-6022R

2M IR Bullet Camera

Key Features

- Max. 2megapixel (1920 x 1080) resolution
- Built-in 4mm fixed lens
- Max. 30fps@all resolutions (H.264)
- H.264, MJPEG codec supported, Multiple streaming
- Day & Night (ICR), WDR (120dB)
- Tampering, Motion detection
- microSD/SDHC/SDXC memory slot(Max. 32GB), PoE
- Hallway view, WiseStreamII support
- IR viewable length 20m
- IP66 support

Design and specifications are subject to change without notice. The latest product information / specification can be found at HanwhaVision.com
Hanwha Vision is formerly known as Hanwha Techwin.

© Hanwha Vision CO., LTD. All rights reserved.

LNO-6022R

2M IR Bullet Camera



Specifications

Video

Bildgebungsgerät	Größe	1-2,8“
	Typ	CMOS
Auflösung		1920x1080, 1280x960, 1280x720, 800x600, 800x448, 720x576, 720x480, 640x480, 640x360
Max. Framerate	H.265/H.264	30 fps/25 fps (60 Hz/50 Hz) (WDR off) / 15 fps/12 fps (60 Hz/50 Hz) (WDR on)
	MJPEG	10 fps (bei 2 MP Max. 2 fps)
Min. Beleuchtung (Lux)	Farbe (1/30 Sekunde, 30 IRE)	0.03
	S/W (1/30 Sekunde, 30 IRE)	0.003

Linse

Brennweite (mm)		4.0
Max. Öffnungsverhältnis (F-Zahl)	Weit	2.0
Winkel-Sichtfeld	Horizontal	85°
	Vertikal	46°
	Diagonal	99°
Min. Objektabstand		0.5m(1.64ft)
Fokussteuerung		Fest

Schwenken / Neigen / Drehen

Schwenk- / Neigungs- / Drehbereich	Schwenken	0°~360°
	Neigen	0°~100°
	Drehen	0°~360°

Operativ

Tag & Nacht	Auto (ICR)
Hintergrundbeleuchtungskompensation	BLC, WDR, SSDR
Großer Dynamikbereich (dB)	120
Digitale Rauschunterdrückung	SSNR

Design and specifications are subject to change without notice. The latest product information / specification can be found at HanwhaVision.com
Hanwha Vision is formerly known as Hanwha Techwin.

© Hanwha Vision CO., LTD. All rights reserved.

Operativ

Bewegungserkennung	Menge	4EA
	Form	Rechteckige Zonen
Datenschutzmaskierung	Menge	6ea
	Form	Rechteckige Zonen
Verstärkung		Niedrig, Mittel, Hoch
Weißabgleich		ATW, AWC, Manuell, Innenbereich, Außenbereich
LDC		Unterstützung
Elektronischer Verschluss	Modus	Minimum, Maximum, Anti-Flackern
	Geschwindigkeitsbereich	2–1/12.000 Sekunde
Videodrehung		Umdrehen, Spiegeln, Fluransicht (90°/270°)
Alarmauslöser		Analysen
Alarmereignisse beim Auftreten eines Alarmauslösers		Datei-Upload (Bild): E-Mail/FTP, Benachrichtigung: E-Mail, Aufnahme: SD/SDHC/SDXC oder NAS-Aufzeichnung bei Ereignisauslösern
Lichttyp		IR-LED
Licht sichtbare Länge	IR	30m(98.43ft)
IR-Wellenlänge		850 nm

Analysen

Analyseereignisse	Normal	Bewegungserkennung, Manipulation

Netzwerk

Ethernet		RJ-45 (10/100 BASE-T)
Videokomprimierung		H.265/H.264: Main/Baseline/High, MJPEG
Intelligenter Codec		WiseStream II
Bitratenkontrolle		H.265/H.264: CBR oder VBR, MJPEG: VBR
Streaming	Unicast	Bis zu 6 Benutzer
	Multicast	Unterstützung
	Mehrfach-Streaming	Bis zu 3 Profile
Protokoll		IPv4, IPv6, TCP/IP, UDP/IP, RTP (UDP), RTP (TCP), RTCP, RTSP, NTP, HTTP, HTTPS, SSL/TLS, DHCP, FTP, SMTP, ICMP, IGMP, SNMP v1/v2c/v3 (MIB-2), ARP, DNS, DDNS, QoS, UPnP, Bonjour, SRTP (TCP, UDP Unicast)
Anwendungsprogrammierschnittstelle	ONVIF	S, G, T
	Andere	SUNAPI (HTTP API)
Direkte Cloud-Verbindung		Optional (benötigt Gateway)

Sicherheit

Betriebssystem- / Firmware-Schutz	Verschlüsselte Firmware
Benutzerauthentifizierung	Digest-Authentifizierung, Brute-Force-Angriffe verhindern

Design and specifications are subject to change without notice. The latest product information / specification can be found at HanwhaVision.com
Hanwha Vision is formerly known as Hanwha Techwin.

© Hanwha Vision CO., LTD. All rights reserved.

Sicherheit

Netzwerkauthentifizierung	IEEE 802.1X (EAP-TLS, EAP-LEAP, EAP-PEAP, MSCHAPv2)
Sichere Kommunikation	HTTPS, WSS (WebSocket Secure), SRTP
Zugangskontrolle	IP-basierte Zugangskontrolle
Datenschutz	Verschlüsselungsanmeldeinformationen, Verschlüsselte Komprimierung für den Export von Live-Aufnahmedateien
Audit	Zugangs- / System- /Ereignisprotokollverwaltung
Geräte-ID	Gerätezertifikat (Hanwha Vision Root CA)
Sichere Speicherung	SD-Card-Partition verschlüsseln (AES-256)

Allgemein

Speicher	RAM	512 MB
	Flash	256 MB
Edge Storage	Micro SD/SDHC/SDXC	Max. 32 GB x 1 Steckplatz

Umwelt & Elektrik

Betriebsbedingung	Temperatur	-30 °C~+55 °C(-22 °F~+131 °F)
	Luftfeuchtigkeit	0–90 % relative Feuchte (nicht kondensierend)
	Andere	Die Inbetriebnahme sollte bei über -20 °C erfolgen
Lagerbedingung	Temperatur	-30 °C~+55 °C(-22 °F~+131 °F)
	Luftfeuchtigkeit	0–90 % relative Feuchte (nicht kondensierend)
Eingangsspannung		PoE (IEEE802.3af, Klasse 3)
Stromverbrauch	PoE	Max 6.4W, Typical 5.0W

Mechanisch

Farbe	Dunkelgrau
Material	Kunststoff
Produktabmessungen	ø78.0x262.0mm(ø3.07x10.31")
Produktgewicht	390g(0.86lb)

Zertifizierungen & Standards

EMV	FCC 47 CFR 15 Unterabschnitt B Klasse A, ICES-3(A)/NMB-3(A), CE/UKCA – EN55032 Klasse A, EN 50130-4, EN 61000-3-2, EN 61000-3-3, VCCI CISPR 32 Klasse A, RCM AS-NZS CISPR 32 Klasse A, KS C 9832 Klasse A, KS C 9835
Sicherheit	UL 60950-1, CAN/CSA C22.2 NR. 60950-1, IEC 62471
Umwelt	IEC/EN 63000, IEC 60529 IP66

DORI (Norm EN62676-4)

Erkennen (25PPM/ 8PPF)	Breit	42.4m(139.17ft)
Beobachten (63PPM/ 19PPF)	Breit	17.0m(55.67ft)

Design and specifications are subject to change without notice. The latest product information / specification can be found at HanwhaVision.com
Hanwha Vision is formerly known as Hanwha Techwin.

© Hanwha Vision CO., LTD. All rights reserved.

DORI (Norm EN62676-4)

Erkennen (125PPM/ 38PPF)	Breit	8.5m(27.83ft)
Identifizieren (250PPM/ 76PPF)	Breit	4.2m(13.92ft)

Design and specifications are subject to change without notice. The latest product information / specification can be found at HanwhaVision.com
Hanwha Vision is formerly known as Hanwha Techwin.

© Hanwha Vision CO., LTD. All rights reserved.

LNO-6022R

2M IR Bullet Camera



CAD

Unit: mm [inch]

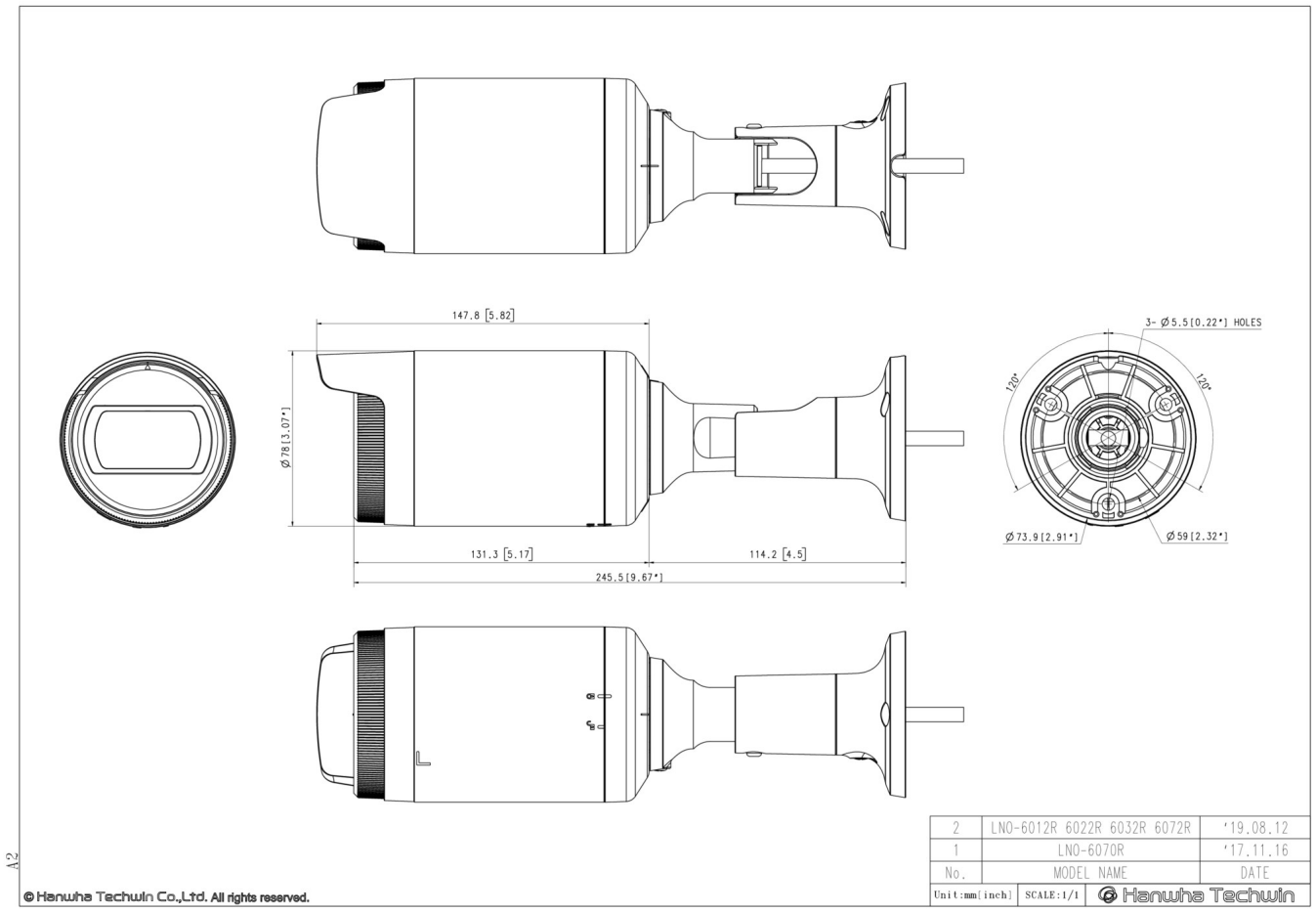

Design and specifications are subject to change without notice. The latest product information / specification can be found at HanwhaVision.com
Hanwha Vision is formerly known as Hanwha Techwin.

© Hanwha Vision CO., LTD. All rights reserved.