

Network | Bullet

LNO-6022R

2M IR Bullet Camera

Key Features

- Max. 2megapixel (1920 x 1080) resolution
- Built-in 4mm fixed lens
- Max. 30fps@all resolutions (H.264)
- H.264, MJPEG codec supported, Multiple streaming
- Day & Night (ICR), WDR (120dB)
- Tampering, Motion detection
- microSD/SDHC/SDXC memory slot(Max. 32GB), PoE
- Hallway view, WiseStreamII support
- IR viewable length 20m
- IP66 support

Design and specifications are subject to change without notice. The latest product information / specification can be found at HanwhaVision.com
Hanwha Vision is formerly known as Hanwha Techwin.

© Hanwha Vision CO., LTD. All rights reserved.

LNO-6022R

2M IR Bullet Camera



Specifications

Vídeo

Dispositivo de imagen	Tamaño	1/2.8"
	Tipo	CMOS
Resolución		1920x1080, 1280x960, 1280x720, 800x600, 800x448, 720x576, 720x480, 640x480, 640x360
Máx. Frecuencia de cuadro	H.265 / H.264	30 ips / 25 ips (60Hz/50Hz) (WDR off) / 15 ips / 12 ips (60Hz/50Hz) (WDR activado)
	MJPEG	10 ips (a 2 MP Máx. 2 ips)
Mín. Iluminación (Lux)	Color (1/30 seg., 30 IRE)	0.03
	B/N (1/30 seg., 30 IRE)	0.003

Objetivo

Longitud focal (mm)		4.0
Proporción de apertura máx. (número F)	Gran angular	2.0
Campo de visión angular	Horizontal	85°
	Vertical	46°
	Diagonal	99°
Mín. Distancia al objeto		0.5m(1.64ft)
Control de enfoque		Fijo

Desplazamiento / inclinación / rotación

Rango de desplazamiento / inclinación / rotación	Desplazamiento horizontal	0°~360°
	Desplazamiento vertical	0°~100°
	Rotación	0°~360°

Operativo

Día / Noche	Automático (ICR)
Compensación de luz de fondo	BLC, WDR, SSDR
Rango Dinámico Amplio (dB)	120
Reducción de ruido digital	SSNR

Design and specifications are subject to change without notice. The latest product information / specification can be found at HanwhaVision.com
Hanwha Vision is formerly known as Hanwha Techwin.

© Hanwha Vision CO., LTD. All rights reserved.

Operativo

Detección de movimiento	Cantidad	4
	Forma	Zonas rectangulares
Máscara de privacidad	Cantidad	6
	Forma	Zonas rectangulares
Control de ganancia		Bajo, Media, Alto
Balance de blanco		ATW, AWC, Manual, Interior, Exterior
LDC		Soporte
Obturador electrónico	Modo	Mínimo, Máximo, Antiparpadeo
	Rango de velocidad	2 ~ 1/12,000 seg.
Rotación de vídeo		Volteo, Espejo, Visualización pasillo (90˚/270˚)
Activadores de alarma		Analíticas
Eventos de alarma cuando se ha producido activación de alarma		Carga de archivo (imagen): por email / FTP, Notificación: e-mail, Grabación: Almacenamiento local (SD / SDHC / SDXC) o grabación NAS con activadores de evento
Tipo de luz		LED IR
Longitud visible de luz	IR	30m(98.43ft)
Longitud de onda IR		850 nm

Analíticas

Eventos de analíticas	Normal	Detección de movimiento, Manipulación

Red

Ethernet		RJ-45 (10 / 100BASE-T)
Compresión de vídeo		H.265 / H.264: Principal / Línea de base / Alta, MJPEG
Códec inteligente		WiseStream II
Control del Bitrate		H.265 / H.264: CBR o VBR, MJPEG: VBR
Flujos	Unicast	Hasta 6 usuarios
	Multicast	Soporte
	Múltiples flujos	Hasta 3 perfiles
Protocolo		IPv4, IPv6, TCP/IP, UDP/IP, RTP (UDP), RTP (TCP), RTCP, RTSP, NTP, HTTP, HTTPS, SSL/TLS, DHCP, FTP, SMTP, ICMP, IGMP, SNMPv1/v2c/v3(MIB-2), ARP, DNS, DDNS, QoS, UPnP, Bonjour, SRTP(TCP, UDP Unicast)
Interfaz de programación de la aplicación	ONVIF	S, G, T
	Otros	SUNAPI (API HTTP)
Conexión directa en la nube		Opcional (requiere gateway)

Seguridad

S.O. / Protección de firmware	Firmware cifrado

Design and specifications are subject to change without notice. The latest product information / specification can be found at HanwhaVision.com
Hanwha Vision is formerly known as Hanwha Techwin.

© Hanwha Vision CO., LTD. All rights reserved.

Seguridad

Autenticación del usuario	Autenticación Digest, Prevención ataque fuerza bruta
Autenticación de red	IEEE 802.1X(EAP-TLS, EAP-LEAP, EAP-PEAP, MSCHAPv2)
Comunicación segura	HTTPS, WSS(WebSocket Seguro), SRTP
Control de acceso	Control de acceso por IP
Protección de datos	Credenciales de cifrado, Cifrar y comprimir para exportar archivos de grabación en directo
Auditoría	Acceso / Sistema / gestión de registro de eventos
ID del dispositivo	Certificado de dispositivo (Hanwha Vision Root CA)
Almacenamiento seguro	SDcard partición cifrada (AES-256)

General

Memoria	RAM	512 MB
	Flash	256 MB
Almacenamiento local	MicroSD/SDHC/SDXC	Máx. 32 GB x 1 ranura

Medioambiental y eléctrico

Condición de funcionamiento	Temperaturas	-30°C~+55°C(-22°F~+131°F)
	Humedad	0 ~ 90 % HR (sin condensación)
	Otros	La puesta en marcha debe realizarse a una temperatura superior a -20 °C.
Condición de almacenamiento	Temperaturas	-30°C~+55°C(-22°F~+131°F)
	Humedad	0 ~ 90 % HR (sin condensación)
Voltaje de entrada		PoE(IEEE802.3af, Class3)
Consumo de corriente	PoE	Max 6.4W, Typical 5.0W

Mecánico

Color	Gris oscuro
Material	Plástico
Dimensiones del producto	ø78.0x262.0mm(ø3.07x10.31")
Peso del producto	390g(0.86lb)

Certificaciones y estándares

EMC	FCC 47 CFR 15 Subpart B Class A, ICES-3(A)/NMB-3(A), CE/UKCA - EN55032 Class A, EN 50130-4, EN 61000-3-2, EN 61000-3-3, VCCI CISPR 32 Class A, RCM AS-NZS CISPR 32 Class A, KS C 9832 Class A, KS C 9835
Seguridad	UL 60950-1, CAN/CSA C22.2 NO. 60950-1, IEC 62471
Medioambiente	IEC/EN 63000, IEC 60529 IP66

DORI (estándar EN62676-4)

Detectar (25 PPM / 8 PPF)	Gran angular	42.4m(139.17ft)

Design and specifications are subject to change without notice. The latest product information / specification can be found at HanwhaVision.com
Hanwha Vision is formerly known as Hanwha Techwin.

© Hanwha Vision CO., LTD. All rights reserved.

DORI (estándar EN62676-4)

Observar (63 PPM / 19 PPF)	Gran angular	17.0m(55.67ft)
Reconocer (125 PPM / 38 PPF)	Gran angular	8.5m(27.83ft)
Identificar (250 PPM / 76 PPF)	Gran angular	4.2m(13.92ft)

Design and specifications are subject to change without notice. The latest product information / specification can be found at HanwhaVision.com
Hanwha Vision is formerly known as Hanwha Techwin.

© Hanwha Vision CO., LTD. All rights reserved.

LNO-6022R

2M IR Bullet Camera



CAD

Unit: mm [inch]

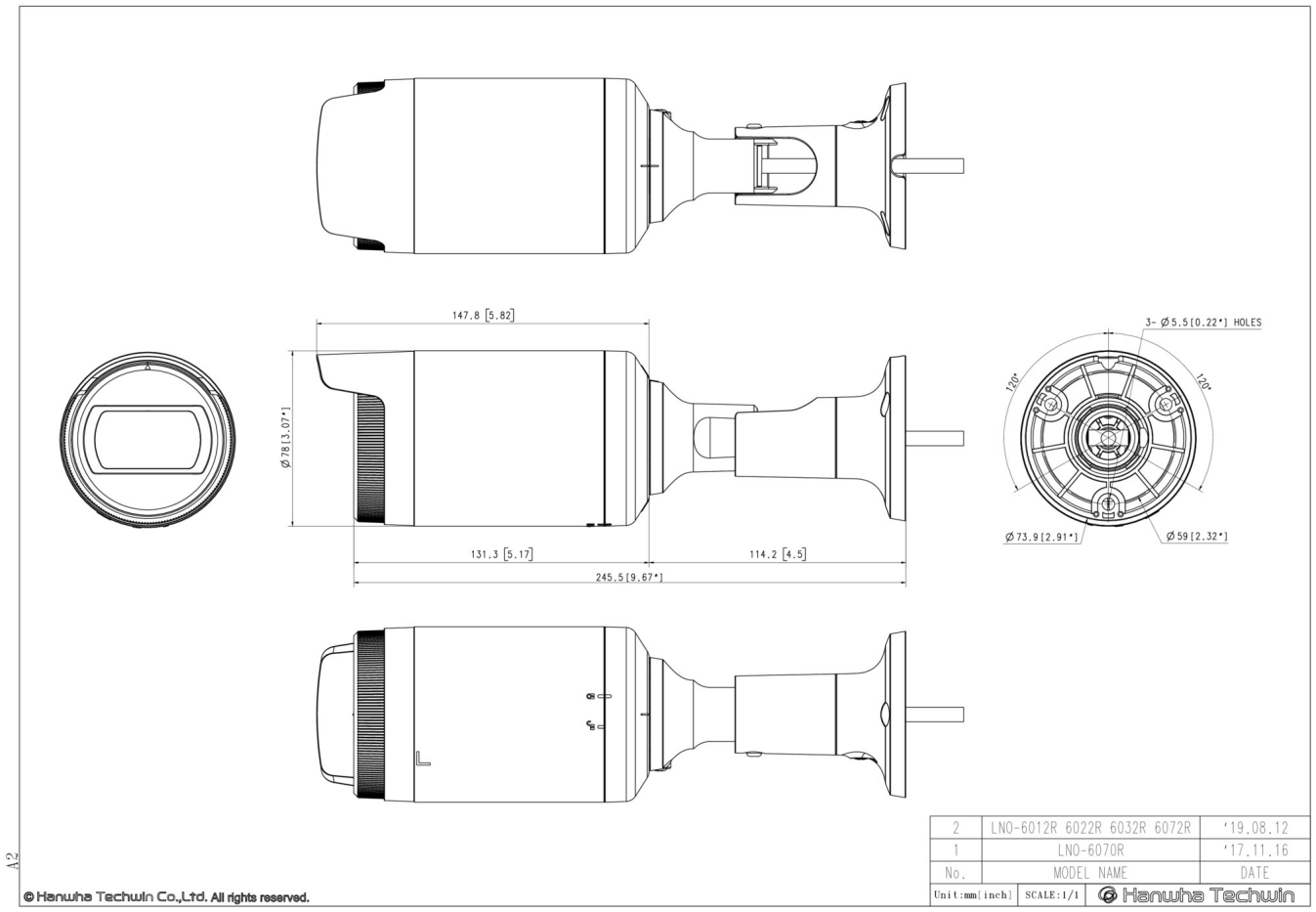

Design and specifications are subject to change without notice. The latest product information / specification can be found at HanwhaVision.com
Hanwha Vision is formerly known as Hanwha Techwin.

© Hanwha Vision CO., LTD. All rights reserved.