

Network | Bullet

LNO-6022R

2M IR Bullet Camera

Key Features

- Max. 2megapixel (1920 x 1080) resolution
- Built-in 4mm fixed lens
- Max. 30fps@all resolutions (H.264)
- H.264, MJPEG codec supported, Multiple streaming
- Day & Night (ICR), WDR (120dB)
- Tampering, Motion detection
- microSD/SDHC/SDXC memory slot(Max. 32GB), PoE
- Hallway view, WiseStreamII support
- IR viewable length 20m
- IP66 support

Design and specifications are subject to change without notice. The latest product information / specification can be found at HanwhaVision.com
Hanwha Vision is formerly known as Hanwha Techwin.

© Hanwha Vision CO., LTD. All rights reserved.

LNO-6022R

2M IR Bullet Camera



Specifications

Vidéo

Capteur	Taille	1/2,8"
	Type	CMOS
Résolution		1920x1080, 1280x960, 1280x720, 800x600, 800x448, 720x576, 720x480, 640x480, 640x360
Max. Fréquence d'images	H.265/H.264	30 ips/25 ips (60 Hz/50 Hz) (WDR désactivé)/15 ips/12 ips (60 Hz/50 Hz) (WDR activé)
	MJPEG	10 ips(@2MP Max. 2 ips)
Éclairage Illumination (Lux)	Couleur (1/30 s, 30 IRE)	0.03
	N&B (1/30 s, 30 IRE)	0.003

Objectif

Distance focale (mm)		4.0
Rapport d'ouverture maximal (nombre F)	Grand angle	2.0
Champ de vision angulaire	Horizontal	85°
	Vertical	46°
	Diagonale	99°
Éclairage des objets :		0.5m(1.64ft)
Commande de mise au point		Fixe

Panoramique / Inclinaison / Rotation

Plage d'orientation panoramique / inclinaison / rotation	Panoramique	0°~360°
	Inclinaison	0°~100°
	Rotation	0°~360°

Opérationnel

Jour / Nuit		Auto (ICR)
Compensation de contre-jour		BLC, WDR, SSDR
Large plage dynamique (dB)		120
Réduction de bruit numérique		SSNR
Détection de mouvement	Quantité	4
	Forme	Zones rectangulaires

Design and specifications are subject to change without notice. The latest product information / specification can be found at HanwhaVision.com
Hanwha Vision is formerly known as Hanwha Techwin.

© Hanwha Vision CO., LTD. All rights reserved.

Opérationnel

Masquage de zones privatives	Quantité	6
	Forme	Zones rectangulaires
Contrôle du gain		Faible, Moyen, Élevé
Balance des blancs		ATW, AWC, Manuel, Intérieur, Extérieur
LDC		Pris en charge
Obturateur électronique	Mode	Minimum, Maximum, Anti-scintillement
	Plage de vitesse	2~1/12 000 s
Rotation de la vidéo		Retournement, Miroir, Mode corridor (90°/270°)
Déclencheurs d'alarme		Analyse vidéo
Événements d'alarme lors du déclenchement d'une alarme		Téléchargement d'image : courriel/FTP, Notification : courriel, Enregistrement : Sur SD/SDHC/SDXC ou NAS à détection d'un événement
Type de lumière		LED infrarouge
Portée lumineuse	IR	30m(98.43ft)
Longueur d'onde IR		850 nm

Analyse vidéo

Événements analytiques	Normal	Détection de mouvement, Sabotage

Réseau

Ethernet		RJ-45 (10/100BASE-T)
Compression vidéo		H.265/H.264 : Main/Baseline/High, MJPEG
Codec intelligent		WiseStream II
Contrôle du débit		H.265/H.264 : CBR ou VBR, MJPEG : VBR
Flux	Unicast	Jusqu'à 6 utilisateurs
	Multicast	Pris en charge
	Diffusion multiple	Jusqu'à 3 profils
Protocole		IPv4, IPv6, TCP/IP, UDP/IP, RTP(UDP), RTP(TCP), RTCP, RTSP, NTP, HTTP, HTTPS, SSL/TLS, DHCP, FTP, SMTP, ICMP, IGMP, SNMPv1/v2c/v3(MIB-2), ARP, DNS, DDNS, QoS, UPnP, Bonjour, SRTP(TCP, UDP Unicast)
Interface de programmation d'applications	ONVIF	S, G, T
	Autres	SUNAPI (API HTTP)
Connexion directe au cloud		Optionnel (nécessite une passerelle)

Sécurité

Protection OS/Firmware	Firmware chiffré
Authentification utilisateur	Authentification Digest, Prévention des attaques par force brute
Authentification réseau	IEEE 802.1X(EAP-TLS, EAP-LEAP, EAP-PEAP, MSCHAPv2)

Design and specifications are subject to change without notice. The latest product information / specification can be found at HanwhaVision.com
Hanwha Vision is formerly known as Hanwha Techwin.

© Hanwha Vision CO., LTD. All rights reserved.

Sécurité

Communication sécurisée	HTTPS, WSS (WebSocket sécurisé), SRTP
Contrôle d'accès	Contrôle d'accès basé sur l'adresse IP
Protection des données	Identifiants de chiffrement, Chiffrement et compression pour l'export des fichiers d'enregistrement en direct
Audit	Gestion des journaux d'accès/système/événements
ID de l'appareil	Certificat de l'appareil (Hanwha Vision Root CA)
Stockage sécurisé	Chiffrement partition SDcard (AES-256)

Général

Mémoire	Mémoire vive	512 MB
	Flash	256 MB
Stockage local	Micro SD/SDHC/SDXC	Max. 32 Go x 1 emplacement

Environnement et électricité

Conditions de fonctionnement	Température	-30°C~+55°C(-22°F~+131°F)
	Humidité	0-90 % HR (sans condensation)
	Autres	Le démarrage doit s'effectuer à une température supérieure à -20°C
Conditions de stockage	Température	-30°C~+55°C(-22°F~+131°F)
	Humidité	0-90 % HR (sans condensation)
Tension d'entrée		PoE (IEEE802.3af, classe 3)
Consommation électrique	PoE	Max 6.4W, Typical 5.0W

Mécanique

Couleur	Gris foncé
Matériau	Plastique
Dimensions du produit	ø78.0x262.0mm(ø3.07x10.31")
Poids du produit	390g(0.86lb)

Certifications et normes

EMC	FCC-47 CFR Section 15 Sous-section B Classe A, ICES-3(A)/NMB-3(A), CE/UKCA - EN55032 Class A, EN 50130-4, EN 61000-3-2, EN 61000-3-3, VCCI CISPR 32 Class A, RCM AS-NZS CISPR 32 Classe A, KS C 9832 Classe A, KS C 9835
Sécurité	UL 60950-1, CAN/CSA C22.2 NO. 60950-1, IEC 62471
Environnement	IEC/EN 63000, IEC 60529 IP66

DORI (norme EN62676-4)

Détection (25 PPM/ 8 PPF)	Grand angle	42.4m(139.17ft)
Observation (63 PPM/ 19 PPF)	Grand angle	17.0m(55.67ft)

Design and specifications are subject to change without notice. The latest product information / specification can be found at HanwhaVision.com
Hanwha Vision is formerly known as Hanwha Techwin.

© Hanwha Vision CO., LTD. All rights reserved.

DORI (norme EN62676-4)

Reconnaissance (125 PPM/ 38 PPF)	Grand angle	8.5m(27.83ft)
Identification (250 PPM/ 76 PPF)	Grand angle	4.2m(13.92ft)

Design and specifications are subject to change without notice. The latest product information / specification can be found at HanwhaVision.com
Hanwha Vision is formerly known as Hanwha Techwin.

© Hanwha Vision CO., LTD. All rights reserved.

LNO-6022R

2M IR Bullet Camera



CAD

Unit: mm [inch]

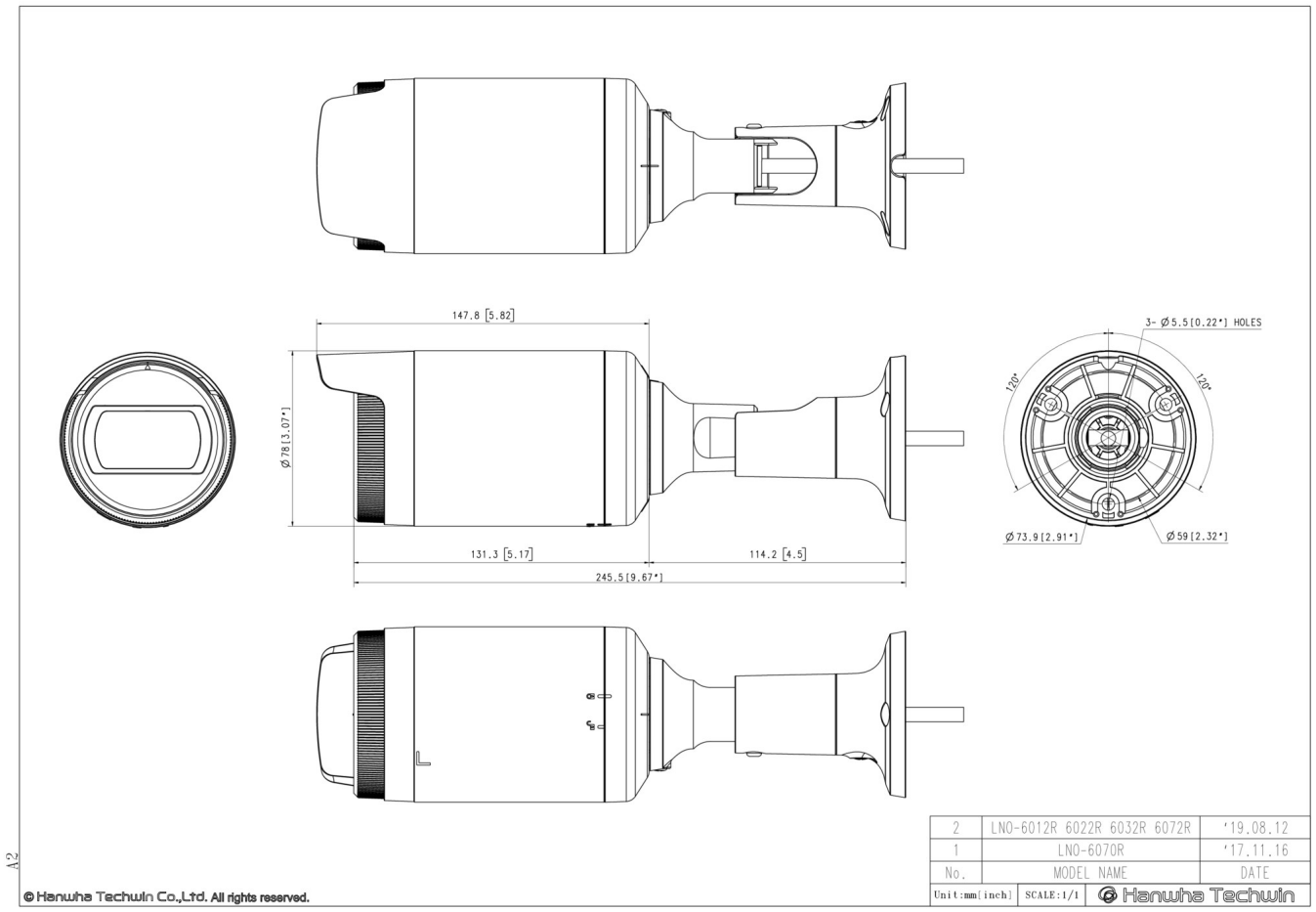

Design and specifications are subject to change without notice. The latest product information / specification can be found at HanwhaVision.com
Hanwha Vision is formerly known as Hanwha Techwin.

© Hanwha Vision CO., LTD. All rights reserved.