

Network | Bullet

LNO-6022R

2M IR Bullet Camera

Key Features

- Max. 2megapixel (1920 x 1080) resolution
- Built-in 4mm fixed lens
- Max. 30fps@all resolutions (H.264)
- H.264, MJPEG codec supported, Multiple streaming
- Day & Night (ICR), WDR (120dB)
- Tampering, Motion detection
- microSD/SDHC/SDXC memory slot(Max. 32GB), PoE
- Hallway view, WiseStreamII support
- IR viewable length 20m
- IP66 support

Design and specifications are subject to change without notice. The latest product information / specification can be found at HanwhaVision.com
Hanwha Vision is formerly known as Hanwha Techwin.

© Hanwha Vision CO., LTD. All rights reserved.

LNO-6022R

2M IR Bullet Camera



Specifications

Video

Dispositivo di imaging	Dimensioni	1/2,8"
	Tipo	CMOS
Risoluzione		1920x1080, 1280x960, 1280x720, 800x600, 800x448, 720x576, 720x480, 640x480, 640x360
Max. Framerate	H.265/H.264	30fps/25fps (60Hz/50Hz)(WDR non attivato) / 15fps/12fps (60Hz/50Hz)(WDR attivato)
	MJPEG	10fps (a 2 MP Max. 2fps)
Min. Illuminazione (Lux)	Colore (1/30 sec, 30IRE)	0.03
	B/N (1/30 sec, 30IRE)	0.003

Ottica

Lunghezza focale (mm)		4.0
Rapporto di apertura massimo (numero F)	Grandangolo	2.0
Campo visivo angolare	Orizzontale	85°
	Verticale	46°
	Diagonale	99°
Minimo Distanza oggetto		0.5m(1.64ft)
Controllo messa a fuoco		Fisso

Panoramica / Inclina / Ruota

Intervallo Panoramica / Inclinazione / Rotazione	Panoramica	0°~360°
	Inclina	0°~100°
	Ruota	0°~360°

Efficienza

Giorno e notte		Auto (ICR)
Compensazione retroilluminazione		BLC, WDR, SSDR
Wide Dynamic Range (dB)		120
Riduzione digitale del rumore		SSNR
Rilevamento movimento	Quantità	4ea
	Forma	Zone del rettangolo

Design and specifications are subject to change without notice. The latest product information / specification can be found at HanwhaVision.com
Hanwha Vision is formerly known as Hanwha Techwin.

© Hanwha Vision CO., LTD. All rights reserved.

Efficienza

Mascheramento della privacy	Quantità	6ea
	Forma	Zone rettangolari
Controllo guadagno		Basso, Medio, Alto
Bilanciamento del bianco		ATW, AWC, Manuale, Interno, Esterno
LDC		Supporto
Otturatore elettronico	Modalità	Minimo, Massimo, Anti sfarfallio
	Intervallo di velocità	2~1/12.000 sec
Rotazione video		Capovolgi, Ribalta, Vista corridoio (90°/270°)
Attivazione allarme		Analisi
Eventi di allarme quando si è verificata l'attivazione allarme		Caricamento file (immagine): e-mail/FTP, Notifica: e-mail, Registrazione: Registrazione SD/SDHC/SDXC o NAS all'attivazione di eventi
Tipo di luce		LED IR
Lunghezza visibile alla luce	IR	30m(98.43ft)
Lunghezza d'onda IR		850 nm

Analisi

Eventi analitici	Normale	Rilevamento movimento, Manomissione

Rete

Ethernet		RJ-45 (10/100BASE-T)
Compressione video		H.265/H.264: Principale/Baseline/Alta, MJPEG
Codec intelligente		WiseStream II
Controllo bitrate		H.265/H.264 CBR o VBR, MJPEG: VBR
Streaming	Unicast	Fino a 6 utenti
	Multicast	Supporto
	Streaming multiplo	Fino a 3 profili
Protocollo		IPv4, IPv6, TCP/IP, UDP/IP, RTP (UDP), RTP (TCP), RTCP, RTSP, NTP, Http, HTTPS, SSL/TLS, DHCP, FTP, SMTP, ICMP, IGMP, SNMPv1/v2c/v3 (MIB-2), ARP, DNS, DDNS, QoS, UPnP, Bonjour, SRTP (TCP, UDP Unicast)
Interfaccia di programmazione dell'applicazione	ONVIF	S, G, T
	Altri	SUNAPI (API HTTP)
Connessione diretta al cloud		Opzionale (necessita di gateway)

Sicurezza

Protezione OS / Firmware	Firmware crittografato
Autenticazione utente	Autenticazione digest, Previene attacchi di forza bruta
Autenticazione di rete	IEEE 802.1X (EAP-TLS, EAP-LEAP, EAP-PEAP, MSCHAPv2)
Comunicazione sicura	HTTPS, WSS (WebSocket Secure), SRTP

Design and specifications are subject to change without notice. The latest product information / specification can be found at HanwhaVision.com
Hanwha Vision is formerly known as Hanwha Techwin.

© Hanwha Vision CO., LTD. All rights reserved.

Sicurezza

Controllo degli accessi	Controllo degli accessi basato su IP
Protezione dei dati	Credenziali di crittografia, esportazione di file di registrazione live Crittografati
Audit	Gestione Accessi / Sistema / Registro eventi
ID dispositivo	Certificato del dispositivo (Hanwha Vision Root CA)
Archiviazione sicura	Crittografia partizione scheda SD (AES-256)

Generale

Memoria	RAM	512 MB
	Flash	256 MB
Archiviazione Edge	Micro SD/SDHC/SDXC	Max. 32 GB x 1 slot

Ambientale ed elettrico

Condizione operativa	Temperatura	-30 °C~+55 °C (-22°F~+131°F)
	Umidità	0~90% UR (senza condensa)
	Altri	L'avvio deve essere effettuato a una temperatura superiore a -20 °C
Condizioni di conservazione	Temperatura	-30 °C~+55 °C (-22°F~+131°F)
	Umidità	0~90% UR (senza condensa)
Tensione di ingresso		PoE (IEEE802.3af, Classe3)
Consumo energetico	PoE	Max 6.4W, Typical 5.0W

Meccanico

Colore	Grigio scuro
Materiale	Plastica
Dimensioni del prodotto	ø78.0x262.0mm(ø3.07x10.31”)
Peso del prodotto	390g(0.86lb)

Certificazioni e standard

EMC	FCC 47 CFR 15 Sottoparte B Classe A, ICES-3(A)/NMB-3(A), CE/UKCA - EN55032 Classe A, EN 50130-4, EN 61000-3-2, EN 61000-3-3, VCCI CISPR 32 Classe A, RCM AS-NZS CISPR 32 Classe A, KS C 9832 Classe A, KS C 9835
Sicurezza	UL 60950-1, CAN/CSA C22.2 N. 60950-1, IEC 62471
Ambientale	IEC/EN 63000, IEC 60529 IP66

DORI (norma EN62676-4)

Rilevamento (25PPM / 8PPF)	Grandangolo	42.4m(139.17ft)
Osserva (63PPM / 19PPF)	Grandangolo	17.0m(55.67ft)
Riconoscimento (125PPM / 38PPF)	Grandangolo	8.5m(27.83ft)
Identifica (250PPM / 76PPF)	Grandangolo	4.2m(13.92ft)

Design and specifications are subject to change without notice. The latest product information / specification can be found at HanwhaVision.com
Hanwha Vision is formerly known as Hanwha Techwin.

© Hanwha Vision CO., LTD. All rights reserved.

LNO-6022R

2M IR Bullet Camera



CAD

Unit: mm [inch]

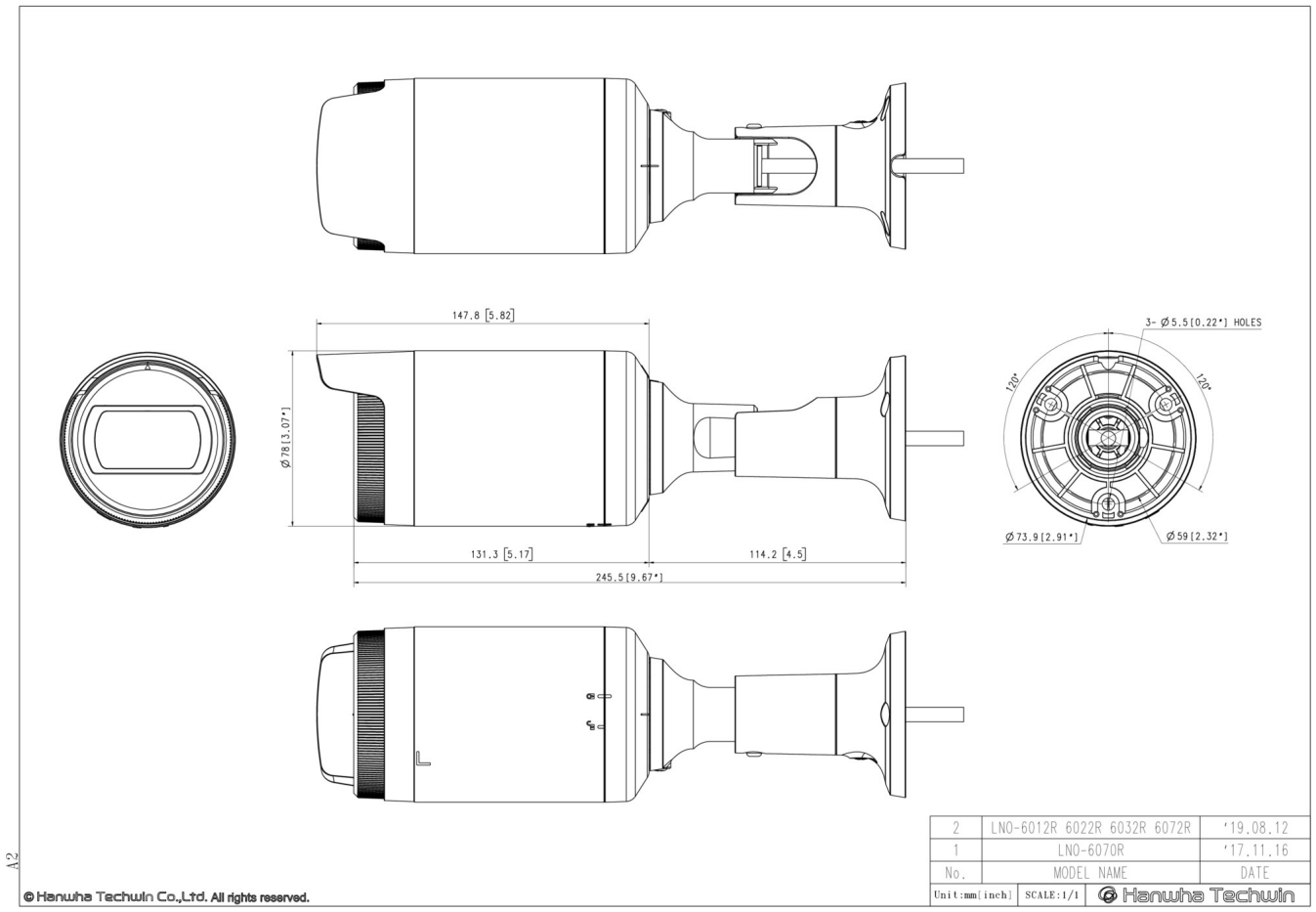

Design and specifications are subject to change without notice. The latest product information / specification can be found at HanwhaVision.com
Hanwha Vision is formerly known as Hanwha Techwin.

© Hanwha Vision CO., LTD. All rights reserved.