

Network | Bullet

LNO-6022R

2M IR Bullet Camera

Key Features

- Max. 2megapixel (1920 x 1080) resolution
- Built-in 4mm fixed lens
- Max. 30fps@all resolutions (H.264)
- H.264, MJPEG codec supported, Multiple streaming
- Day & Night (ICR), WDR (120dB)
- Tampering, Motion detection
- microSD/SDHC/SDXC memory slot(Max. 32GB), PoE
- Hallway view, WiseStreamII support
- IR viewable length 20m
- IP66 support

Design and specifications are subject to change without notice. The latest product information / specification can be found at HanwhaVision.com
Hanwha Vision is formerly known as Hanwha Techwin.

© Hanwha Vision CO., LTD. All rights reserved.

LNO-6022R

2M IR Bullet Camera



Specifications

Wideo

Urządzenie obrazujące	Rozmiar	1/2,8"
	Typ	CMOS
Rozdzielczość		1920x1080, 1280x960, 1280x720, 800x600, 800x448, 720x576, 720x480, 640x480, 640x360
Maks. liczba klatek na sekundę	H.265/H.264	30 klatek na sekundę/25 klatek na sekundę (60 Hz/50 Hz) (WDR wyłączone) / 15 klatek na sekundę/12 klatek na sekundę (60 Hz/50 Hz) (WDR włączone)
	MJPEG	10 klatek na sekundę (przy 2 MP maks. 2 klatki na sekundę)
Minimalne oświetlenie (luksy)	Kolor (1/30 s, 30 IRE)	0.03
	BW (1/30 s, 30 IRE)	0.003

Obiektyw

Ogniskowa (mm)		4.0
Maksymalny współczynnik przysłony (wartość F)	Szeroki	2.0
Kąt widzenia	Poziomo	85°
	Pionowo	46°
	Po przekątnej	99°
Minimalna odległość od obiektu		0.5m(1.64ft)
Sterowanie ostrością		Stałe

Obracanie / pochylanie / obrót

Zakres obrotu / pochylenia / rotacji	Obracanie	0°~360°
	Pochylenie	0°~100°
	Obrót	0°~360°

Operacyjne

Dzień i noc	Automatyczny (ICR)
Kompensacja podświetlenia	BLC, WDR, SSDR
Szeroki zakres dynamiczny (dB)	120
Cyfrowa redukcja szumów	SSNR

Design and specifications are subject to change without notice. The latest product information / specification can be found at HanwhaVision.com
Hanwha Vision is formerly known as Hanwha Techwin.

© Hanwha Vision CO., LTD. All rights reserved.

Operacyjne

Wykrywanie ruchu	Ilość	4ea
	Kształt	Strefy prostokątne
Maskowanie prywatności	Ilość	6 ea
	Kształt	Strefy prostokątne
Kontrola wzmocnienia		Niska, Średnie, Wysoka
Balans bieli		ATW, AWC, Ręczny, W pomieszczeniach, Na zewnątrz
LDC		Obsługa
Elektroniczna migawka	Tryb	Minimalna, Maksymalna, Antyflicker
	Zakres prędkości	2~1/12 000 s
Obrót obrazu		Odwrócenie, Odbicie lustrzane, Widok korytarzowy (90°/270°)
Wyzwalacze alarmu		Analityka
Zdarzenia alarmowe Po wystąpieniu zdarzenia alarmowego		Przesyłanie plików (obraz): e-mail/FTP, Powiadomienie: e-mail, Nagrywanie: nagrywanie na karcie SD/SDHC/SDXC lub serwerze NAS po wystąpieniu zdarzenia
Typ światła		LED IR
Widoczna długość światła	IR	30m(98.43ft)
Długość fali podczerwieni		850 nm

Analityka

Analityka zdarzeń	Normalne	Wykrywanie ruchu, Manipulacja

Sieć

Ethernet		RJ-45 (10/100BASE-T)
Kompresja wideo		H.265/H.264: Główny/Podstawowy/Wysoki, MJPEG
Inteligentny kodek		WiseStream II
Kontrola przepływności		H.265/H.264: CBR lub VBR, MJPEG: VBR
Strumieniowanie	Unicast	Do 6 użytkowników
	Multicast	Obsługa
	Wiele strumieni	Do 3 profili
Protokół		IPv4, IPv6, TCP/IP, UDP/IP, RTP(UDP), RTP(TCP), RTCP, RTSP, NTP, HTTP, HTTPS, SSL/TLS, DHCP, FTP, SMTP, ICMP, IGMP, SNMPv1/v2c/v3(MIB-2), ARP, DNS, DDNS, QoS, UPnP, Bonjour, SRTP(TCP, UDP Unicast)
Interfejs programowania aplikacji	ONVIF	S, G, T
	Inne	SUNAPI (HTTP API)
Bezpośrednie połączenie z chmurą		Opcjonalne (wymaga bramy)

Design and specifications are subject to change without notice. The latest product information / specification can be found at HanwhaVision.com
Hanwha Vision is formerly known as Hanwha Techwin.

© Hanwha Vision CO., LTD. All rights reserved.

Bezpieczeństwo

Ochrona systemu operacyjnego / oprogramowania układowego	Szyfrowane oprogramowanie układowe
Uwierzytelnianie użytkownika	Digest authentication, Zapobieganie atakom brute-force
Uwierzytelnianie sieciowe	IEEE 802.1X (EAP-TLS, EAP-LEAP, EAP-PEAP, MSCHAPv2)
Bezpieczna komunikacja	HTTPS, WSS (WebSocket Secure), SRTP
Kontrola dostępu	Kontrola dostępu oparta na adresie IP
Ochrona danych	Poświadczenia szyfrowania, Szyfrowanie i kompresja plików eksportowanych z nagrania na żywo
Audyt	Zarządzanie dostępem / systemem / dziennikiem zdarzeń
Identyfikator urządzenia	Certyfikat urządzenia (Hanwha Vision Root CA)
Bezpieczne przechowywanie	Szyfrowanie partycji karty SD (AES-256)

Ogólne

Pamięć	Pamięć RAM	512 MB
	Flash	256 MB
Pamięć brzegowa	Micro SD/SDHC/SDXC	Maks. 32 GB x 1 gniazdo

Parametry środowiskowe i elektryczne

Warunki pracy	Temperatura	-30°C~+55°C (-22°F~+131°F)
	Wilgotność	0–90% RH (bez kondensacji)
	Inne	Uruchomienie powinno odbywać się w temperaturze powyżej -20°C
Warunki przechowywania	Temperatura	-30°C~+55°C (-22°F~+131°F)
	Wilgotność	0~90% RH (bez kondensacji)
Napięcie wejściowe		PoE (IEEE802.3af, klasa 3)
Pobór mocy	PoE	Max 6.4W, Typical 5.0W

Mechaniczne

Kolor	Ciemnoszary
Materiał	Tworzywo sztuczne
Wymiary produktu	ø78.0x262.0mm(ø3.07x10.31”)
Waga produktu	390g(0.86lb)

Certyfikaty i normy

EMC	FCC 47 CFR 15 podczęść B klasa A, ICES-3(A)/NMB-3(A), CE/UKCA – EN55032 klasa A, EN 50130-4, EN 61000-3-2, EN 61000-3-3, VCCI CISPR 32 Klasa A, RCM AS-NZS CISPR 32 Klasa A, KS C 9832 Klasa A, KS C 9835
Bezpieczeństwo	UL 60950-1, CAN/CSA C22.2 NR 60950-1, IEC 62471
Środowisko	IEC/EN 63000, IEC 60529 IP66

Design and specifications are subject to change without notice. The latest product information / specification can be found at HanwhaVision.com
Hanwha Vision is formerly known as Hanwha Techwin.

© Hanwha Vision CO., LTD. All rights reserved.

DORI (norma EN62676-4)

Wykrywanie (25PPM/ 8PPF)	Szeroki	42.4m(139.17ft)
Obserwacja (63PPM/ 19PPF)	Szeroki	17.0m(55.67ft)
Rozpoznawanie (125PPM/ 38PPF)	Szeroki	8.5m(27.83ft)
Identyfikacja (250PPM/ 76PPF)	Szeroki	4.2m(13.92ft)

Weryfikacja

Weryfikacja	202407

Design and specifications are subject to change without notice. The latest product information / specification can be found at HanwhaVision.com
Hanwha Vision is formerly known as Hanwha Techwin.

© Hanwha Vision CO., LTD. All rights reserved.

LNO-6022R

2M IR Bullet Camera



CAD

Unit: mm [inch]

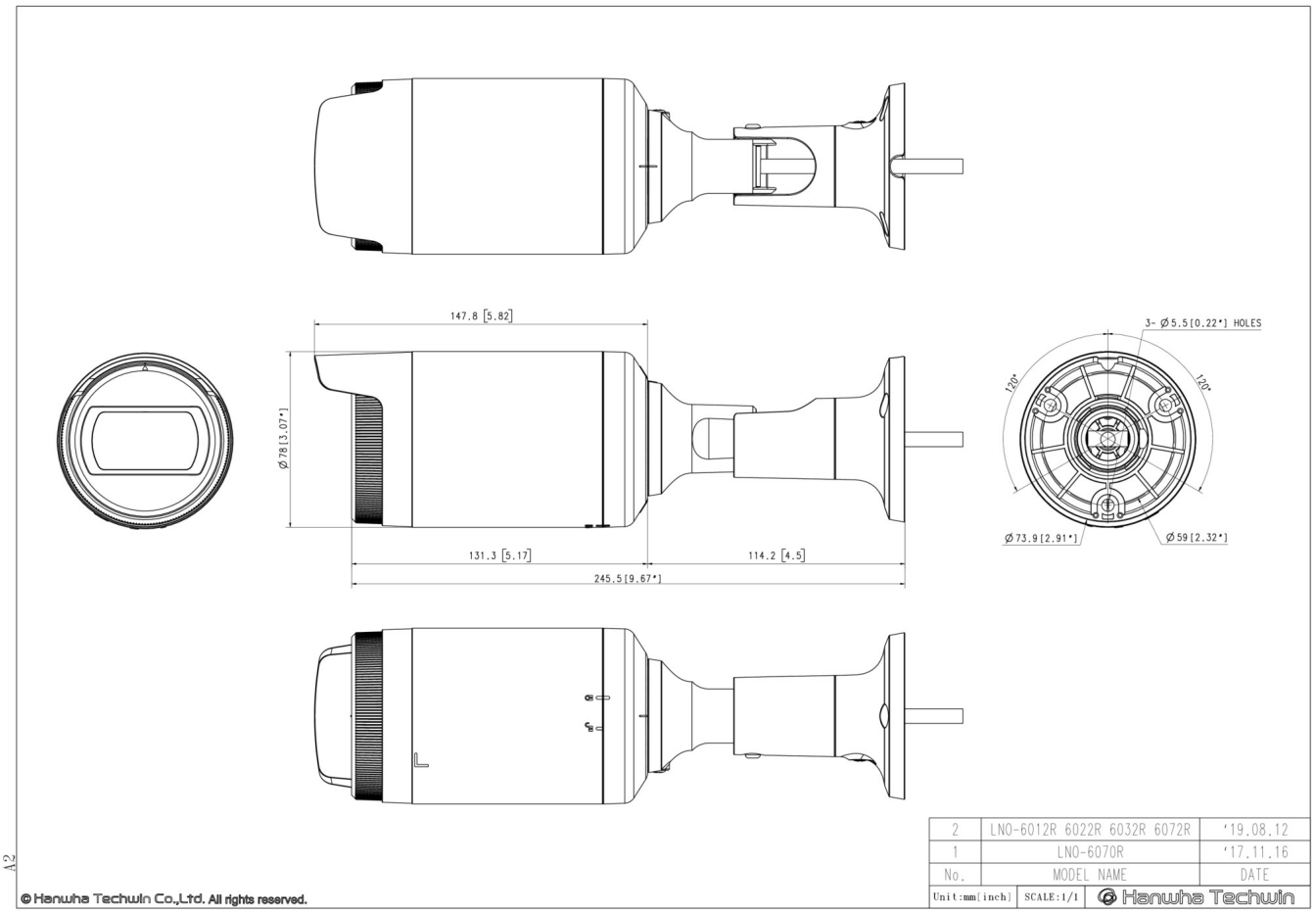

Design and specifications are subject to change without notice. The latest product information / specification can be found at HanwhaVision.com
Hanwha Vision is formerly known as Hanwha Techwin.

© Hanwha Vision CO., LTD. All rights reserved.