

Network | Bullet

LNO-6022R

2M IR Bullet Camera

Key Features

- Max. 2megapixel (1920 x 1080) resolution
- Built-in 4mm fixed lens
- Max. 30fps@all resolutions (H.264)
- H.264, MJPEG codec supported, Multiple streaming
- Day & Night (ICR), WDR (120dB)
- Tampering, Motion detection
- microSD/SDHC/SDXC memory slot(Max. 32GB), PoE
- Hallway view, WiseStreamII support
- IR viewable length 20m
- IP66 support

Design and specifications are subject to change without notice. The latest product information / specification can be found at HanwhaVision.com
Hanwha Vision is formerly known as Hanwha Techwin.

© Hanwha Vision CO., LTD. All rights reserved.

LNO-6022R

2M IR Bullet Camera



Specifications

Video

Görüntüleme Aygıtı	Boyut	1/2,8"
	Tür	CMOS
Çözünürlük		1920x1080, 1280x960, 1280x720, 800x600, 800x448, 720x576, 720x480, 640x480, 640x360
En Fazla Kare hızı	H.265/H.264	30fps/25fps(60Hz/50Hz)(WDR kapalı) / 15fps/12fps(60Hz/50Hz)(WDR açık)
	MJPEG	10fps(@2MP En Fazla 2fps)
Min. Aydınlatma (Lüks)	Renk(1/30sn, 30IRE)	0.03
	SB(1/30sn, 30IRE)	0.003

Lens

Odak Uzunluğu (mm)		4.0
Maks. Diyafram Açıklığı Oranı (F numarası)	Geniş	2.0
Açısal Görüş Alanı	Yatay	85°
	Dikey	46°
	Diyagonal	99°
Min. Nesne Mesafesi		0.5m(1.64ft)
Odak Kontrolü		Sabit

Pan / Tilt / Döndürme

Pan / Tilt / Döndürme Aralığı	Pan	0°~360°
	Tilt	0°~100°
	Döndürme	0°~360°

İşletimsel

Gündüz ve Gece	Otom. (ICR)
Arka Işık Dengeleme	BLC, WDR, SSDR
Geniş Dinamik Aralık (dB)	120
Dijital Gürültü Azaltma	SSNR

Design and specifications are subject to change without notice. The latest product information / specification can be found at HanwhaVision.com
Hanwha Vision is formerly known as Hanwha Techwin.

© Hanwha Vision CO., LTD. All rights reserved.

İşletimsel

Hareket Algılama	Miktar	4
	Şekil	Dikdörtgen bölge
Gizlilik Maskesi	Miktar	6
	Şekil	Dikdörtgen bölge
Kazanç Kontrolü		Düşük, Orta, Yüksek
Beyaz Dengesi		ATW, AWC, Manuel, İç Mekan, Dış Mekan
LDC		Destek
Elektronik Obtüratör	Mod	Minimum, Maksimum, Kırpışma Önleme
	Hız Aralığı	2~1/12.000 sn
Video Döndürme		Çevirme, Ayna, Koridor görünümü (90°/270°)
Alarm Tetikleyiciler		Analiz Araçları
Alarm Tetikleyici Gerçekleştiğinde Alarm Olayları		Dosya yükleme(resim): e-posta/FTP, Bildirim: e-posta, Kayıt: Olay tetiklemelerinde SD / SDHC / SDXC veya NAS kaydı
Işık Türü		IR LED
Işık Görüntülenebilir Uzunluğu	IR	30m(98.43ft)
IR Dalga Boyu		850 nm

Analiz Araçları

Analiz Araçları Olayları	Normal	Hareket algılama, Kurcalama

Ağ

Ethernet		RJ-45(10/100BASE-T)
Video Sıkıştırma		H.265/H.264: Ana/Temel/Yüksek, MJPEG
Smart Codec		WiseStream II
Bit Hızı Kontrolü		H.265/H.264: CBR veya VBR, MJPEG: VBR
Yayın akışı	Unicast	6 kullanıcıya kadar
	Multicast	Destek
	Çoklu Yayın Akışı	3 profile kadar
Protokol		IPv4, IPv6, TCP/IP, UDP/IP, RTP(UDP), RTP(TCP), RTCP, RTSP, NTP, HTTP, HTTPS, SSL/TLS, DHCP, FTP, SMTP, ICMP, IGMP, SNMPv1/v2c/v3(MIB-2), ARP, DNS, DDNS, QoS, UPnP, Bonjour, SRTP(TCP, UDP Unicast)
Uygulama Programlama Arayüzü	ONVIF	S, G, T
	Diğer	SUNAPI(HTTP API)
Direkt Bulut Bağlantısı		Opsiyonel (geçit gerektirir)

Güvenlik

İS / Yerleşik Yazılım Koruması	Şifrelenen yerleşik yazılım

Design and specifications are subject to change without notice. The latest product information / specification can be found at HanwhaVision.com
Hanwha Vision is formerly known as Hanwha Techwin.

© Hanwha Vision CO., LTD. All rights reserved.

Güvenlik

Kullanıcı kimlik doğrulaması	Digest kimlik doğrulaması, Kaba kuvvet saldırılarını önleme
Ağ kimlik doğrulaması	IEEE 802.1X(EAP-TLS, EAP-LEAP, EAP-PEAP, MSCHAPv2)
Güvenli İletişim	HTTPS, WSS(WebSocket Güvenli), SRTP
Erişim Denetimi	IP bazlı erişim denetimi
Veri Koruması	Şifreleme kimlik bilgileri, Canlı kayıt dosya dışa aktarımı için şifreleme sıkıştırma
Denetim	Erişim / Sistem / Olay Günlüğü yönetimi
Aygıt Kimliği	Cihaz sertifikası(Hanwha Vision Root CA)
Güvenli Depolama	SDcard bölme şifreleme (AES-256)

Genel

Bellek	RAM	512MB
	Flaş	256MB
Kenar Depolama	Mikro SD/SDHC/SDXC	En Fazla 32GB x 1 yuva

Çevresel ve Elektriksel

Çalışma Koşulu	Sıcaklık	-30°C~+55°C(-22°F~+131°F)
	Nemlilik	%0~90% BN(yoğuşmayan)
	Diğer	-20°C'nin üzerinde çalıştırılmalıdır
Depolama Koşulu	Sıcaklık	-30°C~+55°C(-22°F~+131°F)
	Nemlilik	%0~90% BN(yoğuşmayan)
Giriş Voltajı		PoE(IEEE802.3af, Sınıf3)
Güç Tüketimi	PoE	Max 6.4W, Typical 5.0W

Mekanik

Renk	Koyu gri
Malzeme	Plastik
Ürün Boyutları	ø78.0x262.0mm(ø3.07x10.31")
Ürün Ağırlığı	390g(0.86lb)

Sertifikasyonlar ve Standartlar

EMC	FCC 47 CFR 15 Alt Bölüm B Sınıf A, ICES-3(A)/NMB-3(A), CE/UKCA - EN55032 Sınıf A, EN 50130-4, EN 61000-3-2, EN 61000-3-3, VCCI CISPR 32 Sınıf A, RCM AS-NZS CISPR 32 Sınıf A, KS C 9832 Sınıf A, KS C 9835
Emniyet	UL 60950-1, CAN/CSA C22.2 NO. 60950-1, IEC 62471
Ortam	IEC/EN 63000, IEC 60529 IP66

DORI (EN62676-4 standardı)

Algılama (25PPM/ 8PPF)	Geniş	42.4m(139.17ft)
Gözlemleme (63PPM/ 19PPF)	Geniş	17.0m(55.67ft)

Design and specifications are subject to change without notice. The latest product information / specification can be found at HanwhaVision.com
Hanwha Vision is formerly known as Hanwha Techwin.

© Hanwha Vision CO., LTD. All rights reserved.

DORI (EN62676-4 standardı)

Tanıma (125PPM/ 38PPF)	Geniş	8.5m(27.83ft)
Tanımlama (250PPM/ 76PPF)	Geniş	4.2m(13.92ft)

Design and specifications are subject to change without notice. The latest product information / specification can be found at HanwhaVision.com
Hanwha Vision is formerly known as Hanwha Techwin.

© Hanwha Vision CO., LTD. All rights reserved.

LNO-6022R

2M IR Bullet Camera



CAD

Unit: mm [inch]

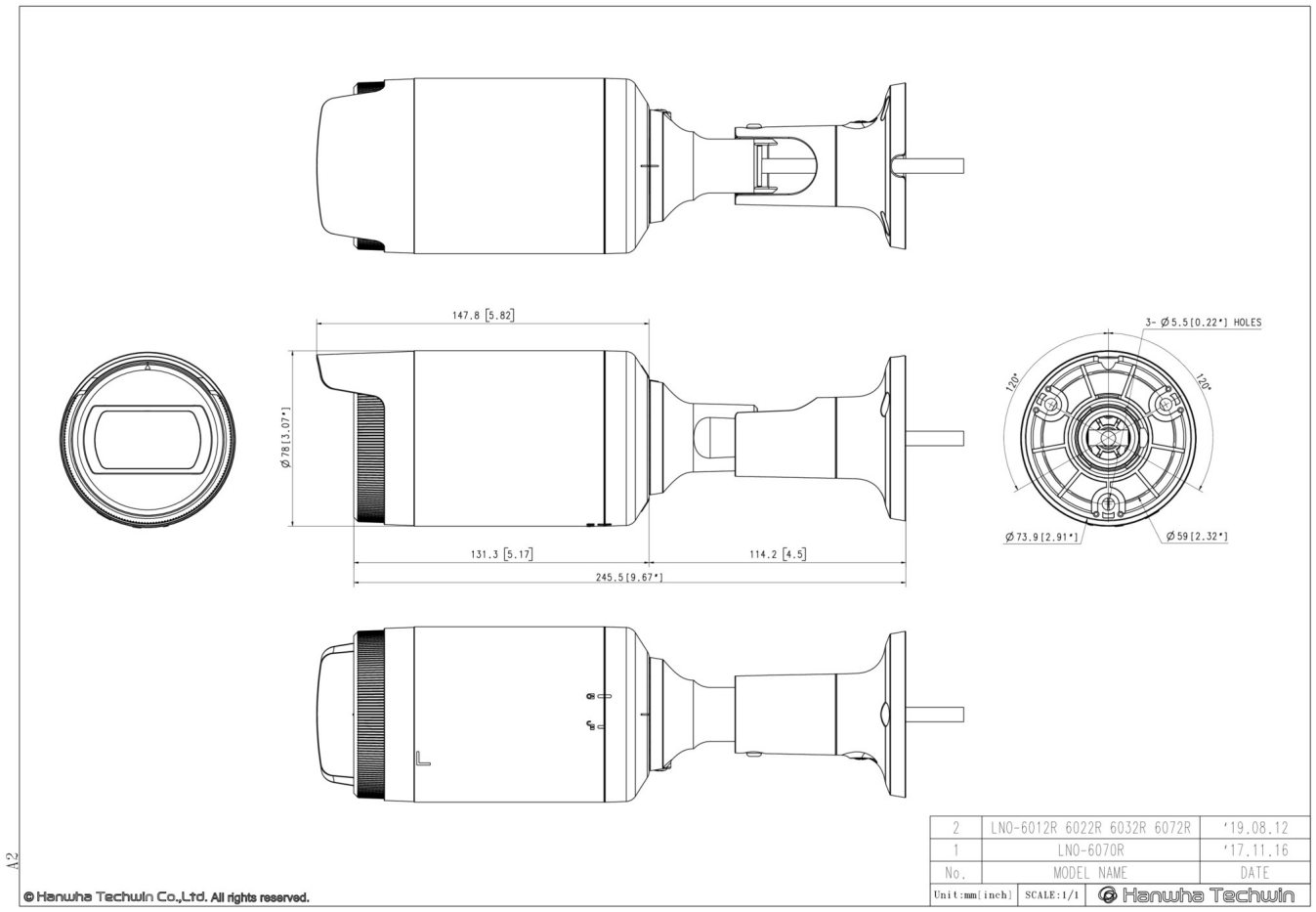

Design and specifications are subject to change without notice. The latest product information / specification can be found at HanwhaVision.com
Hanwha Vision is formerly known as Hanwha Techwin.

© Hanwha Vision CO., LTD. All rights reserved.