

Network

PNM-7002VD

2MP x 2CH Multi-directional Camera

Key Features

- 2ea x 1920 x 1080 resolution
- Max. 60fps@2M (H.265 / H.264)
- H.265, H.264, MJPEG codec supported
- Day & Night, WDR (150dB)
- Loitering, Directional detection, Fog detection
- Motion detection, Tampering, WiseStream II Support
- SD/SDHC/SDXC memory 2 slots (each camera)

Design and specifications are subject to change without notice. The latest product information / specification can be found at HanwhaVision.com
Hanwha Vision is formerly known as Hanwha Techwin.

© Hanwha Vision CO., LTD. All rights reserved.

PNM-7002VD

2MP x 2CH Multi-directional Camera



Specifications

Video

Rozlišení		1920 x 1080, 1280 x 1024, 1280 x 960, 1280 x 720, 1024 x 768, 800 x 600, 800 x 448, 720 x 576, 720 x 480, 640 x 480, 640 x 360, 320 x 240
Max. snímková frekvence	H.265/H.264	60 snímků za sekundu/50 snímků za sekundu (60 Hz/50 Hz)
	MJPEG	30 snímků za sekundu
Video výstup		CVBS: 1,0 Vp-p / 75 Ω kompozitní pro instalaci

Objektiv

Volitelný objektiv		SLA-2M2402D, SLA-2M2802D, SLA-2M3602D, SLA-2M6002D

Provozní parametry

Den a noc		Automaticky (elektricky)
Kompenzace podsvícení		BLC, HPS, WDR, SSDR
Široký dynamický rozsah (dB)		150
Digitální redukce šumu		SSNR V
Digitální stabilizace obrazu		Podpora
Odmlžování		Podpora
Detekce pohybu	Množství	8 ks
	Tvar	8bodové polygonální zóny
Maskování privátních zón	Množství	32 ks
	Tvar	Polygonální zóny
	Barva / Varianta	Šedá, Zelená, Červená, Modrá, Černá, Bílá, Mozaika
Řízení zesílení		Nízká, Prostřední, Vysoké
Vyvážení bílé		ATW, AWC, Manuální, Vnitřní, Venkovní
LDC (KOREKCE ZKRESLENÍ OBJEKTIVU)		Podpora
Elektronická závěrka	Režim	Minimálně, Maximálně, Proti blikání
	Rozsah rychlostí	2 ~ 1/12 000 s
Otáčení videa		Převrácení, Zrcadlo, Chodbový pohled (90°/270°)
Spouštěče alarmu		Analytika, Odpojení sítě

Design and specifications are subject to change without notice. The latest product information / specification can be found at HanwhaVision.com
Hanwha Vision is formerly known as Hanwha Techwin.

© Hanwha Vision CO., LTD. All rights reserved.

Provozní parametry

Alarmové události při spuštění alarmu		Nahrání souboru (obrázek): e-mail/FTP, Oznámení: e-mail, Nahrávání: Nahrávání na SD/SDHC/SDXC nebo NAS při spuštění události

Analytika

Analytické události	Normální	Detekce rozostření, Detekce pohybu, Neoprávněná manipulace, Detekce mlhy, Detekce obličeje, Virtuální oblast (narušení, vniknutí, příchod/odchod, objevení/zmizení objektu), Virtuální linie (překročení, směr)

Síť

Ethernet		RJ-45 (10/100/1000BASE-T)
Komprese videa		H.265/H.264: hlavní/základní/vysoký profil, MJPEG
Smart Codec		Manuální, WiseStreamII
Řízení datového toku		H.265/H.264: CBR nebo VBR, MJPEG: VBR
Streamování	Unicast	Až 20 uživatelů
	Multicast	Podpora
	Vícenásobné streamování	Až 10 profilů
Protokol		IPv4, IPv6, TCP/IP, UDP/IP, RTP (UDP), RTP (TCP), RTCP, RTSP, NTP, HTTP, HTTPS, SSL/TLS, DHCP, FTP, SMTP, ICMP, IGMP, SNMPv1/v2c/v3 (MIB-2), ARP, DNS, DDNS, QoS, UPnP, Bonjour, LLDP, PIM-SM
Rozhraní pro programování aplikací	OVNIF	S, T
	Jiné	SUNAPI (HTTP API)
Přímé připojení ke cloudu		Volitelné (vyžaduje bránu)

Zabezpečení

Ochrana OS / firmwaru	Šifrovaný firmware, Zabezpečené zavádění systému, Podepsaný firmware
Ověřování uživatelů	Ověřování uživatelů pomocí protokol Digest
Ověřování sítě	IEEE 802.1X (EAP-TLS, EAP-LEAP)
Zabezpečená komunikace	HTTPS
Kontrola přístupu	Kontrola přístupu na základě IP adresy
Ochrana údajů	Šifrování autentizačních údajů, Šifrování a komprese pro export souborů živého záznamu
Kontrola	Správa přístupů / systému / protokolu událostí
Zabezpečené úložiště	Šifrování oddílu SD karty (AES-256)

Obecné parametry

Paměť	RAM	3 GB
	Flash	768 MB
Úložiště na okraji	Micro SD/SDHC/SDXC	Max. 256 GB x 2 sloty (celkem 512 GB)

Design and specifications are subject to change without notice. The latest product information / specification can be found at HanwhaVision.com
Hanwha Vision is formerly known as Hanwha Techwin.

© Hanwha Vision CO., LTD. All rights reserved.

Parametry prostředí a elektrotechnické parametry

Provozní podmínky	Teplota	-40 °C ~ +55 °C (-40 °F ~ +131 °F)
	Vlhkost	0 ~ 95 % relativní vlhkost (nekondenzující)
Skladovací podmínky	Teplota	-50 °C ~ +60 °C (-58 °F ~ +140 °F)
	Vlhkost	0 ~ 95 % relativní vlhkost (nekondenzující)
Vstupní napětí		PoE (IEEE802.3af, třída 3)
Spotřeba energie	PoE	Typical: 12.00W, Max: 12.95W

Mechanické parametry

Barva	Bílá
Materiál	Hliník
RAL kód	RAL9003
Rozměry výrobku	ø197.6x84mm(7.78x3.31")
Hmotnost výrobku	1,250g(2.76lb)
Kompatibilní kanálový otvor	19,1 mm (3/4") (M25)
Kompatibilní krabice	Jednoduchý, Dvojitý, 4" osmiúhelník, Čtvercový

Certifikace a normy

Prostředí	IEC 60529 IP66, IEC 62262 IK10

Design and specifications are subject to change without notice. The latest product information / specification can be found at HanwhaVision.com
Hanwha Vision is formerly known as Hanwha Techwin.

© Hanwha Vision CO., LTD. All rights reserved.

PNM-7002VD

2MP x 2CH Multi-directional Camera



CAD

Unit: mm [inch]

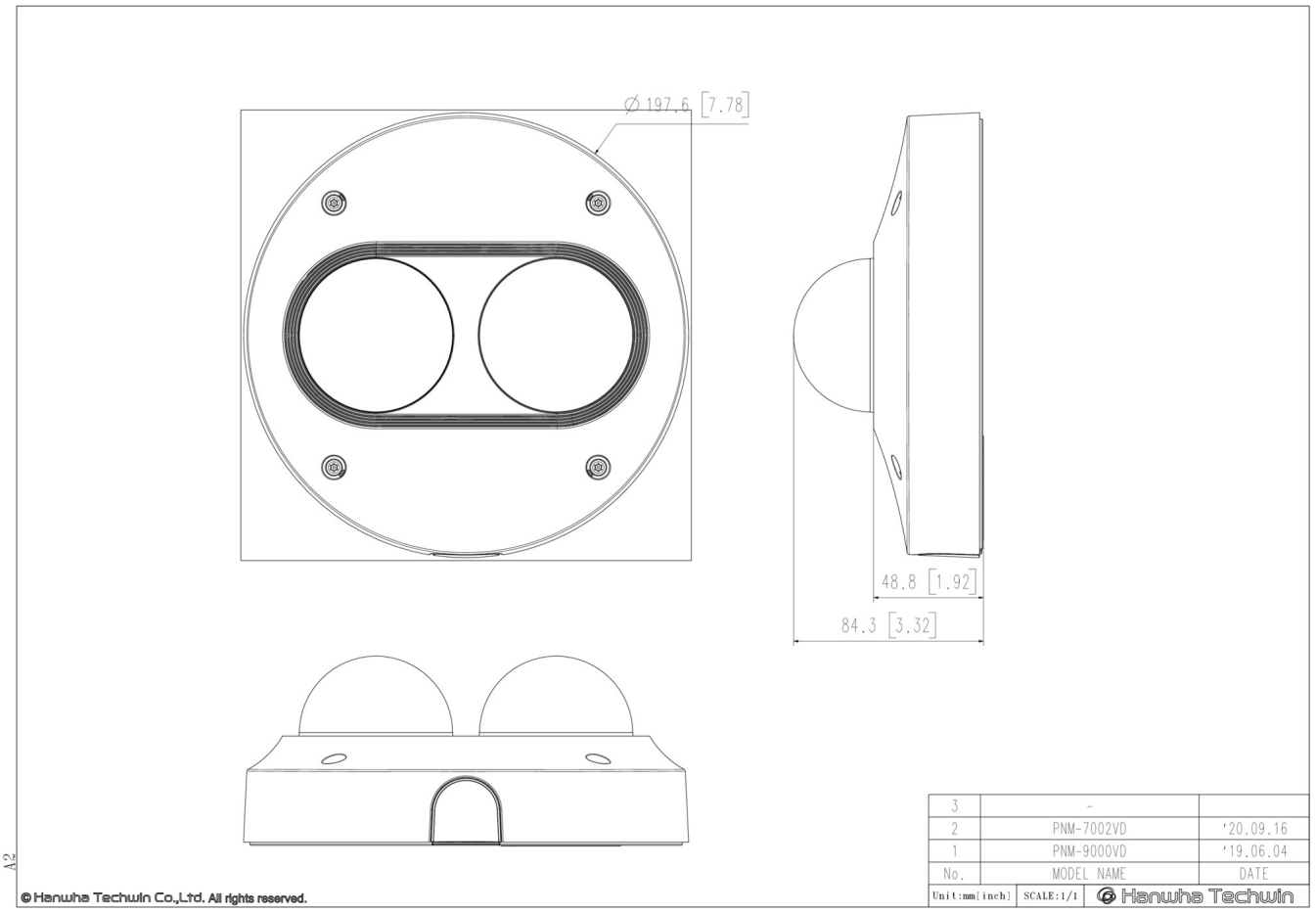

Design and specifications are subject to change without notice. The latest product information / specification can be found at HanwhaVision.com
Hanwha Vision is formerly known as Hanwha Techwin.

© Hanwha Vision CO., LTD. All rights reserved.

Compatible Devices


SLA-2M2402D


SLA-2M2802D


SLA-2M3602D


SLA-2M6002D

Design and specifications are subject to change without notice. The latest product information / specification can be found at HanwhaVision.com
Hanwha Vision is formerly known as Hanwha Techwin.

© Hanwha Vision CO., LTD. All rights reserved.