

Network

PNM-7002VD

2MP x 2CH Multi-directional Camera

Key Features

- 2ea x 1920 x 1080 resolution
- Max. 60fps@2M (H.265 / H.264)
- H.265, H.264, MJPEG codec supported
- Day & Night, WDR (150dB)
- Loitering, Directional detection, Fog detection
- Motion detection, Tampering, WiseStream II Support
- SD/SDHC/SDXC memory 2 slots (each camera)

Design and specifications are subject to change without notice. The latest product information / specification can be found at HanwhaVision.com
Hanwha Vision is formerly known as Hanwha Techwin.

© Hanwha Vision CO., LTD. All rights reserved.

PNM-7002VD

2MP x 2CH Multi-directional Camera



Specifications

Video

Auflösung		1920x1080, 1280x1024, 1280x960, 1280x720, 1024x768, 800x600, 800x448, 720x576, 720x480, 640x480, 640x360, 320x240
Max. Framerate	H.265/H.264	60 fps/50 fps (60 Hz/50 Hz)
	MJPEG	30 fps
Video-Ausgang		CVBS: 1,0 Vp-p / 75 Ω Verbund für den Einbau

Linse

Optionale Linse		SLA-2M2402D, SLA-2M2802D, SLA-2M3602D, SLA-2M6002D

Operativ

Tag & Nacht		Auto (elektrisch)
Hintergrundbeleuchtungskompensation		BLC, HLC, WDR, SSDR
Großer Dynamikbereich (dB)		150
Digitale Rauschunterdrückung		SSNR V
Digitale Bildstabilisierung		Unterstützung
Entnebeln		Unterstützung
Bewegungserkennung	Menge	8EA
	Form	8-Punkt-Polygonzonen
Datenschutzmaskierung	Menge	32ea
	Form	Polygonzonen
	Farbe / Option	Grau, Grün, Rot, Blau, Schwarz, Weiß, Mosaik
Verstärkung		Niedrig, Mittel, Hoch
Weißabgleich		ATW, AWC, Manuell, Innenbereich, Außenbereich
LDC		Unterstützung
Elektronischer Verschluss	Modus	Minimum, Maximum, Anti-Flackern
	Geschwindigkeitsbereich	2–1/12.000 Sekunde
Videodrehung		Umdrehen, Spiegeln, Fluransicht (90°/270°)
Alarmauslöser		Analysen, Netzwerkverbindung trennen

Design and specifications are subject to change without notice. The latest product information / specification can be found at HanwhaVision.com
Hanwha Vision is formerly known as Hanwha Techwin.

© Hanwha Vision CO., LTD. All rights reserved.

Operativ

Alarmereignisse beim Auftreten eines Alarmauslösers	Datei-Upload (Bild): E-Mail/FTP, Benachrichtigung: E-Mail, Aufnahme: SD/SDHC/SDXC oder NAS-Aufzeichnung bei Ereignisauslösern

Analysen

Analyseereignisse	Normal	Defokuserkennung, Bewegungserkennung, Manipulation, Nebelerkennung, Gesichtserkennung, Virtueller Bereich (Herumlungern, Eindringen, Betreten/Verlassen, Erscheinen/Verschwinden), Virtuelle Linie (Kreuzung, Richtung)

Netzwerk

Ethernet		RJ-45 (10/100/1000 BASE-T)
Videokomprimierung		H.265/H.264: Main/Baseline/High, MJPEG
Intelligenter Codec		Manuell, WiseStream II
Bitratenkontrolle		H.265/H.264: CBR oder VBR, MJPEG: VBR
Streaming	Unicast	Bis zu 20 Benutzer
	Multicast	Unterstützung
	Mehrfach-Streaming	Bis zu 10 Profile
Protokoll		IPv4, IPv6, TCP/IP, UDP/IP, RTP (UDP), RTP (TCP), RTCP, RTSP, NTP, HTTP, HTTPS, SSL/TLS, DHCP, FTP, SMTP, ICMP, IGMP, SNMP v1/v2c/v3 (MIB-2), ARP, DNS, DDNS, QoS, UPnP, Bonjour, LLDP, PIM-SM
Anwendungsprogrammierschnittstelle	ONVIF	S, T
	Andere	SUNAPI (HTTP API)
Direkte Cloud-Verbindung		Optional (benötigt Gateway)

Sicherheit

Betriebssystem- / Firmware-Schutz	Verschlüsselte Firmware, Sicherer Start, Signierte Firmware
Benutzerauthentifizierung	Digest-Authentifizierung
Netzwerkauthentifizierung	IEEE 802.1X (EAP-TLS, EAP-LEAP)
Sichere Kommunikation	HTTPS
Zugangskontrolle	IP-basierte Zugangskontrolle
Datenschutz	Verschlüsselungsanmeldeinformationen, Verschlüsselte Komprimierung für den Export von Live-Aufnahmedateien
Audit	Zugangs- / System- /Ereignisprotokollverwaltung
Sichere Speicherung	SD-Card-Partition verschlüsseln (AES-256)

Allgemein

Speicher	RAM	3 GB
	Flash	768 MB
Edge Storage	Micro SD/SDHC/SDXC	Max. 256 GB x 2 Steckplätze (insgesamt 512 GB)

Design and specifications are subject to change without notice. The latest product information / specification can be found at HanwhaVision.com
Hanwha Vision is formerly known as Hanwha Techwin.

© Hanwha Vision CO., LTD. All rights reserved.

Umwelt & Elektrik

Betriebsbedingung	Temperatur	-40 °C~+55 °C(-40 °F~+131 °F)
	Luftfeuchtigkeit	0–90 % relative Feuchte (nicht kondensierend)
Lagerbedingung	Temperatur	-50 °C~+60 °C(-58 °F~+140 °F)
	Luftfeuchtigkeit	0–90 % relative Feuchte (nicht kondensierend)
Eingangsspannung		PoE (IEEE802.3af, Klasse 3)
Stromverbrauch	PoE	Typical: 12.00W, Max: 12.95W

Mechanisch

Farbe	Weiß
Material	Aluminium
RAL-Code	RAL9003
Produktabmessungen	ø197.6x84mm(7.78x3.31")
Produktgewicht	1,250g(2.76lb)
Kompatible Leitungsbohrung	19,1 mm (3/4“) (M25)
Kompatible Gang-Box	Einzel, Doppel, 4“ Achteck, Quadrat

Zertifizierungen & Standards

Umwelt	IEC 60529 IP66, IEC 62262 IK10

Design and specifications are subject to change without notice. The latest product information / specification can be found at HanwhaVision.com
Hanwha Vision is formerly known as Hanwha Techwin.

© Hanwha Vision CO., LTD. All rights reserved.

PNM-7002VD

2MP x 2CH Multi-directional Camera



CAD

Unit: mm [inch]

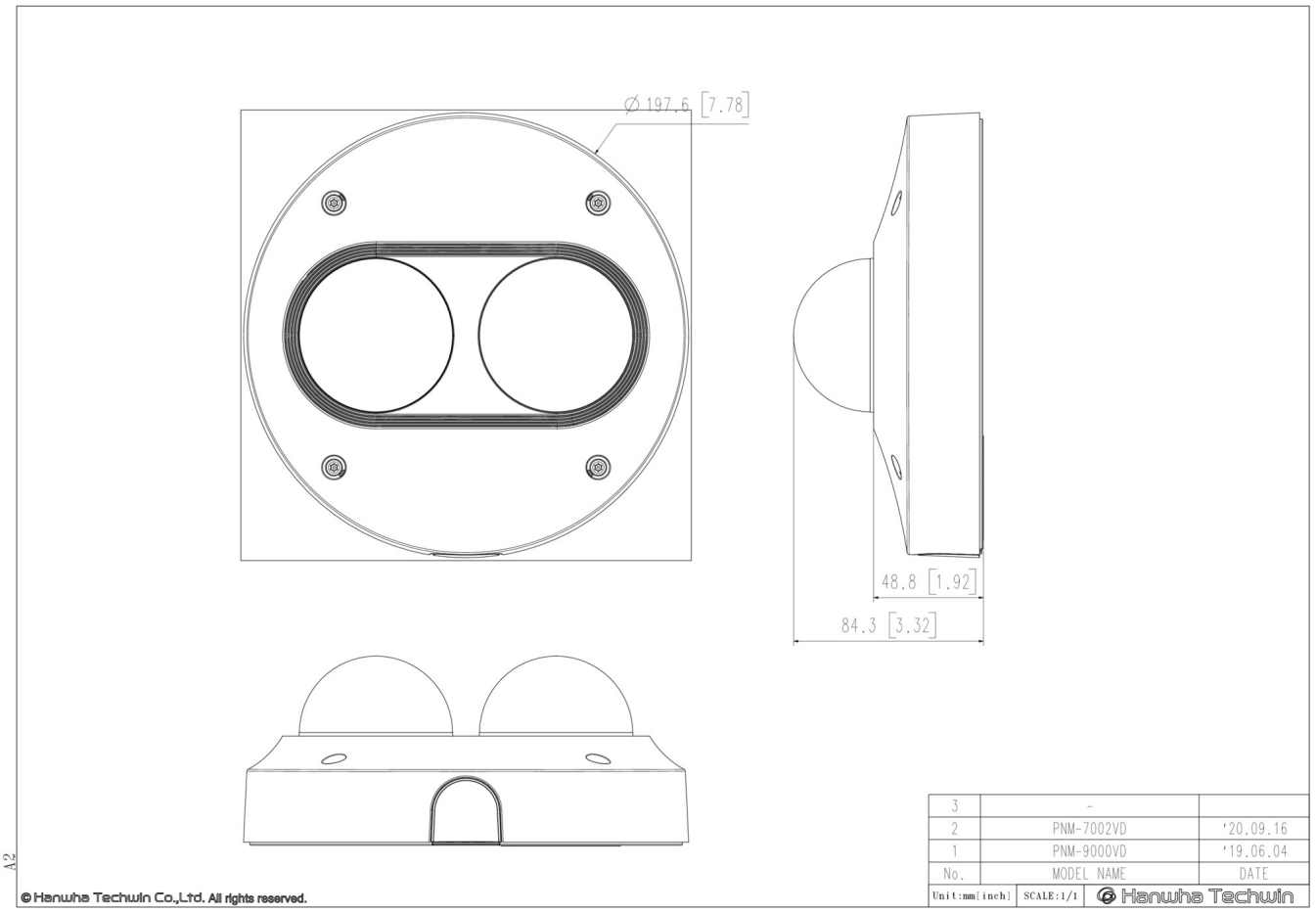

Design and specifications are subject to change without notice. The latest product information / specification can be found at HanwhaVision.com
Hanwha Vision is formerly known as Hanwha Techwin.

© Hanwha Vision CO., LTD. All rights reserved.

Compatible Devices


SLA-2M2402D


SLA-2M2802D


SLA-2M3602D


SLA-2M6002D

Design and specifications are subject to change without notice. The latest product information / specification can be found at HanwhaVision.com
Hanwha Vision is formerly known as Hanwha Techwin.

© Hanwha Vision CO., LTD. All rights reserved.