

Network

PNM-7002VD

2MP x 2CH Multi-directional Camera

Key Features

- 2ea x 1920 x 1080 resolution
- Max. 60fps@2M (H.265 / H.264)
- H.265, H.264, MJPEG codec supported
- Day & Night, WDR (150dB)
- Loitering, Directional detection, Fog detection
- Motion detection, Tampering, WiseStream II Support
- SD/SDHC/SDXC memory 2 slots (each camera)

Design and specifications are subject to change without notice. The latest product information / specification can be found at HanwhaVision.com
Hanwha Vision is formerly known as Hanwha Techwin.

© Hanwha Vision CO., LTD. All rights reserved.

PNM-7002VD

2MP x 2CH Multi-directional Camera



Specifications

Vídeo

Resolución		1920x1080, 1280x1024, 1280x960, 1280x720, 1024x768, 800x600, 800x448, 720x576, 720x480, 640x480, 640x360, 320x240
Máx. Frecuencia de cuadro	H.265 / H.264	60 ips / 50 ips (60Hz/50Hz)
	MJPEG	30 ips
Salida de vídeo		CVBS: 1,0 Vp-p / 75Ω vídeo compuesto para instalación

Objetivo

Objetivo opcional		SLA-2M2402D, SLA-2M2802D, SLA-2M3602D, SLA-2M6002D

Operativo

Día / Noche		Automático (Eléctrico)
Compensación de luz de fondo		BLC, HLC, WDR, SSDR
Rango Dinámico Amplio (dB)		150
Reducción de ruido digital		SSNR V
Estabilización de imagen digital		Soporte
Desempañador		Soporte
Detección de movimiento	Cantidad	8
	Forma	Zonas poligonales de 8 puntos
Máscara de privacidad	Cantidad	32
	Forma	Zonas poligonales
	Color / opción	Gris, Verde, Rojo, Azul, Negro, Blanco, Mosaico
Control de ganancia		Bajo, Media, Alto
Balance de blanco		ATW, AWC, Manual, Interior, Exterior
LDC		Soporte
Obturador electrónico	Modo	Mínimo, Máximo, Antiparpadeo
	Rango de velocidad	2 ~ 1/12,000 seg.
Rotación de vídeo		Volteo, Espejo, Visualización pasillo (90˚/270˚)
Activadores de alarma		Analíticas, Desconectar de la red

Design and specifications are subject to change without notice. The latest product information / specification can be found at HanwhaVision.com
Hanwha Vision is formerly known as Hanwha Techwin.

© Hanwha Vision CO., LTD. All rights reserved.

Operativo

Eventos de alarma cuando se ha producido activación de alarma	Carga de archivo (imagen): por email / FTP, Notificación: e-mail, Grabación: Almacenamiento local (SD / SDHC / SDXC) o grabación NAS con activadores de evento

Analíticas

Eventos de analíticas	Normal	Detección de desenfoque, Detección de movimiento, Manipulación, Detección de niebla, Detección de cara, Área virtual (Merodeo, Intrusión, Entrada/Salida, Aparecer/Desaparecer), Línea virtual (Cruce, Dirección)

Red

Ethernet		RJ-45 (10 / 100 / 1000BASE-T)
Compresión de vídeo		H.265 / H.264: Principal / Línea de base / Alta, MJPEG
Códec inteligente		Manual, WiseStream II
Control del Bitrate		H.265 / H.264: CBR o VBR, MJPEG: VBR
Flujos	Unicast	Hasta 20 usuarios
	Multicast	Soporte
	Múltiples flujos	Hasta 10 perfiles
Protocolo		IPv4, IPv6, TCP/IP, UDP/IP, RTP (UDP), RTP (TCP), RTCP, RTSP, NTP, HTTP, HTTPS, SSL/TLS, DHCP, FTP, SMTP, ICMP, IGMP, SNMPv1/v2c/v3(MIB-2), ARP, DNS, DDNS, QoS, UPnP, Bonjour, LLDP, PIM-SM
Interfaz de programación de la aplicación	ONVIF	S, T
	Otros	SUNAPI (API HTTP)
Conexión directa en la nube		Opcional (requiere gateway)

Seguridad

S.O. / Protección de firmware	Firmware cifrado, Arranque seguro, Firmware firmado
Autenticación del usuario	Autenticación Digest
Autenticación de red	IEEE 802.1X(EAP-TLS, EAP-LEAP)
Comunicación segura	HTTPS
Control de acceso	Control de acceso por IP
Protección de datos	Credenciales de cifrado, Cifrar y comprimir para exportar archivos de grabación en directo
Auditoría	Acceso / Sistema / gestión de registro de eventos
Almacenamiento seguro	SDcard partición cifrada (AES-256)

General

Memoria	RAM	3 GB
	Flash	768 MB
Almacenamiento local	MicroSD/SDHC/SDXC	Máx. 256 GB x 2 ranuras (Total 512 GB)

Design and specifications are subject to change without notice. The latest product information / specification can be found at HanwhaVision.com
Hanwha Vision is formerly known as Hanwha Techwin.

© Hanwha Vision CO., LTD. All rights reserved.

Medioambiental y eléctrico

Condición de funcionamiento	Temperaturas	-40°C~+55°C(-40°F~+131°F)
	Humedad	0 ~ 90 % HR (sin condensación)
Condición de almacenamiento	Temperaturas	-50°C~+60°C(-58°F~+140°F)
	Humedad	0 ~ 90 % HR (sin condensación)
Voltaje de entrada		PoE(IEEE802.3af, Class3)
Consumo de corriente	PoE	Typical: 12.00W, Max: 12.95W

Mecánico

Color	Blanco
Material	Aluminio
Código RAL	RAL9003
Dimensiones del producto	ø197.6x84mm(7.78x3.31")
Peso del producto	1,250g(2.76lb)
Orificio de tubo compatible	19,1 mm (3/4") (M25)
Caja de conexiones compatible	Único, Doble, Octágono de 4", Cuadrado

Certificaciones y estándares

Medioambiente	IEC 60529 IP66, IEC 62262 IK10

Design and specifications are subject to change without notice. The latest product information / specification can be found at HanwhaVision.com
Hanwha Vision is formerly known as Hanwha Techwin.

© Hanwha Vision CO., LTD. All rights reserved.

PNM-7002VD

2MP x 2CH Multi-directional Camera



CAD

Unit: mm [inch]

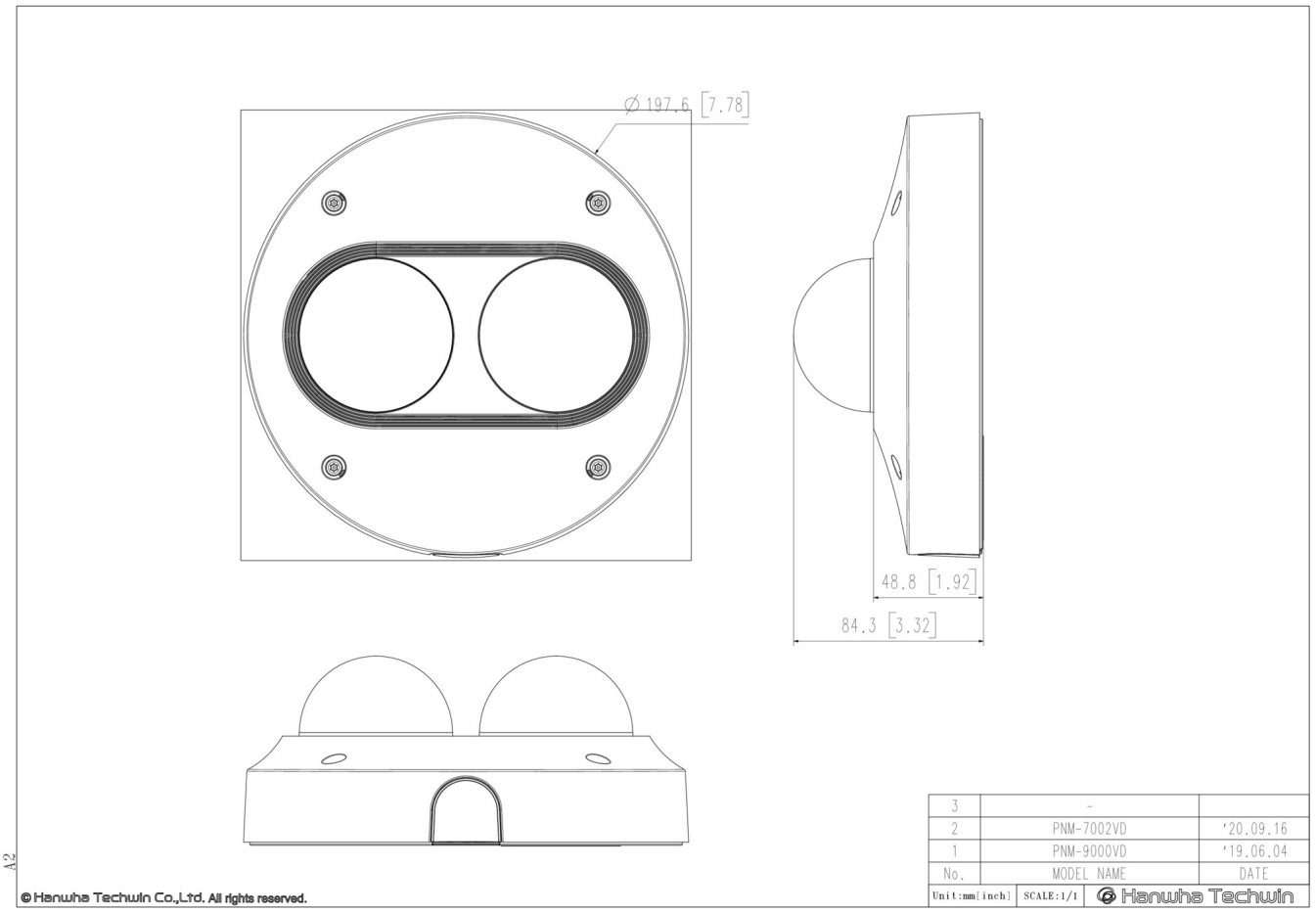

Design and specifications are subject to change without notice. The latest product information / specification can be found at HanwhaVision.com
Hanwha Vision is formerly known as Hanwha Techwin.

© Hanwha Vision CO., LTD. All rights reserved.

Compatible Devices


SLA-2M2402D


SLA-2M2802D


SLA-2M3602D


SLA-2M6002D

Design and specifications are subject to change without notice. The latest product information / specification can be found at HanwhaVision.com
Hanwha Vision is formerly known as Hanwha Techwin.

© Hanwha Vision CO., LTD. All rights reserved.