

Network

PNM-7002VD

2MP x 2CH Multi-directional Camera

Key Features

- 2ea x 1920 x 1080 resolution
- Max. 60fps@2M (H.265 / H.264)
- H.265, H.264, MJPEG codec supported
- Day & Night, WDR (150dB)
- Loitering, Directional detection, Fog detection
- Motion detection, Tampering, WiseStream II Support
- SD/SDHC/SDXC memory 2 slots (each camera)

Design and specifications are subject to change without notice. The latest product information / specification can be found at HanwhaVision.com
Hanwha Vision is formerly known as Hanwha Techwin.

© Hanwha Vision CO., LTD. All rights reserved.

PNM-7002VD

2MP x 2CH Multi-directional Camera



Specifications

Vidéo

Résolution		1920x1080, 1280x1024, 1280x960, 1280x720, 1024x768, 800x600, 800x448, 720x576, 720x480, 640x480, 640x360, 320x240
Max. Fréquence d'images	H.265/H.264	60 ips/50 ips (60 Hz/50 Hz)
	MJPEG	30 ips
Sortie vidéo		CVBS : 1,0 Vc-c/75 Ω composite pour l'installation

Objectif

Objectif en option		SLA-2M2402D, SLA-2M2802D, SLA-2M3602D, SLA-2M6002D

Opérationnel

Jour / Nuit		Auto (électronique)
Compensation de contre-jour		BLC, HLC, WDR, SSDR
Large plage dynamique (dB)		150
Réduction de bruit numérique		SSNR V
Stabilisation d'image numérique		Pris en charge
Dénébulisation (Defog)		Pris en charge
Détection de mouvement	Quantité	8
	Forme	Zones polygonales à 8 points
Masquage de zones privatives	Quantité	32ea
	Forme	Zones polygonales
	Couleur/Option	Gris, Vert, Rouge, Bleu, Noir, Blanc, Mosaïque
Contrôle du gain		Faible, Moyen, Élevé
Balance des blancs		ATW, AWC, Manuel, Intérieur, Extérieur
LDC		Pris en charge
Obturateur électronique	Mode	Minimum, Maximum, Anti-scintillement
	Plage de vitesse	2~1/12 000 s
Rotation de la vidéo		Retournement, Miroir, Mode corridor (90°/270°)
Déclencheurs d'alarme		Analyse vidéo, Déconnexion réseau

Design and specifications are subject to change without notice. The latest product information / specification can be found at HanwhaVision.com
Hanwha Vision is formerly known as Hanwha Techwin.

© Hanwha Vision CO., LTD. All rights reserved.

Opérationnel

Événements d'alarme lors du déclenchement d'une alarme	Téléchargement d'image : courriel/FTP, Notification : courriel, Enregistrement : Sur SD/SDHC/SDXC ou NAS à détection d'un événement

Analyse vidéo

Événements analytiques	Normal	Détection de perte de mise au point, Détection de mouvement, Sabotage, Détection de brouillard, Détection de visage, Zone virtuelle (maraudage, intrusion, entrée/sortie, apparition/disparition), Ligne virtuelle (franchissement, direction)

Réseau

Ethernet		RJ-45 (10/100/1000BASE-T)
Compression vidéo		H.265/H.264 : Main/Baseline/High, MJPEG
Codec intelligent		Manuel, WiseStream II
Contrôle du débit		H.265/H.264 : CBR ou VBR, MJPEG : VBR
Flux	Unicast	Jusqu'à 20 utilisateurs
	Multicast	Pris en charge
	Diffusion multiple	Jusqu'à 10 profils
Protocole		IPv4, IPv6, TCP/IP, UDP/IP, RTP(UDP), RTP(TCP), RTCP, RTSP, NTP, HTTP, HTTPS, SSL/TLS, DHCP, FTP, SMTP, ICMP, IGMP, SNMPv1/v2c/v3(MIB-2), ARP, DNS, DDNS, QoS, UPnP, Bonjour, LLDP, PIM-SM
Interface de programmation d'applications	ONVIF	S, T
	Autres	SUNAPI (API HTTP)
Connexion directe au cloud		Optionnel (nécessite une passerelle)

Sécurité

Protection OS/Firmware	Firmware chiffré, Démarrage sécurisé, Firmware signé
Authentification utilisateur	Authentification Digest
Authentification réseau	IEEE 802.1X (EAP-TLS, EAP-LEAP)
Communication sécurisée	HTTPS
Contrôle d'accès	Contrôle d'accès basé sur l'adresse IP
Protection des données	Identifiants de chiffrement, Chiffrement et compression pour l'export des fichiers d'enregistrement en direct
Audit	Gestion des journaux d'accès/système/événements
Stockage sécurisé	Chiffrement partition SDcard (AES-256)

Général

Mémoire	Mémoire vive	3 Go
	Flash	768 MB
Stockage local	Micro SD/SDHC/SDXC	Max. 256 Go x 2 emplacements (total 512 Go)

© Hanwha Vision CO., LTD. All rights reserved.

Environnement et électricité

Conditions de fonctionnement	Température	-40°C~+55°C(-40°F~+131°F)
	Humidité	0-90 % HR (sans condensation)
Conditions de stockage	Température	-50°C~+60°C(-58°F~+140°F)
	Humidité	0-90 % HR (sans condensation)
Tension d'entrée		PoE (IEEE802.3af, classe 3)
Consommation électrique	PoE	Typical: 12.00W, Max: 12.95W

Mécanique

Couleur	Blanc
Matériau	Aluminium
Code RAL	RAL9003
Dimensions du produit	ø197.6x84mm(7.78x3.31")
Poids du produit	1,250g(2.76lb)
Orifice de conduit compatible	19,1 mm (3/4") (M25)
Boîtier de raccordement compatible	Simple, Double, Octogone 4", Carré

Certifications et normes

Environnement	IEC 60529 IP66, IEC 62262 IK10

Design and specifications are subject to change without notice. The latest product information / specification can be found at HanwhaVision.com
Hanwha Vision is formerly known as Hanwha Techwin.

© Hanwha Vision CO., LTD. All rights reserved.

PNM-7002VD

2MP x 2CH Multi-directional Camera



CAD

Unit: mm [inch]

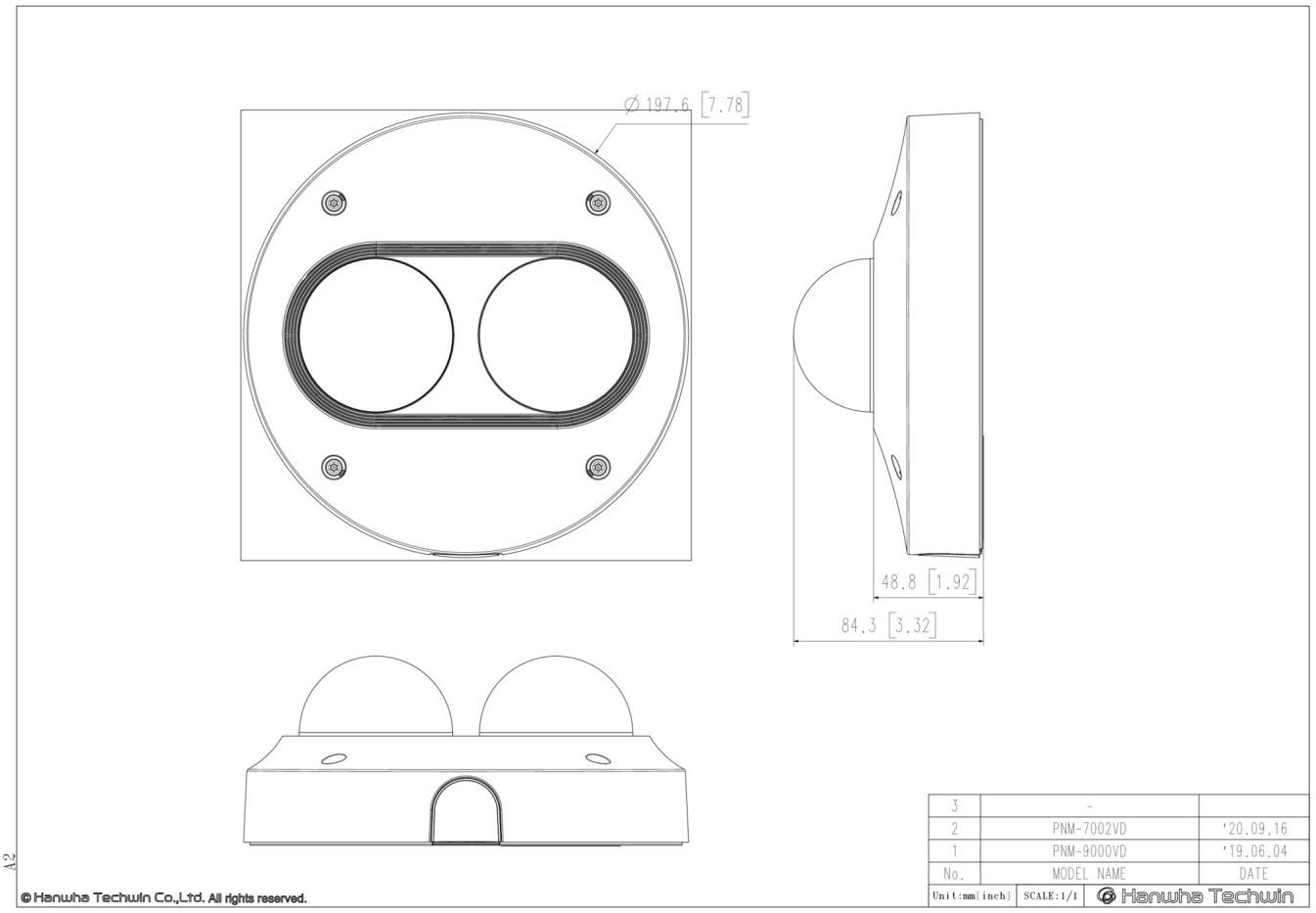

Design and specifications are subject to change without notice. The latest product information / specification can be found at HanwhaVision.com
Hanwha Vision is formerly known as Hanwha Techwin.

© Hanwha Vision CO., LTD. All rights reserved.

Compatible Devices


SLA-2M2402D


SLA-2M2802D


SLA-2M3602D


SLA-2M6002D

Design and specifications are subject to change without notice. The latest product information / specification can be found at HanwhaVision.com
Hanwha Vision is formerly known as Hanwha Techwin.

© Hanwha Vision CO., LTD. All rights reserved.