

Network

PNM-7002VD

2MP x 2CH Multi-directional Camera

Key Features

- 2ea x 1920 x 1080 resolution
- Max. 60fps@2M (H.265 / H.264)
- H.265, H.264, MJPEG codec supported
- Day & Night, WDR (150dB)
- Loitering, Directional detection, Fog detection
- Motion detection, Tampering, WiseStream II Support
- SD/SDHC/SDXC memory 2 slots (each camera)

Design and specifications are subject to change without notice. The latest product information / specification can be found at HanwhaVision.com
Hanwha Vision is formerly known as Hanwha Techwin.

© Hanwha Vision CO., LTD. All rights reserved.

PNM-7002VD

2MP x 2CH Multi-directional Camera



Specifications

Video

Risoluzione		1920x1080, 1280x1024, 1280x960, 1280x720, 1024x768, 800x600, 800x448, 720x576, 720x480, 640x480, 640x360, 320x240
Max. Framerate	H.265/H.264	60fps/50fps (60Hz/50Hz)
	MJPEG	30fps
Uscita video		CVBS: 1.0 Vp-p / 75Ω composito per installazione

Ottica

Ottica opzionale		SLA-2M2402D, SLA-2M2802D, SLA-2M3602D, SLA-2M6002D

Efficienza

Giorno e notte		Auto (Elettrico)
Compensazione retroilluminazione		BLC, HLC, WDR, SSDR
Wide Dynamic Range (dB)		150
Riduzione digitale del rumore		SSNR V
Stabilizzazione dell'immagine		Supporto
Defog		Supporto
Rilevamento movimento	Quantità	8ea
	Forma	Zone poligonali a 8 punti
Mascheramento della privacy	Quantità	32ea
	Forma	Zone poligonali
	Colore / Opzione	Grigio, Verde, Rosso, Blu, Nero, Bianco, Mosaico
Controllo guadagno		Basso, Medio, Alto
Bilanciamento del bianco		ATW, AWC, Manuale, Interno, Esterno
LDC		Supporto
Otturatore elettronico	Modalità	Minimo, Massimo, Anti sfarfallio
	Intervallo di velocità	2~1/12.000 sec
Rotazione video		Capovolgi, Ribalta, Vista corridoio (90°/270°)
Attivazione allarme		Analisi, Disconnessione dalla rete

Design and specifications are subject to change without notice. The latest product information / specification can be found at HanwhaVision.com
Hanwha Vision is formerly known as Hanwha Techwin.

© Hanwha Vision CO., LTD. All rights reserved.

Efficienza

Eventi di allarme quando si è verificata l'attivazione allarme	Caricamento file (immagine): e-mail/FTP, Notifica: e-mail, Registrazione: Registrazione SD/SDHC/SDXC o NAS all'attivazione di eventi

Analisi

Eventi analitici	Normale	Rilevamento sfocatura, Rilevamento movimento, Manomissione, Rilevamento nebbia, Rilevamento volti, Area virtuale (Sosta/Intrusione/Entrata/Uscita/Apparizione/Scomparsa), Linea virtuale (Attraversamento, Direzione)

Rete

Ethernet		RJ-45 (10/100/1000BASE-T)
Compressione video		H.265/H.264: Principale/Baseline/Alta, MJPEG
Codec intelligente		Manuale, WiseStream II
Controllo bitrate		H.265/H.264 CBR o VBR, MJPEG: VBR
Streaming	Unicast	Fino a 20 utenti
	Multicast	Supporto
	Streaming multiplo	Fino a 10 profili
Protocollo		IPv4, IPv6, TCP/IP, UDP/IP, RTP (UDP), RTP (TCP), RTCP, RTSP, NTP, Http, HTTPS, SSL/TLS, DHCP, FTP, SMTP, ICMP, IGMP, SNMPv1/v2c/v3 (MIB-2), ARP, DNS, DDNS, QoS, UPnP, Bonjour, LLDP, PIM-SM
Interfaccia di programmazione dell'applicazione	ONVIF	S, T
	Altri	SUNAPI (API HTTP)
Connessione diretta al cloud		Opzionale (necessita di gateway)

Sicurezza

Protezione OS / Firmware	Firmware crittografato, Avvio sicuro, Firmware firmato
Autenticazione utente	Autenticazione digest
Autenticazione di rete	IEEE 802.1X (EAP-TLS, EAP-LEAP)
Comunicazione sicura	HTTPS
Controllo degli accessi	Controllo degli accessi basato su IP
Protezione dei dati	Credenziali di crittografia, esportazione di file di registrazione live Crittografati
Audit	Gestione Accessi / Sistema / Registro eventi
Archiviazione sicura	Crittografia partizione scheda SD (AES-256)

Generale

Memoria	RAM	3 GB
	Flash	768 MB
Archiviazione Edge	Micro SD/SDHC/SDXC	Max. 256 GB x 2 slot (totale 512 GB)

Ambientale ed elettrico

Condizione operativa	Temperatura	-40 °C~+55 °C (-40°F~+131°F)
	Umidità	0~90% UR (senza condensa)

Design and specifications are subject to change without notice. The latest product information / specification can be found at HanwhaVision.com
Hanwha Vision is formerly known as Hanwha Techwin.

© Hanwha Vision CO., LTD. All rights reserved.

Ambientale ed elettrico

Condizioni di conservazione	Temperatura	-50 °C~+60 °C (-58°F~+140°F)
	Umidità	0~90% UR (senza condensa)
Tensione di ingresso		PoE (IEEE802.3af, Classe3)
Consumo energetico	PoE	Typical: 12.00W, Max: 12.95W

Meccanico

Colore	Bianco
Materiale	Alluminio
Codice RAL	RAL9003
Dimensioni del prodotto	ø197.6x84mm(7.78x3.31")
Peso del prodotto	1,250g(2.76lb)
Foro condotto compatibile	19,1 mm (3/4")(M25)
Cassetta compatibile	Singolo, Doppio, Ottagonale da 4", Quadrato

Certificazioni e standard

Ambientale	IEC 60529 IP66, IEC 62262 IK10

Design and specifications are subject to change without notice. The latest product information / specification can be found at HanwhaVision.com
Hanwha Vision is formerly known as Hanwha Techwin.

© Hanwha Vision CO., LTD. All rights reserved.

PNM-7002VD

2MP x 2CH Multi-directional Camera



CAD

Unit: mm [inch]

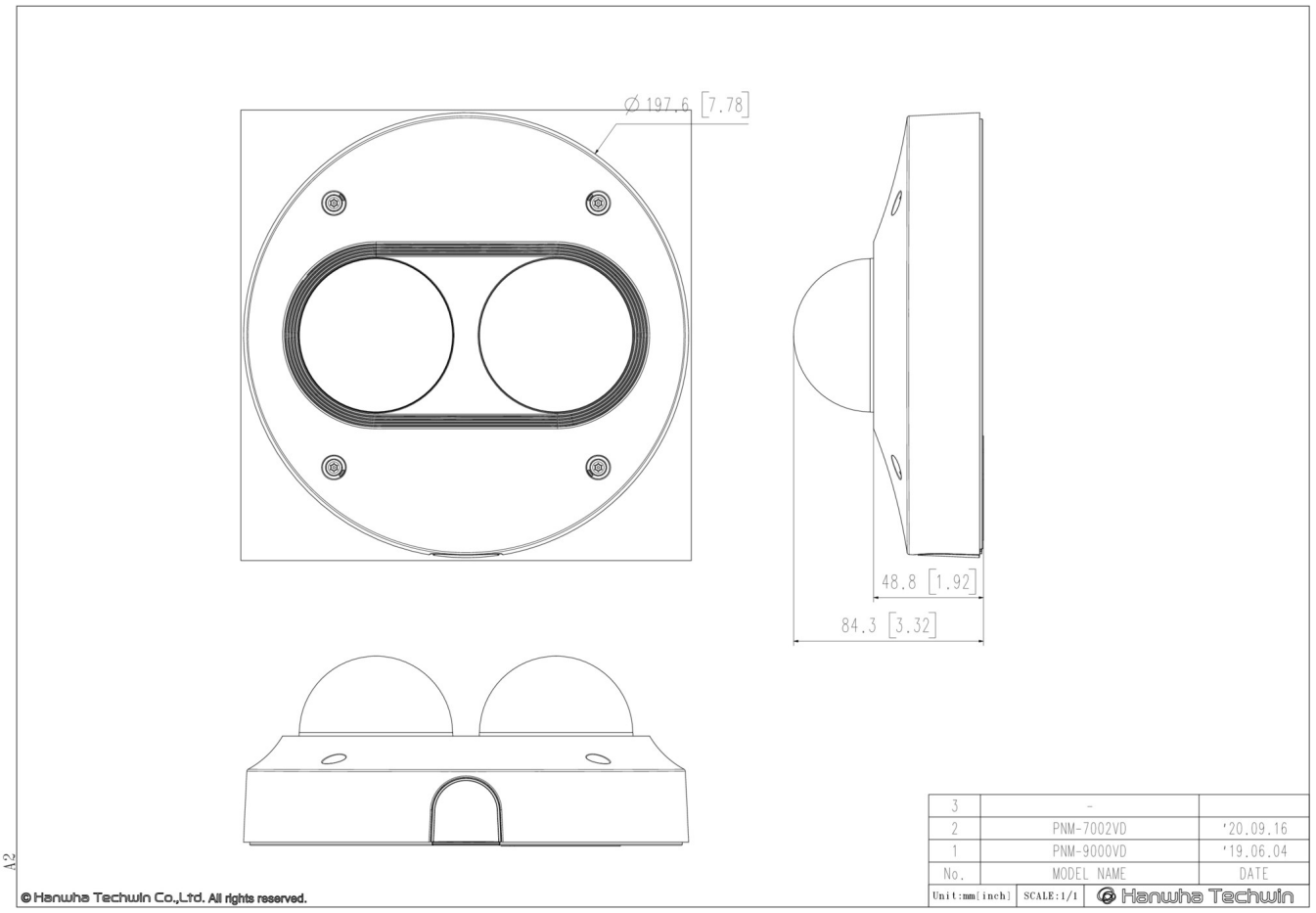

Design and specifications are subject to change without notice. The latest product information / specification can be found at HanwhaVision.com
Hanwha Vision is formerly known as Hanwha Techwin.

© Hanwha Vision CO., LTD. All rights reserved.

Compatible Devices


SLA-2M2402D


SLA-2M2802D


SLA-2M3602D


SLA-2M6002D

Design and specifications are subject to change without notice. The latest product information / specification can be found at HanwhaVision.com
Hanwha Vision is formerly known as Hanwha Techwin.

© Hanwha Vision CO., LTD. All rights reserved.