

Network

PNM-7002VD

2MP x 2CH Multi-directional Camera

Key Features

- 2ea x 1920 x 1080 resolution
- Max. 60fps@2M (H.265 / H.264)
- H.265, H.264, MJPEG codec supported
- Day & Night, WDR (150dB)
- Loitering, Directional detection, Fog detection
- Motion detection, Tampering, WiseStream II Support
- SD/SDHC/SDXC memory 2 slots (each camera)

Design and specifications are subject to change without notice. The latest product information / specification can be found at HanwhaVision.com
Hanwha Vision is formerly known as Hanwha Techwin.

© Hanwha Vision CO., LTD. All rights reserved.

PNM-7002VD

2MP x 2CH Multi-directional Camera



Specifications

Wideo

Rozdzielczość		1920x1080, 1280x1024, 1280x960, 1280x720, 1024x768, 800x600, 800x448, 720x576, 720x480, 640x480, 640x360, 320x240
Maks. liczba klatek na sekundę	H.265/H.264	60 klatek na sekundę/50 klatek na sekundę (60 Hz/50 Hz)
	MJPEG	30 klatek na sekundę
Wyjście wideo		CVBS: 1,0 Vp-p / 75Ω kompozytowe do instalacji

Obiektyw

Obiektyw opcjonalny		SLA-2M2402D, SLA-2M2802D, SLA-2M3602D, SLA-2M6002D

Operacyjne

Dzień i noc		Automatyczny (elektryczny)
Kompensacja podświetlenia		BLC, HLC, WDR, SSDR
Szeroki zakres dynamiczny (dB)		150
Cyfrowa redukcja szumów		SSNR V
Cyfrowa stabilizacja obrazu		Obsługa
Kompensacja zamglenia		Obsługa
Wykrywanie ruchu	Ilość	8 ea
	Kształt	8-punktowe strefy wielokątne
Maskowanie prywatności	Ilość	32 ea
	Kształt	Strefy wielokątne
	Kolor / opcja	Szary, Zielony, Czerwony, Niebieski, Czarny, Biały, Mozaika
Kontrola wzmocnienia		Niska, Średnie, Wysoka
Balans bieli		ATW, AWC, Ręczny, W pomieszczeniach, Na zewnątrz
LDC		Obsługa
Elektroniczna migawka	Tryb	Minimalna, Maksymalna, Antyflicker
	Zakres prędkości	2~1/12 000 s
Obrót obrazu		Odwrócenie, Odbicie lustrzane, Widok korytarzowy (90°/270°)
Wyzwalacze alarmu		Analityka, Rozłączenie sieci

Design and specifications are subject to change without notice. The latest product information / specification can be found at HanwhaVision.com
Hanwha Vision is formerly known as Hanwha Techwin.

© Hanwha Vision CO., LTD. All rights reserved.

Operacyjne

Zdarzenia alarmowe Po wystąpieniu zdarzenia alarmowego	Przesyłanie plików (obraz): e-mail/FTP, Powiadomienie: e-mail, Nagrywanie: nagrywanie na karcie SD/SDHC/SDXC lub serwerze NAS po wystąpieniu zdarzenia

Analityka

Analityka zdarzeń	Normalne	Wykrywanie rozmycia, Wykrywanie ruchu, Manipulacja, Wykrywanie mgły, Wykrywanie twarzy, Wirtualny obszar (wałęsanie się, wtargnięcie, wejście/wyjście, pojawienie się/zniknięcie), Wirtualna linia (przekroczenie, kierunek)

Sieć

Ethernet		RJ-45 (10/100/1000BASE-T)
Kompresja wideo		H.265/H.264: Główny/Podstawowy/Wysoki, MJPEG
Inteligentny kodek		Ręczne, WiseStream II
Kontrola przepływności		H.265/H.264: CBR lub VBR, MJPEG: VBR
Strumieniowanie	Unicast	Do 20 użytkowników
	Multicast	Obsługa
	Wiele strumieni	Do 10 profili
Protokół		IPv4, IPv6, TCP/IP, UDP/IP, RTP(UDP), RTP(TCP), RTCP, RTSP, NTP, HTTP, HTTPS, SSL/TLS, DHCP, FTP, SMTP, ICMP, IGMP, SNMPv1/v2c/v3(MIB-2), ARP, DNS, DDNS, QoS, UPnP, Bonjour, LLDP, PIM-SM
Interfejs programowania aplikacji	ONVIF	S, T
	Inne	SUNAPI (HTTP API)
Bezpośrednie połączenie z chmurą		Opcjonalne (wymaga bramy)

Bezpieczeństwo

Ochrona systemu operacyjnego / oprogramowania układowego	Szyfrowane oprogramowanie układowe, Bezpieczny rozruch, Podpisane oprogramowanie układowe
Uwierzytelnianie użytkownika	Digest authentication
Uwierzytelnianie sieciowe	IEEE 802.1X (EAP-TLS, EAP-LEAP)
Bezpieczna komunikacja	HTTPS
Kontrola dostępu	Kontrola dostępu oparta na adresie IP
Ochrona danych	Poświadczenia szyfrowania, Szyfrowanie i kompresja plików eksportowanych z nagrania na żywo
Audyt	Zarządzanie dostępem / systemem / dziennikiem zdarzeń
Bezpieczne przechowywanie	Szyfrowanie partycji karty SD (AES-256)

Ogólne

Pamięć	Pamięć RAM	3 GB
	Flash	768 MB
Pamięć brzegowa	Micro SD/SDHC/SDXC	Maks. 256 GB x 2 gniazda (łącznie 512 GB)

Design and specifications are subject to change without notice. The latest product information / specification can be found at HanwhaVision.com
Hanwha Vision is formerly known as Hanwha Techwin.

© Hanwha Vision CO., LTD. All rights reserved.

Parametry środowiskowe i elektryczne

Warunki pracy	Temperatura	-40°C~+55°C (-40°F~+131°F)
	Wilgotność	0–90% RH (bez kondensacji)
Warunki przechowywania	Temperatura	-50°C~+60°C (-58°F~+140°F)
	Wilgotność	0~90% RH (bez kondensacji)
Napięcie wejściowe		PoE (IEEE802.3af, klasa 3)
Pobór mocy	PoE	Typical: 12.00W, Max: 12.95W

Mechaniczne

Kolor	Biały
Materiał	Aluminium
Kod RAL	RAL9003
Wymiary produktu	ø197.6x84mm(7.78x3.31")
Waga produktu	1,250g(2.76lb)
Kompatybilny otwór przewodu	19,1 mm (3/4„) (M25)
Kompatybilna skrzynka przyłączeniowa	Pojedyncza, Podwójna, 4” ośmiokątna, Kwadratowa

Certyfikaty i normy

Środowisko	IEC 60529 IP66, IEC 62262 IK10

Weryfikacja

Weryfikacja	202410

Design and specifications are subject to change without notice. The latest product information / specification can be found at HanwhaVision.com
Hanwha Vision is formerly known as Hanwha Techwin.

© Hanwha Vision CO., LTD. All rights reserved.

PNM-7002VD

2MP x 2CH Multi-directional Camera



CAD

Unit: mm [inch]

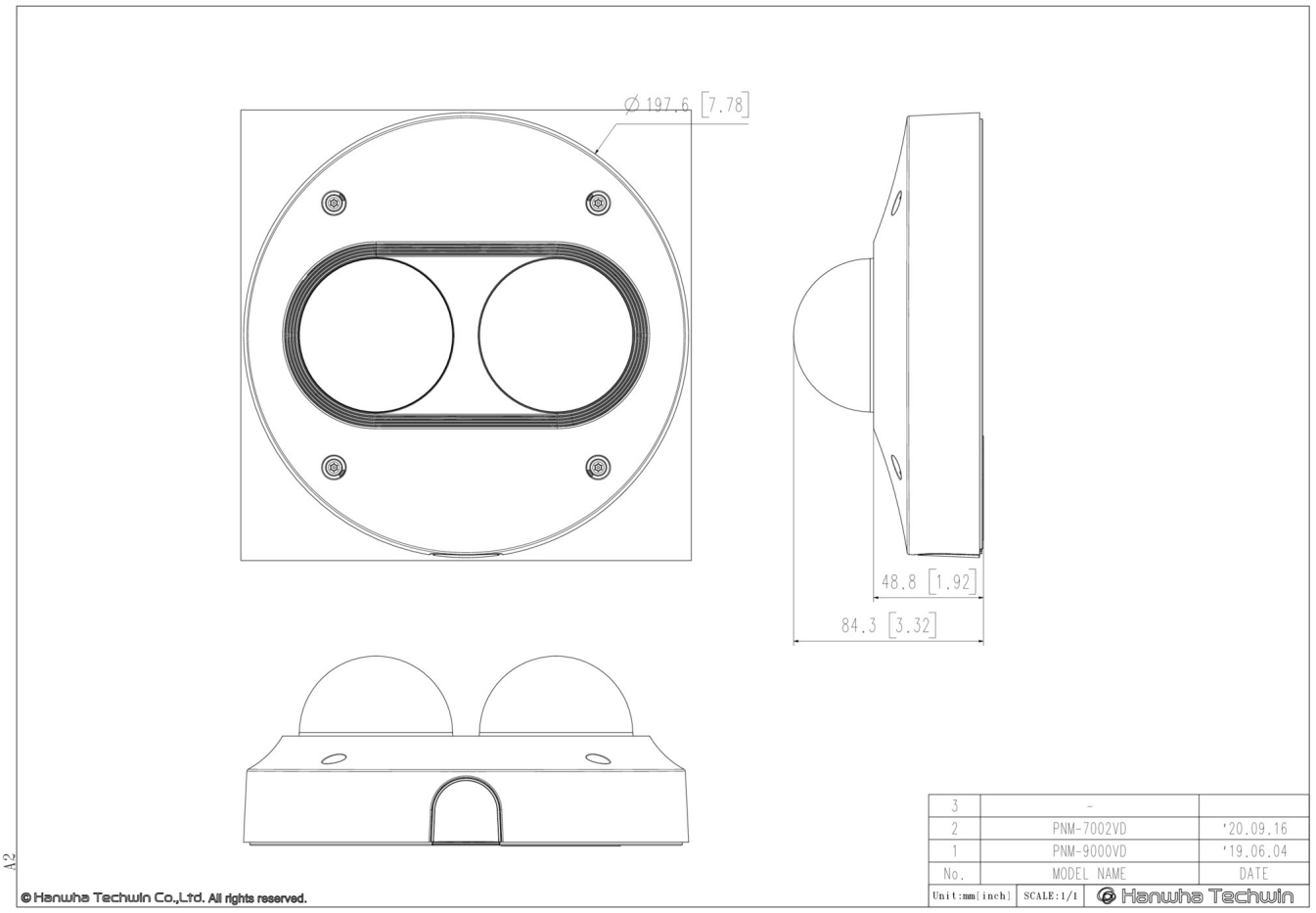

Design and specifications are subject to change without notice. The latest product information / specification can be found at HanwhaVision.com
Hanwha Vision is formerly known as Hanwha Techwin.

© Hanwha Vision CO., LTD. All rights reserved.

Compatible Devices


SLA-2M2402D


SLA-2M2802D


SLA-2M3602D


SLA-2M6002D

Design and specifications are subject to change without notice. The latest product information / specification can be found at HanwhaVision.com
Hanwha Vision is formerly known as Hanwha Techwin.

© Hanwha Vision CO., LTD. All rights reserved.