

Network

PNM-7002VD

2MP x 2CH Multi-directional Camera

Key Features

- 2ea x 1920 x 1080 resolution
- Max. 60fps@2M (H.265 / H.264)
- H.265, H.264, MJPEG codec supported
- Day & Night, WDR (150dB)
- Loitering, Directional detection, Fog detection
- Motion detection, Tampering, WiseStream II Support
- SD/SDHC/SDXC memory 2 slots (each camera)

Design and specifications are subject to change without notice. The latest product information / specification can be found at HanwhaVision.com
Hanwha Vision is formerly known as Hanwha Techwin.

© Hanwha Vision CO., LTD. All rights reserved.

PNM-7002VD

2MP x 2CH Multi-directional Camera



Specifications

Video

Çözünürlük		1920x1080, 1280x1024, 1280x960, 1280x720, 1024x768, 800x600, 800x448, 720x576, 720x480, 640x480, 640x360, 320x240
En Fazla Kare hızı	H.265/H.264	60fps/50fps(60Hz/50Hz)
	MJPEG	30fps
Video Çıkışı		CVBS: kurulum için 1.0 Vp-p / 75Ω kompozit

Lens

İsteğe Bağlı Lens		SLA-2M2402D, SLA-2M2802D, SLA-2M3602D, SLA-2M6002D

İşletimsel

Gündüz ve Gece		Otom(Elektriksel)
Arka Işık Dengeleme		BLC, HLC, WDR, SSDR
Geniş Dinamik Aralık (dB)		150
Dijital Gürültü Azaltma		SSNR V
Dijital Görüntü Sabitleme		Destek
Sis Giderme		Destek
Hareket Algılama	Miktar	8
	Şekil	8 nokta Poligonal bölge
Gizlilik Maskesi	Miktar	32
	Şekil	Poligonal bölge
	Renk / Seçenek	Gri, Yeşil, Kırmızı, Mavi, Siyah, Beyaz, Mozaik
Kazanç Kontrolü		Düşük, Orta, Yüksek
Beyaz Dengesi		ATW, AWC, Manuel, İç Mekan, Dış Mekan
LDC		Destek
Elektronik Obtüratör	Mod	Minimum, Maksimum, Kırpışma Önleme
	Hız Aralığı	2~1/12.000 sn
Video Döndürme		Çevirme, Ayna, Koridor görünümü (90°/270°)
Alarm Tetikleyiciler		Analiz Araçları, Ağ bağlantısı kesme

Design and specifications are subject to change without notice. The latest product information / specification can be found at HanwhaVision.com
Hanwha Vision is formerly known as Hanwha Techwin.

© Hanwha Vision CO., LTD. All rights reserved.

İşletimsel

Alarm Tetikleyici Gerçekleştiğinde Alarm Olayları	Dosya yükleme(resim): e-posta/FTP, Bildirim: e-posta, Kayıt: Olay tetiklemelerinde SD / SDHC / SDXC veya NAS kaydı

Analiz Araçları

Analiz Araçları Olayları	Normal	Odak bozukluğu algılama, Hareket algılama, Kurcalama, Sis algılama, Yüz algılama, Sanal alan(Aylak Dolaşma, İzinsiz Giriş, Giriş/Çıkış, Görünme/Kaybolma), Sanal çizgi(Geçme, Yön)

Ağ

Ethernet		RJ-45(10/100/1000BASE-T)
Video Sıkıştırma		H.265/H.264: Ana/Temel/Yüksek, MJPEG
Smart Codec		Manuel, WiseStream II
Bit Hızı Kontrolü		H.265/H.264: CBR veya VBR, MJPEG: VBR
Yayın akışı	Unicast	20 kullanıcıya kadar
	Multicast	Destek
	Çoklu Yayın Akışı	10 profile kadar
Protokol		IPv4, IPv6, TCP/IP, UDP/IP, RTP(UDP), RTP(TCP), RTCP, RTSP, NTP, HTTP, HTTPS, SSL/TLS, DHCP, FTP, SMTP, ICMP, IGMP, SNMPv1/v2c/v3(MIB-2), ARP, DNS, DDNS, QoS, UPnP, Bonjour, LLDP, PIM-SM
Uygulama Programlama Arayüzü	ONVIF	S, T
	Diğer	SUNAPI(HTTP API)
Direkt Bulut Bağlantısı		Opsiyonel (geçit gerektirir)

Güvenlik

İS / Yerleşik Yazılım Koruması	Şifrelenen yerleşik yazılım, Güvenli önyükleme, İmzalı yerleşik yazılım
Kullanıcı kimlik doğrulaması	Digest kimlik doğrulaması
Ağ kimlik doğrulaması	IEEE 802.1X(EAP-TLS, EAP-LEAP)
Güvenli İletişim	HTTPS
Erişim Denetimi	IP bazlı erişim denetimi
Veri Koruması	Şifreleme kimlik bilgileri, Canlı kayıt dosya dışa aktarımı için şifreleme sıkıştırma
Denetim	Erişim / Sistem / Olay Günlüğü yönetimi
Güvenli Depolama	SDcard bölme şifreleme (AES-256)

Genel

Bellek	RAM	3GB
	Flaş	768MB
Kenar Depolama	Mikro SD/SDHC/SDXC	En Fazla 256GB x 2 yuva (Toplam 512GB)

Design and specifications are subject to change without notice. The latest product information / specification can be found at HanwhaVision.com
Hanwha Vision is formerly known as Hanwha Techwin.

© Hanwha Vision CO., LTD. All rights reserved.

Çevresel ve Elektriksel

Çalışma Koşulu	Sıcaklık	-40°C~+55°C(-40°F~+131°F)
	Nemlilik	%0~90% BN(yoğuşmayan)
Depolama Koşulu	Sıcaklık	-50°C~+60°C(-58°F~+140°F)
	Nemlilik	%0~90% BN(yoğuşmayan)
Giriş Voltajı		PoE(IEEE802.3af, Sınıf3)
Güç Tüketimi	PoE	Typical: 12.00W, Max: 12.95W

Mekanik

Renk	Beyaz
Malzeme	Alüminyum
RAL Kodu	RAL9003
Ürün Boyutları	ø197.6x84mm(7.78x3.31")
Ürün Ağırlığı	1,250g(2.76lb)
Uyumlu Kanal Deliği	19,1 mm (3/4")(M25)
Uyumlu Çoklu Kutu	Tek, Çift, 4" Sekizgen, Kare

Sertifikasyonlar ve Standartlar

Ortam	IEC 60529 IP66, IEC 62262 IK10

Design and specifications are subject to change without notice. The latest product information / specification can be found at HanwhaVision.com
Hanwha Vision is formerly known as Hanwha Techwin.

© Hanwha Vision CO., LTD. All rights reserved.

PNM-7002VD

2MP x 2CH Multi-directional Camera



CAD

Unit: mm [inch]

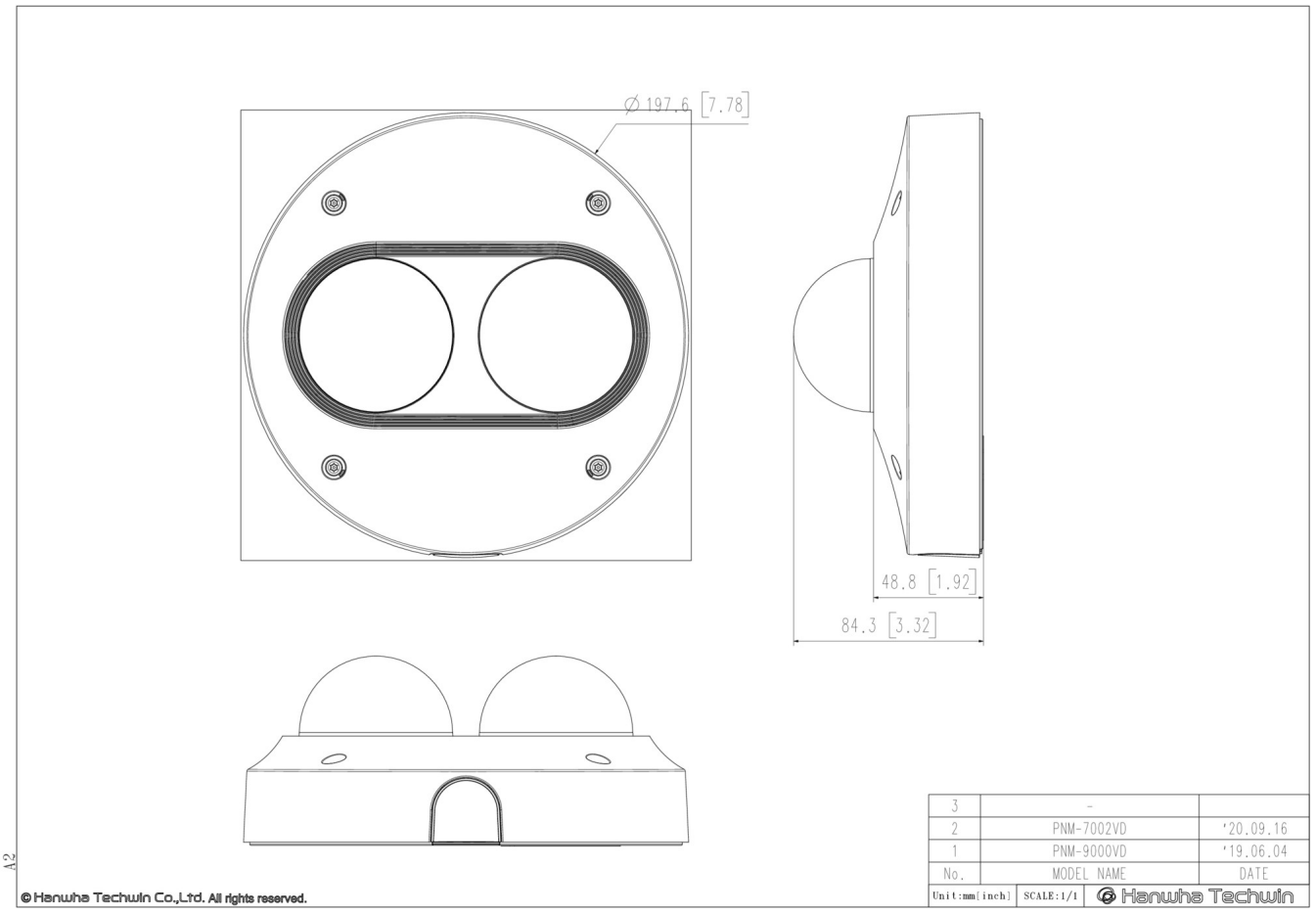

Design and specifications are subject to change without notice. The latest product information / specification can be found at HanwhaVision.com
Hanwha Vision is formerly known as Hanwha Techwin.

© Hanwha Vision CO., LTD. All rights reserved.

Compatible Devices


SLA-2M2402D


SLA-2M2802D


SLA-2M3602D


SLA-2M6002D

Design and specifications are subject to change without notice. The latest product information / specification can be found at HanwhaVision.com
Hanwha Vision is formerly known as Hanwha Techwin.

© Hanwha Vision CO., LTD. All rights reserved.