한화비전



네트워크

PNM-7002VD

2MP 2채널 멀티디렉셔널 카메라

Key Features

- 2MP x 2채널
- 2.4mm, 6mm 고정 초점 렌즈 선택 가능
- 최대 60fps@2메가픽셀(H.265, H.264)
- H.265, H.264, MJPEG 코덱 지원
- WDR(150dB), WiseStreamII 지원
- IP66, IK10

디자인 및 제품 사양은 별도 공지 없이 변경될 수 있으며, 최종 제품 정보 및 사양은 한화비전 웹사이트 HanwhaVision.com에서 확인하실 수 있습니다.

© Hanwha Vision CO., LTD. All rights reserved.

PNM-7002VD

2MP 2채널 멀티디렉셔널 카메라



Specifications

영상		
해상도		1920x1080, 1280x1024, 1280x960, 1280x720, 1024x768, 800x600, 800x448, 720x576, 720x480, 640x480, 640x360, 320x240
최대 프레임레이트	H.265/H.264	60fps/50fps(60Hz/50Hz)
	MJPEG	30fps
영상 출력		CVBS: 1.0 Vp-p / 75Ω composite 설치용
렌즈		
옵션 렌즈		SLA-2M2402D, SLA-2M2802D, SLA-2M3602D, SLA-2M6002D
카메라 기능		
Day & Night		자동(전자식)
역광보정		BLC, HLC, WDR, SSDR
Wide Dynamic Range (dB)		150
노이즈 제거		SSNRV
디지털 영상 흔들림 보정		지원
안개제거		지원
움직임 감지	수량	8개
	형태	8점의 다각형 지원
프라이버시 기능	수량	32개
	형태	다각형 지원
	색상 / 옵션	회색, 초록, 빨강, 파랑, 검정, 흰색, 모자이크
Gain Control		낮음, 중간, 높음
화이트발란스		ATW, AWC, 수동, 실내, 실외
LDC (렌즈왜곡보정)		지원
전자셔터	모드	최소, 최대, 플리커 방지
	속도 범위	2~1/12,000초
영상 회전		상하반전, 좌우반전, 복도뷰(90°/270°)
알람 트리거		지능형 분석, 네트워크 단절
알람 트리거 발생시 이벤트		파일 전송 및 업로드(이미지): 이메일/FTP, 알림: 이메일, 녹화: 트리거 발생시 SD/SDHC/SDXC 또는 NAS에 녹화

디자인 및 제품 사양은 별도 공지 없이 변경될 수 있으며, 최종 제품 정보 및 사양은 한화비전 웹사이트 HanwhaVision.com에서 확인하실 수 있습니다.

© Hanwha Vision CO., LTD. All rights reserved.

지능형 분석

분석 이벤트	일반	디포커스 감지, 움직임 감지, 템퍼링, 안개 감지, 얼굴 감지, 가상영역(배회, 침입, 들어감/나감, 나타남/사라짐), 가상선(지나감, 방향)

네트워크

이더넷		RJ-45(10/100/1000BASE-T)
비디오 압축		H.265: Main, H.264: Main/Baseline/High,MJPEG
스마트 압축		수동, WiseStream II
비트레이트 제어		H.265/H.264: CBR 또는 VBR, MJPEG: VBR
스트리밍	유니캐스트	최대 20명
	멀티캐스트	지원
	멀티 스트리밍	최대 10개 프로파일
프로토콜		IPv4, IPv6, TCP/IP, UDP/IP, RTP(UDP), RTP(TCP), RTCP, RTSP, NTP, HTTP, HTTPS, SSL/TLS, DHCP, FTP, SMTP, ICMP, IGMPv1/v2/v3, SNMPv1/v2c/v3(MIB-2), ARP, DNS, DDNS, QoS, UPnP, Bonjour, LLDP, PIM-SM
응용 인터페이스	ONVIF	S, T
	기타	SUNAPI(HTTP API)
클라우드 직접 연결		옵션 (게이트웨이 필요)

보안

OS / 펌웨어 보호	펌웨어 암호화, 시큐어 부트, 펌웨어 전자서명
사용자 인증	Digest authentication
네트워크 인증	IEEE 802.1X(EAP-TLS, EAP-LEAP)
암호통신	HTTPS
접근제어	IP 기반 접근제어
데이터 보호	인증정보 암호화, ZIP 압축 암호화
감사(audit)	Access / System / Event 로그 기록관리
Secure Storage	SDcard 암호화

일반

메모리	RAM	3GB
	Flash	768MB
Edge Storage	Micro SD/SDHC/SDXC	최대 256GB 2슬롯(합계 512GB)

동작 환경 및 전원

동작 조건	온도	-40°C~+55°C
	습도	0~90% RH(non-condensing)
보관 조건	온도	-50°C~+60°C
	습도	0~90% RH(non-condensing)
전원		PoE(IEEE802.3af, Class3)
소비 전력	PoE	Typical: 12.00W, Max: 12.95W

© Hanwha Vision CO., LTD. All rights reserved.

외관

색상	화이트
재질	알루미늄
RAL 코드	RAL9003
제품 치수	ø197.6x84mm(7.78x3.31")
제품 무게	1,250g(2.76lb)
호환 컨두잇 홀	19.1mm(3/4") (M25)
호환 갱박스	Single, Double, 4" Octagon, Square

Certifications & Standards

환경	IEC 60529 IP66, IEC 62262 IK10

디자인 및 제품 사양은 별도 공지 없이 변경될 수 있으며, 최종 제품 정보 및 사양은 한화비전 웹사이트 HanwhaVision.com에서 확인하실 수 있습니다.
© Hanwha Vision CO., LTD. All rights reserved.

Compatible lenses

렌즈 사양 정보



SLA-2M6002D



SLA-2M2402D

디자인 및 제품 사양은 별도 공지 없이 변경될 수 있으며, 최종 제품 정보 및 사양은 한화비전 웹사이트 HanwhaVision.com에서 확인하실 수 있습니다.
© Hanwha Vision CO., LTD. All rights reserved.

PNM-7002VD

2MP 2채널 멀티디렉셔널 카메라



CAD

Unit: mm [inch]

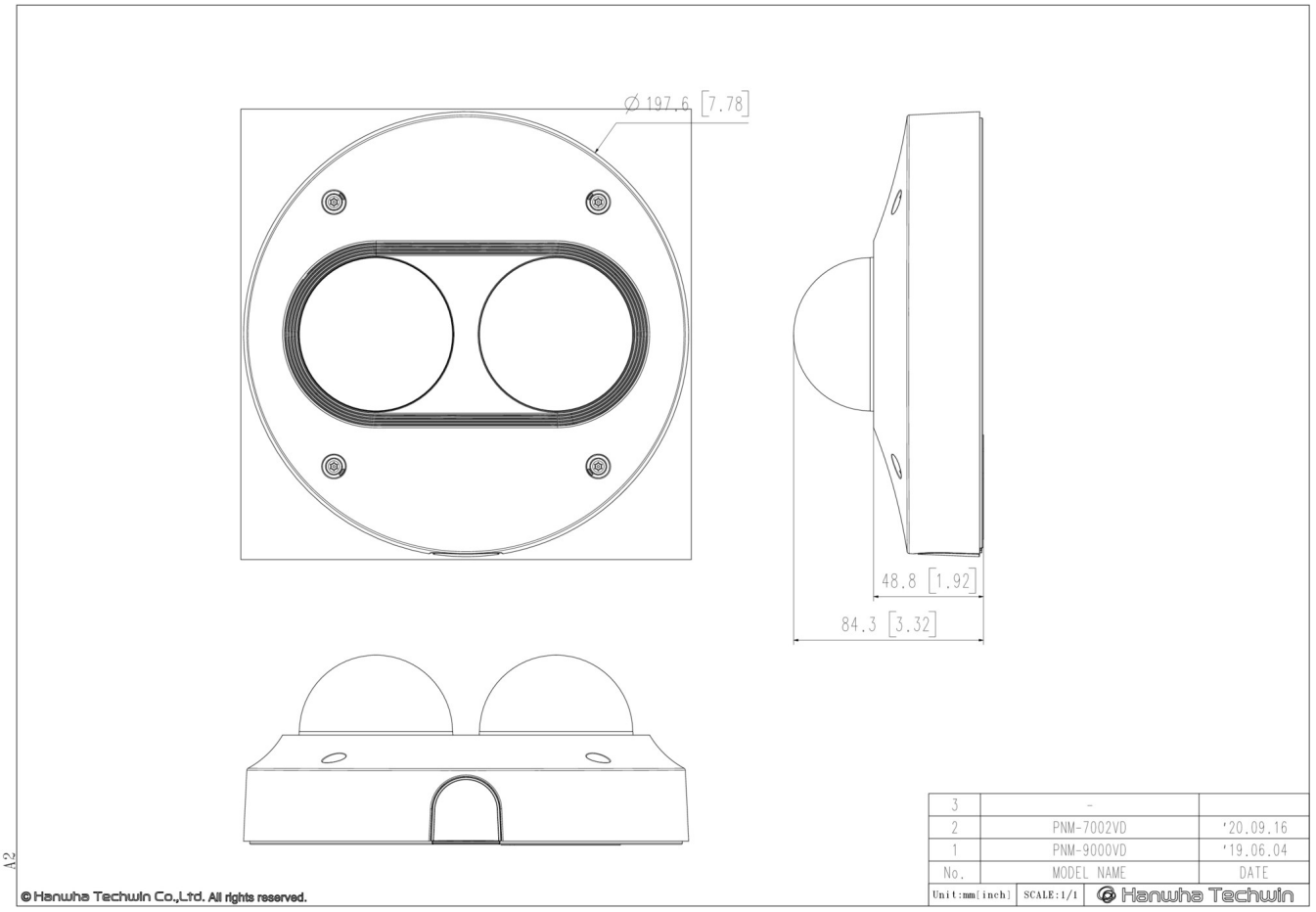

© Hanwha Vision CO., LTD. All rights reserved.