Hanwha Vision

СЕТЕВАЯ КАМЕРА

Руководство пользователя

PNM-9322VQP
SLA-2M2400P/2M2800P/2M3600P/2M6000P/
2M1200P/5M3700P/5M4600P/5M7000P

CE

Сетевая Камера
Руководство пользователя

Авторское право

©2020 Hanwha Vision Co., Ltd. Все права защищены.

Все права защищены

Каждый из торговых знаков далее в документе является зарегистрированным. Название данного продукта и другие торговые знаки, упоминаемые в данном руководстве, являются зарегистрированными торговыми знаками соответствующих компаний.

Ограничения

Данный документ защищен авторским правом. Данный документ ни при каких обстоятельствах не разрешается воспроизводить, распространять или изменять, полностью или частично, без документально подтвержденного разрешения.

Отказ от ответственности

Компания Hanwha Vision тщательно проверяет достоверность и правильность содержимого данного документа, однако не несет официальной ответственности за представленную информацию. Пользователь несет полную личную ответственность за использование этого документа и за последующие результаты. Компания Hanwha Vision оставляет за собой право изменять содержание документа без предварительного уведомления.

※ **Конструкция и характеристики устройства могут быть изменены без предварительного уведомления.**

※ **Первоначальный ID администратора - "admin", а пароль следует задать при первом входе в систему.**
Для надежной защиты личной информации и предотвращения ущерба от кражи данных меняйте пароль каждые три месяца.
Имейте в виду, что ответственность за безопасность а также за любые проблемы, связанные с ненадлежащим обращением с паролем, несет пользователь.

ВАЖНЫЕ ПРАВИЛА ТЕХНИКИ БЕЗОПАСНОСТИ

1. Прочтите эти правила.
2. Сохраните эти правила.
3. Принимайте во внимание все предупреждения.
4. Следуйте всем правилам.
5. Не используйте изделие вблизи воды.
6. Очищайте загрязненные места на поверхности изделия мягкой, сухой или влажной тряпкой.
   (Не используйте моющие средства либо косметические продукты, содержащие спирт, растворители. либо ПАВ, либо смазочные материалы, поскольку они могут привести к деформации или повреждению продукта.)
7. Не загораживайте никакие вентиляционные отверстия. Выполните установку изделия в соответствии с инструкциями изготовителя.
8. Не устанавливайте изделие рядом с источниками тепла, такими, как радиаторы, решетки системы отопления, или другими устройствами, которые генерируют тепло (включая усилители).
9. В целях безопасности не отказывайтесь от использования вилок поляризованного или заземляющего типа. Вилка поляризованного типа имеет два ножевых контакта, один из которых шире другого. Вилка заземляющего типа имеет два контакта и третий заземляющий штырь. Широкое лезвие третьего заземляющего штыря предусмотрено для вашей безопасности.
   Если вилка поставляемого вместе с аппаратом шнура питания не подходит для вашей розетки, попросите опытного электрика заменить старую розетку.
10. Не наступайте на шнур питания и не допускайте его защемления, особенно вблизи от штепсельной вилки, в месте подключения к розетке и там, где шнур выходит из изделия.
11. Пользуйтесь только теми приспособлениями/ принадлежностями, которые рекомендованы изготовителем.
12. Используйте устройство только с тележкой, подставкой, штативом, кронштейном и столом, указанными производителем или приобретенными вместе с устройством. Во избежание травм вследствие опрокидывания тележки с устройством соблюдайте осторожность при ее передвижении.

13. Отсоединяйте устройство от сети во время грозы или если оно не используется в течение длительного времени.
14. Все работы, связанные с техническим обслуживанием изделия, должны выполняться квалифицированными специалистами по техническому обслуживанию. Обслуживание изделия требуется выполнять, когда изделие получило какое-либо повреждение, например, был поврежден его шнур питания или вилка шнура питания, внутрь изделия попала жидкость или посторонние предметы, изделие подверглось воздействию дождя или влаги, изделие не работает должным образом, а также после падения изделия.
15. Данное изделие предназначено для питания от утвержденных источников питания с маркировкой "Class 2" или "LPS" с номинальным выходом PoE, 1,15A. (PNM-9322VQP)
16. Этот модуль объектива должен быть подключен к оборудованию с блоком питания с маркировкой «Class 2» или «LPS». (SLA-2M2400P/2M2800P/2M3600P/2M6000P/2M1200P/5M3700P/5M4600P/5M7000P)
17. Это изделие предназначено для использования с изолированным источником питания.
18. Если при установке изделия прилагать чрезмерные усилия, возможно повреждение с нарушением работы камеры.
    Если с силой устанавливать устройство, пользуясь неподходящими инструментами, возможно повреждение устройства.
19. Не допускается установка устройства в местах, где присутствуют или могут появляться химические вещества или пары масла, Поскольку пищевые масла, например, соевое, могут вызвать повреждение или привести к деформации устройства, не устанавливайте его на кухне или вблизи кухонного стола.
    В противном случае возможна порча устройства.
20. При установке устройства будьте осторожны, не допускайте попадания химических веществ на его поверхность.
    Некоторые химические растворители, например, очистители или клеящие вещества, могут сильно повредить поверхность продукта.
21. Если монтировать/демонтировать устройство не рекомендованным образом, нельзя гарантировать выполнение функций/соответствие характеристик устройства.
    Устанавливайте устройство, обратившись к разделу "Установка и подключение" в руководстве пользователя.
22. Установка или эксплуатация устройства в воде может привести к значительному повреждению изделия.
23. Это устройство было проверено с помощью кабеля STP. Для эффективной защиты этого устройства и другого вашего имущества от скачков напряжения, ударов молнии и разрывов связи рекомендуется использовать соответствующее заземление через выход GND и кабель STP.

ПРЕДУПРЕЖДЕНИЕ

ВО ИЗБЕЖАНИЕ ПОВРЕЖДЕНИЙ, СЛЕДСТВИЕМ КОТОРЫХ МОЖЕТ БЫТЬ ПОЖАР ИЛИ ПОРАЖЕНИЕ ЭЛЕКТРИЧЕСКИМ ТОКОМ, НЕ ДОПУСКАЙТЕ ПОПАДАНИЯ ДАННОГО ИЗДЕЛИЯ ПОД ДОЖДЬ ИЛИ В УСЛОВИЯ ВЫСОКО Й ВЛАЖНОСТИ. ЗАПРЕЩАЕТСЯ ВСТАВЛЯТЬ КАКИЕ-ЛИБО МЕТАЛЛИЧЕСКИЕ ПРЕДМЕТЫ В ВЕНТИЛЛЯЦИОННЫЕ РЕШЕТКИ ИЛИ ДРУГИЕ ОТВЕРСТИЯ В ОБОРУДОВАНИИ.

Не подвергайте устройство воздействию жидкостей. Не следует также ставить на него предметы, наполненные жидкостью, например вазы.

Во избежание травм данное устройство должно быть надежно закреплено на стене/потолке в соответствии с инструкциями по установке.

Гарантия на механизмы панорамирования, наклона и увеличения, а также на контактное кольцо предоставляется на один год в условиях непрерывного использования.

ВНИМАНИЕ

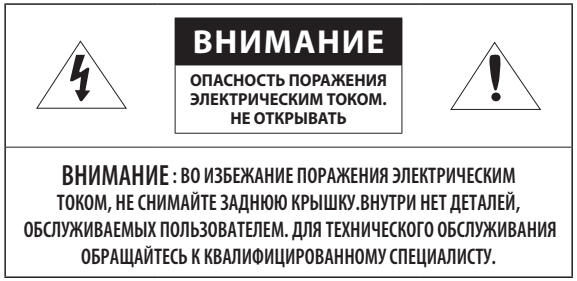

ОПИСАНИЕ ГРАФИЧЕСКИХ ОБОЗНАЧЕНИЙ

Молния со стрелкой в равностороннем треугольнике предупреждает пользователя об "опасном напряжении" в корпусе изделия, которое может представлять риск поражения электрическим током.

Восклицательный знак в равностороннем треугольнике предупреждает пользователя о важных инструкциях по работе и обслуживанию в руководстве, которое прилагается к устройству.

Класс Конструкции I

Устройства КЛАССА I следует подключать к ЭЛЕКТРО розетке с защитным заземлением.

Батарея

Не подвергайте батареи (батарейный блок) чрезмерному нагреванию под воздействием солнечных лучей, огня и т.п.

Батарею невозможно заменить.

Отключение устройства

Отсоедините вилку кабеля питания от устройства в случае повреждения. Обратитесь к местному специалисту по ремонту.

При использовании за пределами США с соединениями одобренными соответствующим органом, может использоваться кодировка HAR.

ВНИМАНИЕ

Существует риск взрыва при замене батарее на батарею несоответствующего типа. Утилизируйте использованные батареи в соответствии с инструкциями.

Настоящие инструкции по обслуживанию предназначены только для квалифицированных специалистов.
Во избежание поражения электрическим током не следует выполнять работы по обслуживанию, описанные в инструкциях по эксплуатации, если вы не обладаете соответствующей квалификацией.

Разъем для вывода на тестовый монитор предназначен для упрощения установки. Не рекомендуется использовать его для мониторинга.

К источнику входного питания может подсоединяться только одна камера.

При вскрытии упаковки нового устройства (или во время первого использования) на стекле камеры может скапливаться влага. Скопившаяся влага испарится естественным образом в течение нескольких часов после включения.

Не ослабляйте и не затягивайте клапан GORE без необходимости.

Оборудование ITE подключается только к сети питания по Ethernet без маршрутизации на оборудование наружной установки.

Внимательно прочитайте приведенные ниже правила техники безопасности.

- К изделию подсоединен влагонепроницаемый компонент. Вследствие особенностей данного изделия после подключения питания на нем могут образовываться капли воды, которые исчезнут через 2–3 часа.
- Поскольку изделие оснащено водонепроницаемой системой вентиляции, не рекомендуется устанавливать его в местах, подверженных резким неестественным изменениям температуры.
- Не ставьте устройство на неровную поверхность.
- Не устанавливайте устройство на поверхность, подверженную прямым солнечным лучам, рядом с нагревательным оборудованием или в очень холодном месте.
- Не устанавливайте это устройство вблизи электропроводящего.
- Не следует ремонтировать устройство самостоятельно.
- Не следует ставить на устройство стаканы с водой.
- Не устанавливайте поблизости источники магнитного поля.
- Не допускайте заграждения вентиляционных отверстий.
- Не ставьте тяжелые предметы на устройство.
- При установке/демонтаже камеры надевайте защитные перчатки.
  Высокая температура поверхности изделия может вызвать ожог.
- При подключении к внешнему каналу Интернета через адаптер HPoE используйте один из портов сетевого кабеля (LAN) или оптоволоконного порта (SFP), но не оба одновременно.

Руководство пользователя содержит инструкции по использованию продуктов.

В руководстве используются следующие обозначения.

- Справка : сведения по использованию устройства
- Примечание : На случай возможных повреждений имущества или вреда здоровью людей в результате несоблюдения инструкций

※ Прочтите это руководство по безопасности перед использованием устройств и сохраните его в безопасном месте.

Качество приобретаемых отдельно сторонних продуктов (например, объективов или принадлежностей) не гарантируется.

В некоторых условиях установки могут возникать помехи радиосвязи.
Если данное устройство и какое-либо устройство радиосвязи создают взаимные электромагнитные помехи, рекомендуется разнести их на достаточное расстояние или изменить направление приемной антенны.

СОДЕРЖАНИЕ

ОБЗОР 3

3 Важные правила техники безопасности
6 Рекомендуемая Конфигурация Пк
6 Рекомендуемые характеристики карт памяти Микро SD/SDHC/SDXC
7 Комплект Поставки (PNM-9322VQP)
8 Комплект Поставки (Модуль объектива-дополнительный)
8 Дополнительные принадлежности для установки
9 Общий Обзор (PNM-9322VQP)
10 Общий Обзор (Модуль объектива)

УСТАНОВКА И ПОДКЛЮЧЕНИЕ 11

11 Установка
16 Подключение к Другому Устройству

СЕТЕВОЕ СОЕДИНЕНИЕ И НАСТРОЙКА 18

18 Подключение Камеры Напрямую к Локальной Сети
18 Прямое Подключение Камеры к Модему DSL/кабельному Модему С Поддержкой Протокола DHCP
19 Использование Device Manager
19 Настройка проектов
19 Автоматический поиск камеры
19 Настройка IP-адреса
21 Регистрация камеры вручную
21 Автоматическая настройка IP
21 Настройка Переадресации Диапазона Портов (Распределение Портов)
22 Подключение к Камере с Локального Компьютера Общего Доступа
22 Подключение к Камере с Удаленного Компьютера Через Интернет

ИНТЕРАКТИВНАЯ ПРОГРАММА ПРОСМОТРА 23

23 Подключение к Камере
24 Установка пароля
24 Вход
24 Настройка Web Viewer

ПРИЛОЖЕНИЕ 25

25 Поиск и Устранение Неполадок

РЕКОМЕНДУЕМАЯ КОНФИГУРАЦИЯ ПК

- Процессор : Intel(R) Core(TM) i7 3,4 Ггц или больше
- ОЗУ: 8 ГБ или больше
- Рекомендуемый браузер: Chrome
- Поддерживаемые браузеры: Chrome, Safari, Firefox, MS Edge(chromium based)
- Поддерживаемые ОС : Windows, Mac, Linux, Android, iOS, Chrome
- Среда проверки
  - Windows 10: Google Chrome версии 80 или новее, Firefox версии 72 или новее, MS Edge версии 83 или новее
  - Mac 10.13/14: Safari версии 11.0.1 или новее

※ Производительность просмотра видео в Web Viewer зависит от производительности процессора и графической платы компьютера пользователя.

РЕКОМЕНДУЕМЫЕ ХАРАКТЕРИСТИКИ КАРТ ПАМЯТИ МИКРО SD/SDHC/SDXC

- Рекомендуемая емкость : от 16 до 256 Гбайт (необходим тип MLC)
- Рекомендуемые производители: SanDisk, Transcend
- Тип карты: износостойкая
- Совместимость может отличаться в зависимости от производителя и типа карты.
- Рекомендуется применять карту памяти на 16 ГБ или более, которая отвечает спецификации UHS-3 класс (тип MLC).

- Карта micro SD поддерживает до 256 ГБ на слот, и записывается только видео канала соответствующего слота.

КОМПЛЕКТ ПОСТАВКИ (PNM-9322VQP)

Проверьте наличие всех принадлежностей в комплекте поставки камеры.
(У изделий, продаваемых в разных странах, принадлежности могут отличаться.)

Внешний вид	Название элемента	Количество	Описание
	Камера	1	
	Краткое Руководство (необязательно)	1	
	Кабель для тестирования монитора	1	Используется для подключения камеры к портативному устройству отображения
	Аудиокабель	1	Используется для подключение к порту аудио
	Клеммная колодка сигнала тревоги	1	Позволяет подключить кабели через входные и выходные разъемы сигнализации
	Ключ-звездочка размера L	1	Используется для установки и демонтажа купола и крышки Micro SD-карты
	Установленная база	1	Кронштейн для установки устройства
	Водонепроницаемые дополнительные принадлежности	1	Используются для установки в зонах повышенной влажности

Внешний вид	Название элемента	Количество	Описание
	Насадка (звездочка №30)	1	Используется для затягивания гаек после соединения установленной базы с корпусом камеры
	Насадка (звездочка №20)	1	Используется для установки и демонтажа купола и крышки Micro SD-карты
	Ферритовый сердечник	1	Используется для блокирования высокочастотных компонентов, содержащихся в блоке питания, и излучения оконечного сигнала наружу. ■ Перед использованием рекомендуется обмотать его 2 раза вокруг кабеля питания и кабеля локальной сети.

Дополнительно (не включено)

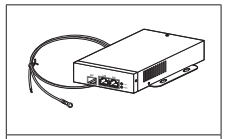
SPO-8315

КОМПЛЕКТ ПОСТАВКИ (МОДУЛЬ ОБЪЕКТИВА-ДОПОЛНИТЕЛЬНЫЙ)

Для использования этого продукта требуется один из объективов, показанных ниже (приобретается отдельно).

Внешний вид	Название элемента	Количество	Описание	Название модели
	Модуль объектива	1	Крепится к PNM-9322VQP	SLA-2M2400P
		1		SLA-2M2800P
		1		SLA-2M3600P
				SLA-2M6000P
		1		SLA-2M1200P
		1		SLA-5M3700P
		1		SLA-5M4600P
		1		SLA-5M7000P

ДОПОЛНИТЕЛЬНЫЕ ПРИНАДЛЕЖНОСТИ ДЛЯ УСТАНОВКИ

Вы можете приобрести дополнительные принадлежности.

Тип продукта	Настенное крепление	Потолочное крепление
Наименование модели	SBP-390WM2	SBP-300CMW
	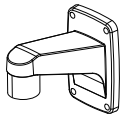	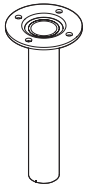

Тип продукта	Угловое крепление	Потолочное крепление
Наименование модели	SBP-300KMW	SBP-300PMW
	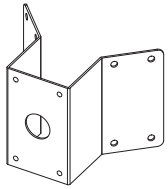	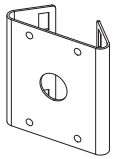

Угловое крепление	Крепление на парапет
Наименование модели	SBP-300LMW
	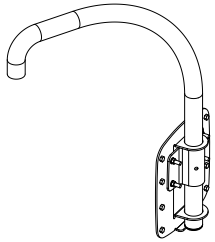

ОБЩИЙ ОБЗОР (PNM-9322VQP)

Внешний вид

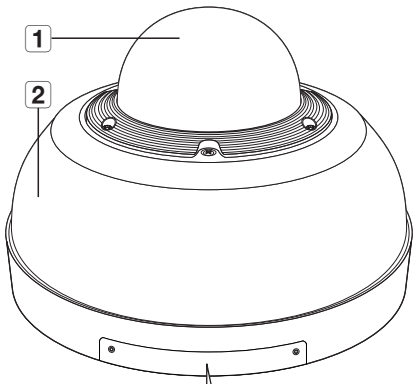

Компоненты

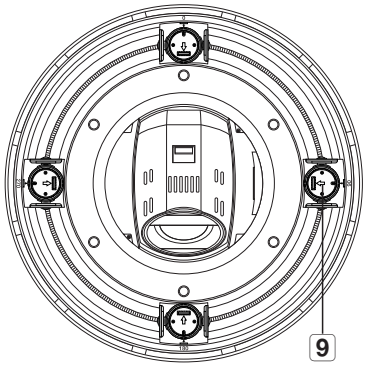

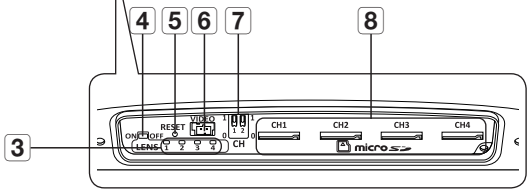

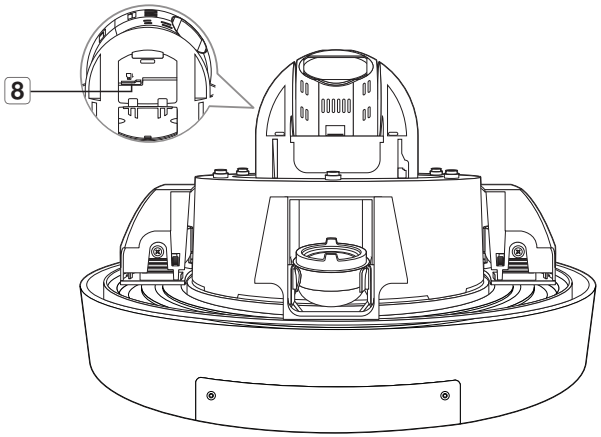

Элемент	Описание
1 Крышка купола	Крышка корпуса, предназначенная для защиты объектива и основного устройства.
2 Крышка объектива	
3 Индикаторы состояния модуля объектива (норма:зеленый, отклонение от нормы: красный)	Если модуль объектива подсоединен правильно, зеленый светодиод будет светиться, а затем, приблизительно через 40 секунд, погаснет. (для предотвращения нежелательных отражений)
4 Переключатель включения/отключения питания	Используется для включения/выключения аппарата. ! Используйте только для замены модуля объектива.
5 Кнопка сброса	Восстановление заводских настроек по умолчанию для всех параметров камеры. Для перезагрузки системы нажмите и удерживайте в течение 5 секунд. ! Если сбросить настройки камеры, то сетевые настройки позволят активировать DHCP. Если в сети нет DHCP-сервера, то перед первым подключением к сети необходимо запустить программу Device Manager, чтобы изменить основные сетевые параметры, такие как IP-адрес, маска подсети, шлюз и т. д.
6 Выходной разъем для тестового монитора	Порт вывода для тестирования выходного видеосигнала наблюдения. Подсоедините мобильный дисплей к порту с помощью кабеля для тестирования видеонаблюдения и проверьте видео.
7 DIP-переключатель для изменения канала	Переведите DIP-переключатели для задания канала, который нужно использовать для просмотра видео с установки. ! Вы можете проверять только изображение с модуля объективов, но не с модуля PTZ.
8 Гнездо для карты Micro SD	Отсек для карты Micro SD.
9 Крепежная часть модуля объектива	Это соединитель для подключения модуля объектива.

Установка сбоку

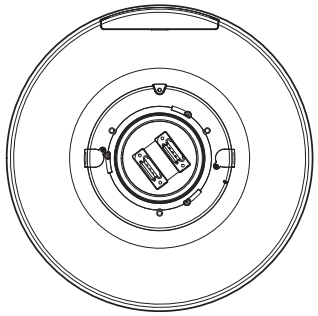

Монтажное основание (вид изнутри)

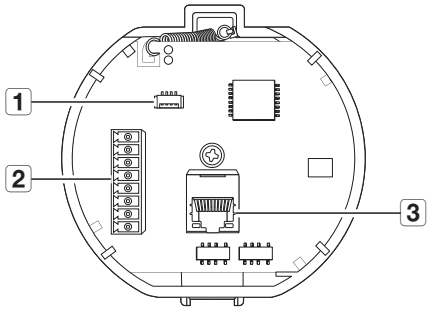

Элемент	Описание
1 **Входные и выходные разъемы сигнализации**	Входные и выходные разъемы, через которые подключаются кабели сигнализации.
2 **Порт HPoE**	Разъем для подключения питания и сети через кабель RJ-45.
3 **Порт для аудиокабеля**	Это выход для подключения аудиокабеля.

ОБЩИЙ ОБЗОР (МОДУЛЬ ОБЪЕКТИВА)

Внешний вид

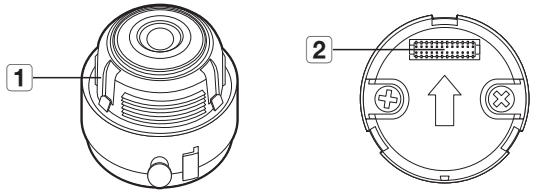

Элемент	Описание
1 **Модуль объектива**	Это модуль объектива, через который записывается видео.
2 **Соединитель камеры**	Это соединитель для подключения к камере.

УСТАНОВКА

- Эта камера водонепроницаема и соответствует стандарту IP66, однако штекер внешнего кабеля водонепроницаемым не является. Рекомендуется установить это устройство под карнизом во избежание выступания кабеля наружу.

Меры предосторожности, принимаемые перед установкой

Прежде чем устанавливать камеру, обязательно прочтите приведенные далее инструкции.

- Выберите место для установки, которое сможет выдержать вес, минимум в 5 раз превышающий вес самой камеры.
- Кабели с поврежденной или снятой изоляцией могут стать причиной повреждения устройства или возгорания.
- С целью предосторожности попросите посторонних лиц покинуть место установки. На всякий случай уберите все посторонние личные вещи.
- Если аппарат устанавливать с чрезмерным усилием, это может привести к повреждению камеры из-за неправильной работы.
  При сборке неподходящими инструментами с приложением усилий возможно повреждение аппарата.
- Не устанавливайте и не снимайте модуль объектива, когда питание включено.

Разборка

С помощью ключа-звездочки L или насадки ослабьте затянутые винты против часовой стрелки и снимите купол и крышку объектива.

- Полностью выкручивать винты не требуется.
- Снимать купол требуется только при установке карты microSD для модуля PTZ. Во всех остальных случаях этого делать не следует.
- Снимать крышку объектива требуется при установке модуля объектива.
  Купол снимать не нужно.

- Так как купол и крышка объектива прозрачные, страховочный трос отсутствует. Будьте осторожны и не уроните оборудование.

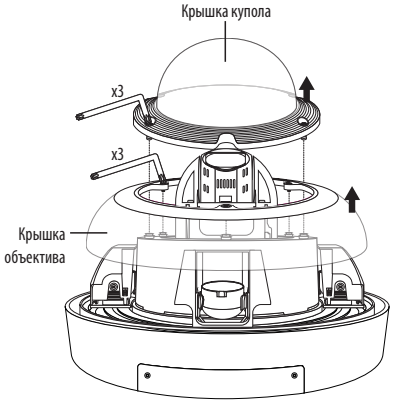

Установка карты Micro SD

1. С помощью ключа-звездочки L или насадки-звездочки №20 снимите крышку купола и крышку карты micro SD.

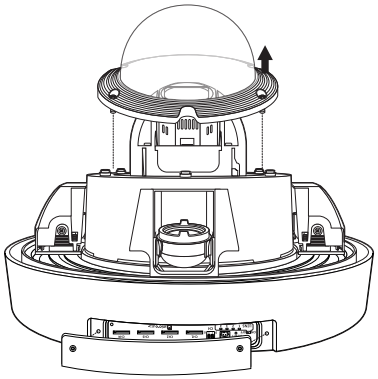

2. Вставьте карту памяти Микро SD в направлении стрелки, как показано на рисунке.

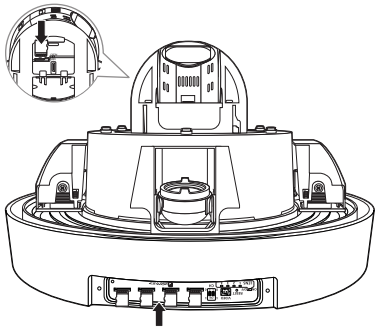

- Карту Micro SD следует поместить в гнездо до установки камеры, когда она еще не подключена к источнику питания.
- Попытки неправильно вставить карту памяти Micro SD в гнездо могут привести к повреждению карты и всего устройства.
- Не рекомендуется вставлять или вынимать карту памяти Микро SD во время дождя или при высокой влажности.
- Снятие крышки изделия следует закончить в течение 5 минут, поскольку в противном случае возникает опасность конденсации росы внутри изделия.
- При установке карты microSD для модуля PTZ следует снять купол.

Извлечение карты памяти microSD

1. Мягко нажмите на выступающий конец карточки как показано на диаграмме, чтобы извлечь карточку из гнезда.

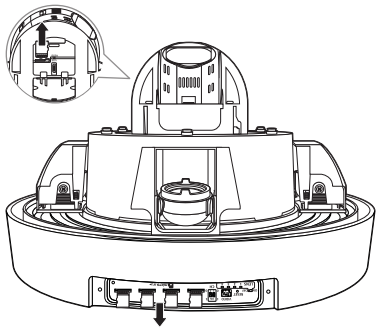

- Для каждого канала требуется отдельная карта памяти Micro SD.
- Перед извлечением карты Micro SD в меню <**Установка** (⚙)>-<**Событие**>-<**Накопитель**> установите для этого устройства состояние <**Выкл.**>, нажмите кнопку [**Применить**] и выключите камеру.
- Если Вы выключите камеру или извлечете из продукта карту Micro SD, содержащую данные, то эти данные могут быть потеряны или повреждены.

2. С помощью ключа-звездочки L или насадки-звездочки №20 присоедините крышку купола и крышку карты micro SD.

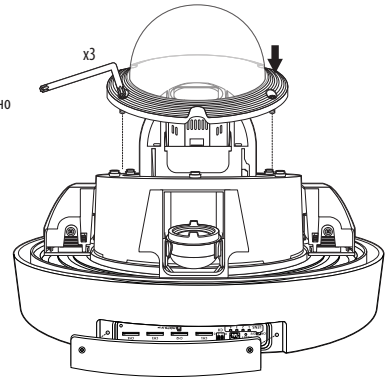

- С помощью ключа-звездочки L или насадки-звездочки №20 плотно затяните винты, чтобы влага не могла попасть внутрь.

Установка модуля объектива

1. Снимите крышку с места монтажа модуля объектива.
2. Совместите соединитель модуля объектива с соединителем корпуса камеры и закрепите его.

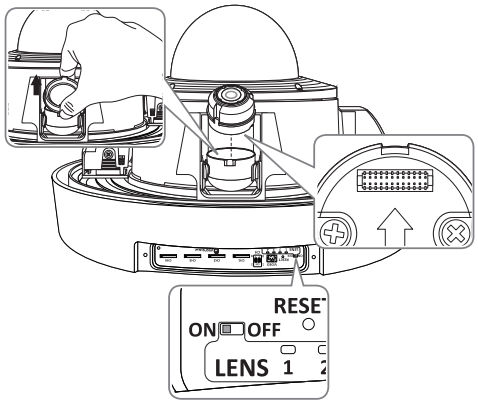

- Не подключая питание (HPoE), установите модуль объектива.
- Убедитесь, что тумблер питания находится в положении "**OFF**" перед тем, как установить модуль объективов. При замене модуля в режиме "**ON**" может возникнуть неисправность.
- Не рекомендуется прикасаться к отделенному объективу, поскольку он отгружен с завода с настроенным при производственной проверке фокусным расстоянием.

- Вставьте модуль объективов до "**Щелчка**" верхнего и нижнего зацепов.
- После установки модуля объектива убедитесь, что все четыре канала работают правильно.
  - Если какой-либо из этих каналов перевернут, возникнет ошибка калибровки PTZ.

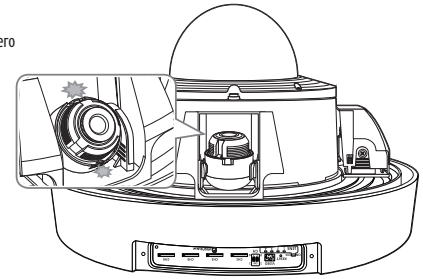

3. Завершите процедуру установки объектива.
4. Подключите устройство к источнику питания (HPoE).

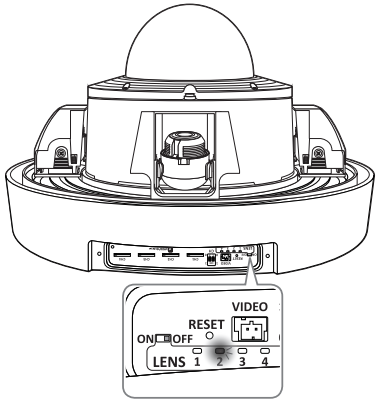

- Если модуль объектива подсоединен неправильно, световой индикатор состояния модуля объектива будет светиться красным, как показано на рисунке. Если это произошло, отключите питание выключателем и повторно подсоедините модуль объектива.
  При нормальном подсоединении индикатор засветится зеленым и приблизительно через 40 секунд погаснет.
- Если необходимо заменить модуль объектива, не отключая устройство от источника питания (HPoE), переведите выключатель в положение «**OFF**», а после замены верните в положение «**ON**».
- Не используйте острые инструменты, так как они могут повредить выключатель.
- Для изменения положения выключателя не нужно прилагать усилий. В противном случае это может повредить его.

Подготовка и установка кронштейна камеры

Руководство по установке кронштейнов и корпусов приведено в руководстве по установке, прилагаемом к кронштейну или корпусу.

▪ Доступные модели кронштейнов

Модель	Позиция
SBP-390WM2	Настенное крепление
SBP-300CMW	Установка на потолке
SBP-300LMW	Крепление на парапет
SBP-300KMW	Угловое крепление
SBP-300PMW	Крепление к опоре

Подсоединение к адаптеру (продается отдельно)

Выберите и приобретите любой из следующих вариантов адаптеров (продаются отдельно), который оптимально подойдет для места установки или покажется вам более удобным.

Продукты, которые продаются отдельно, см. в разделе «**Дополнительные принадлежности для установки**» (стр. 8).

1. Пропустите кабели, выходящие наружу из крепления на стену к столбу через монтажное основание.

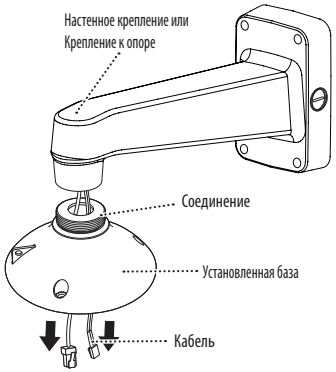

2. Поверните монтажное основание в направлении стрелки, чтобы присоединить его к креплению.

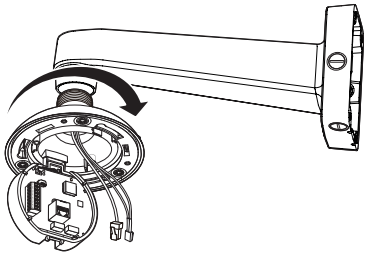

- Если устройство установлено там, где через крепление на него может попадать влага, используйте для герметизации входящую в комплект кабельную втулку.
  - Нанесите на кабельную втулку достаточное количество смазки и подсоедините кабель к нужному отверстию втулки. Закройте специальными заглушками отверстия, в которые не проходят кабели.

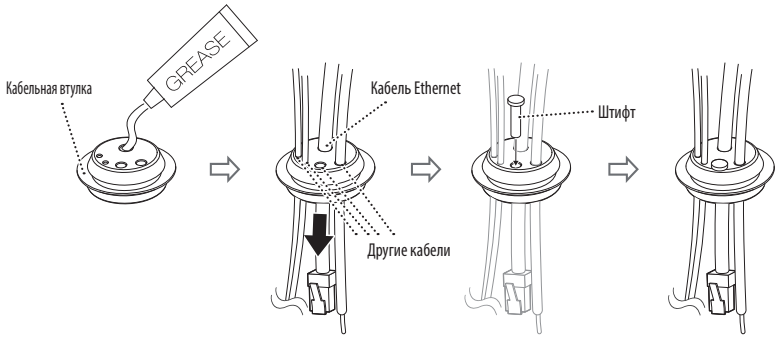

  - Изнутри монтажного основания вставьте кабельную втулку в соответствующее монтажное отверстие.
    При вставке втулки равномерно нажмите на всю ее площадь, чтобы она правильно вошла в это отверстие.

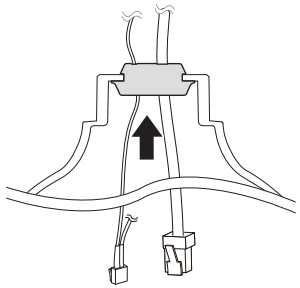

3. Подключите кабель сети, кабель входа-выхода тревоги и аудиокабель к интерфейсной плате.

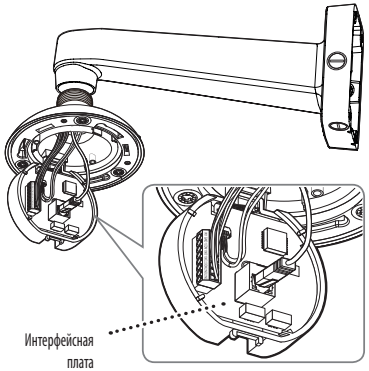

- Для правильного соединения с камерой PTZ будьте аккуратны при монтаже.
- (После присоединения камеры кабель может запутаться, так как интерфейсная плата поворачивается.)

4. Прикрепив интерфейсную плату к корпусу, присоедините страховочный трос камеры к установленной базе.

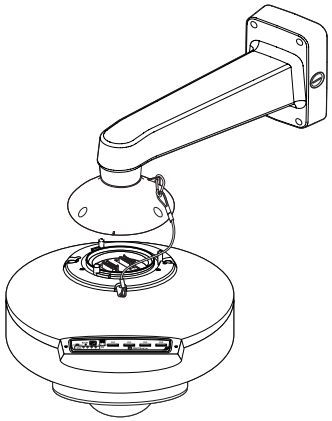

5. Соедините установленное основание и основной корпус камеры, совместив указатели направления.

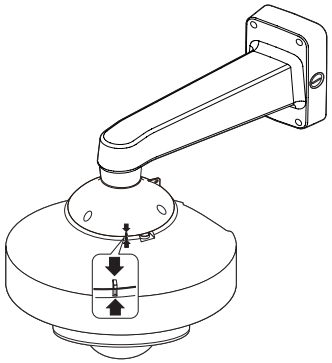

6. Поверните камеру в направлении стрелки так, чтобы риски, показывающие направление установки вверху и внизу располагались, как показано ниже.

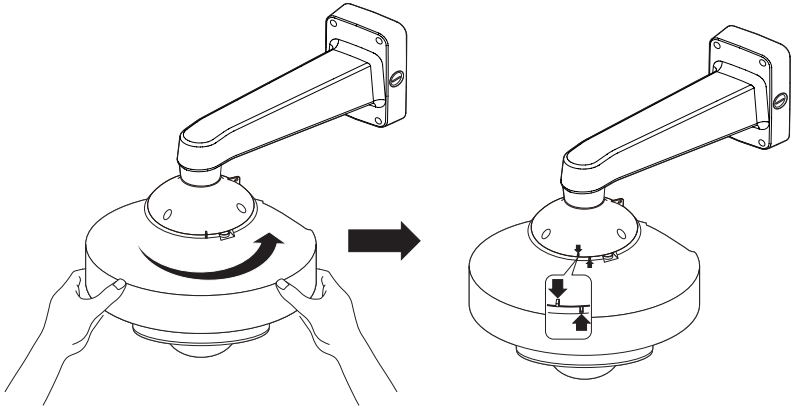

7. Используйте отвертку-звездочку №30, чтобы скрепить установленное основание и камеру.
8. Отрегулируйте объектив на желаемое направление, обратившись к разделу "**Регулировка направления наблюдения камеры**". (стр. 16)
   - Если наклонить объектив, может понадобиться его регулировка, поскольку при этом может произойти блокировка экрана.

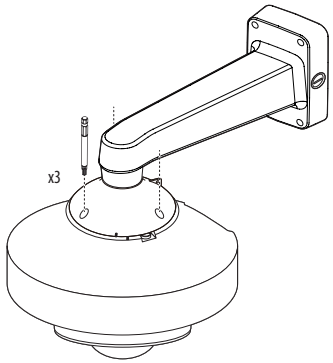

9. Используйте ключ-звездочку L или насадку №20, чтобы прикрепить крышку объектива.

- С помощью ключа-звездочки L или насадки-звездочки плотно затяните винты, чтобы влага не могла попасть внутрь.
- Так как крышка объектива прозрачная, страховочный трос отсутствует.Будьте осторожны и не уроните оборудование.

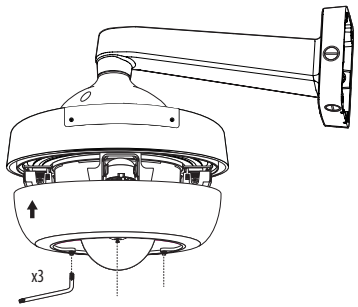

Настройка каналов на мониторе для установки

На корпусе камеры имеетсяI DIP-переключатель каналов, показанный на рисунке.

С помощью канальных DIP-переключателей можно изменить канал камеры.

CH1	CH2	CH3	CH4
00	01	10	11

- Если DIP-переключатель неполностью перевести во включенное/отключенное положение, возможны нарушения в работе изделия. После установки проверьте DIP-переключатели сзади.
- Будьте осторожны, DIP-переключатель можно повредить, если оперировать им с помощью острого инструмента.
- Будьте осторожны, DIP-переключатель можно повредить, если оперировать им с чрезмерным усилием.

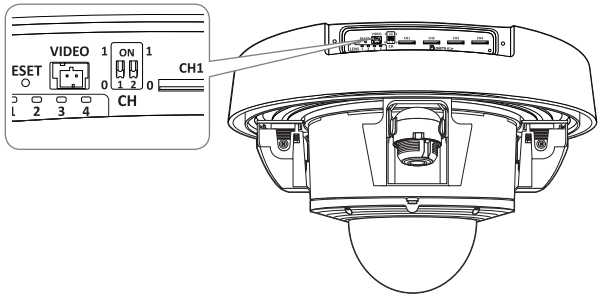

Подключение монитора

Подключите выходной видеоразъем камеры к входному видеоразъему монитора.

- Тип проводов зависит от типа монитора и набора периферийных устройств; см. руководство пользователя к каждому из устройств.
- При выполнении подключения проверьте, выключено ли питание монитора и камеры.

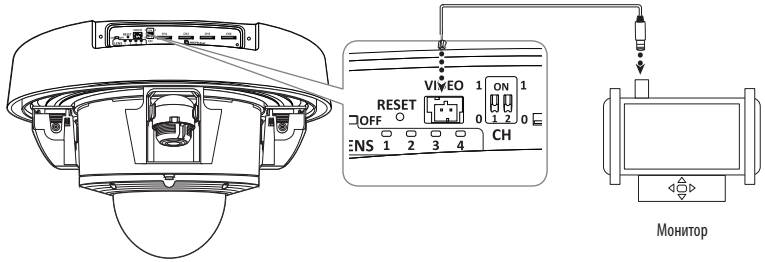

- Данный продукт является сетевой камерой, передающей видеосигналы по сети; выходной видеоразъем используется для настройки диапазона визуализации камеры при ее установке.
- Использование этого разъема с целью мониторинга может вызвать такие проблемы, как снижение качества видео.
- Не подходит для 24-часового наблюдения с использованием профессиональных ЭЛТ-мониторов или портативных мониторов TFT / LCD.
- Для 24-часового наблюдения и хранения данных используйте сетевой экран.
- Вы можете проверять только изображение с модуля объективов, но не с модуля PTZ.
- После установки модуля объектива убедитесь, что все четыре канала работают правильно.
  - Если какой-либо из этих каналов перевернут, возникнет ошибка калибровки PTZ.

Регулировка направления наблюдения камеры

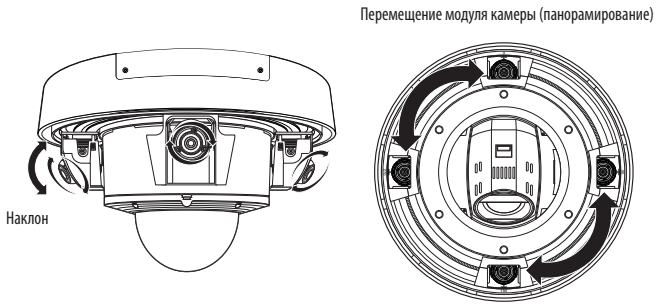

- **Настройка направления мониторинга**

Направление камеры можно регулировать, только когда она закреплена на потолке.
Движение модуля камеры называется панорамированием, настройка угла — наклоном, а вращение объектива вокруг своей оси — поворотом.

- Угол вращения при панорамировании: от -90˚ до +90˚ для каждого модуля.
- Угол вращения при повороте: от -180˚ до +180˚.
- Угол вращения при наклоне зависит от объектива. См. таблицу ниже.

- Изображение может быть закрыто корпусом камеры в зависимости от угла.
- Не допускайте поворота камеры при панорамировании на угол, превышающий указанный. Это может привести к повреждению кабеля и неправильной работе устройства.

- **Способы регулировки**

1. После установки камеры с учетом направления для мониторинга настройте угол панорамирования по нижней направляющей.
2. Отрегулируйте горизонтальный угол так, чтобы во время вращения не появлялось обратное изображение.
3. Отрегулируйте угол наклона, установив его в направлении наблюдения.

- **Для каждого модуля объективов используется свой угол наклона.**

Название модуля объектива	SLA-2M2400P	SLA-2M2800P	SLA-2M3600P	SLA-2M6000P	SLA-2M1200P	SLA-5M3700P	SLA-5M4600P	SLA-5M7000P
Нормальная установка	52˚~56˚	26˚~80˚	22˚~84˚	10˚~95˚	10˚~97˚	36˚~73˚	21˚~85˚	12˚~93˚
Для функции Hallway View	Не поддерживается	37˚~70˚	33˚~73˚	17˚~88˚	12˚~92˚	45˚~62˚	38˚~74˚	21˚~85˚

- Если оборудование установлено без учета допустимого угла наклона, это может частично заблокировать обзор в углах монитора.

ПОДКЛЮЧЕНИЕ К ДРУГОМУ УСТРОЙСТВУ

Плата проводного интерфейса камеры

Детали электропроводки камеры представлены на рисунке ниже.

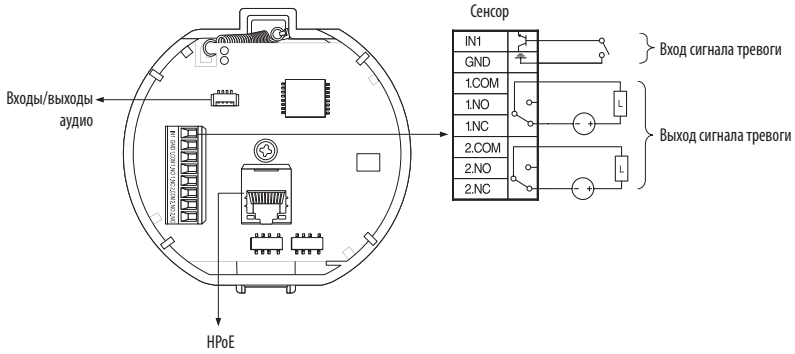

- Когда клеммы сигнализации подключены как нормально разомкнутые:
  - датчик срабатывает, если он замкнут в случае точечного контакта или при низком уровне сигнала в случае активности.
- Максимальная емкость разъема выхода тревоги составляет 30 В пост. тока/2 А, 125 В пер. тока/0,5 А и 250 В пер. тока/0,25 А.
- При подключении входных и выходных сигнальных кабелей убедитесь, что каждый их них подключен к соответствующему разъему.
- Для подключения продуктов, мощность которых выше мощности камеры, используйте дополнительное релейное устройство.
- Неправильное подключение заземления к порту NC/NO и COM может привести к пожару или повреждению устройства.

Подсоединение звукового ввода/вывода

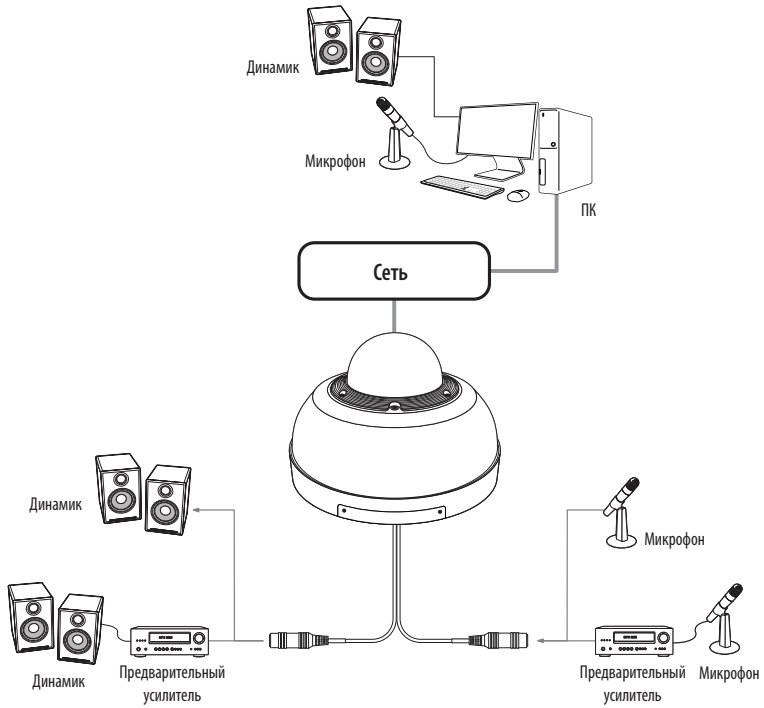

1. Подключите микрофон к порту AUDIO IN камеры или соедините порты AUDIO IN и LINE OUT усилителя, к которому подсоединен микрофон.
2. Подключите динамик к порту AUDIO OUT камеры или соедините порты AUDIO OUT и LINE OUT усилителя, к которому подсоединен динамик.
3. Проверьте характеристики для аудиовхода.

- **Аудиокодек**
  - Аудио вход : G.711 PCM (скорость передачи: 64кбит/с / частота дискретизации: 8кГц), G.726 АДИКДМ (скорость передачи: 16кбит/с , 24кбит/с , 32кбит/с , 40кбит/с / частота дискретизации: 8кГц), AAC (скорость передачи: 48кбит/с / частота дискретизации: 16кГц)
  - Аудио выход : G.711 PCM (скорость передачи: 64кбит/с / частота дискретизации: 8кГц)
- **Дуплексное аудио**
- **Звуковой вход** : Выбираемый (микрофон/линейный вход), поддерживаемое напряжение: 2,5 В постоянного тока (4 мА), входное сопротивление: 2 кОм
- **Звуковой выход** : Линейный выход (монофонический штекер 3,5 мм), максимальный сигнал: 1 В (действующее значение), Сопротивление выходного канала Line out : 600 Ом

Питание и сеть

Подключите устройство HPoE к разъему HPoE камеры.

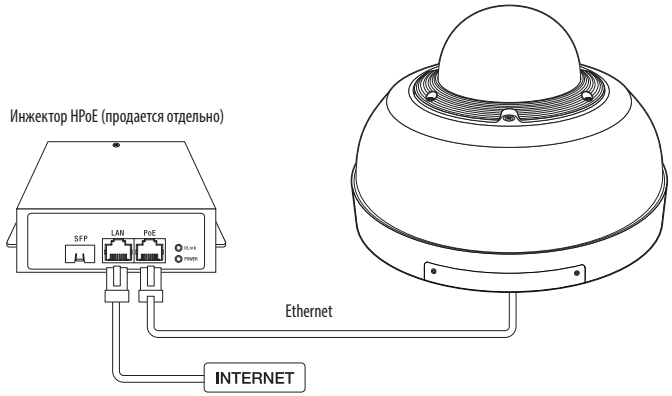

- Подключите маршрутизатор с поддержкой HPoE.
- Используйте устройство HPoE, соответствующее стандарту IEEE802.3bt (ПИТАЮЩИЕ УСТРОЙСТВА КЛАССА 4).
- Если вы подключаетесь при помощи маршрутизатора с поддержкой HPoE, вам не нужен отдельный кабель питания для его включения.

Спецификация сетевого кабеля

Пункт	Содержание	Примечание
Разъем	RJ45 (10/100/1000BASE-T)	
Ethernet	10/100/1000BASE-T	При работе с 1000BASE-T для гигабайтного концентратора следует использовать кабель UTP-6 или более высокой категории.
Кабель	Категории 6	
Макс. расстояние	100 м	Сопротивление по постоянному току ≤ 0,125 Ом/м
Поддержка питания по HPoE	HPoE	

- Для защиты от попаданий молний используйте кабель STP.

Можно выставить сетевые настройки согласно сетевой конфигурации.

ПОДКЛЮЧЕНИЕ КАМЕРЫ НАПРЯМУЮ К ЛОКАЛЬНОЙ СЕТИ

Подключение к камере через локальный ПК в локальной сети

1. Запустите Интернет-браузер на локальном ПК.
2. Введите адрес IP-роутера в адресной строке браузера.

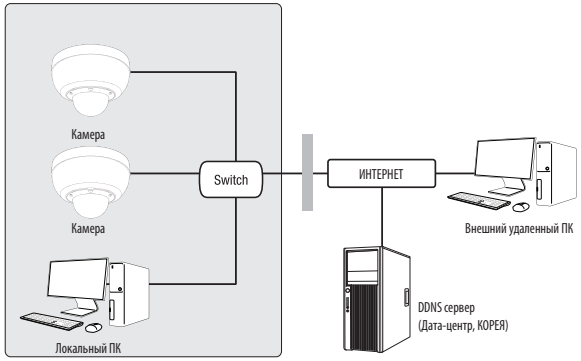

<Локальная сеть>

- Удаленный ПК во внешней сети или в Интернете не может подключиться к камере, установленной в интранет, если не задана правильная переадресация портов или установлен файрвол.
  В этом случае обратитесь к системному администратору для устранения проблемы.
- Согласно заводским настройкам по умолчанию, IP-адрес назначается сервером DHCP автоматически. Если сервер DHCP отсутствует, будет задан следующий IP-адрес: 192.168.1.100.
  Чтобы изменить IP-адрес, нужно использовать Device Manager.
  Для получения дополнительной информации об использовании Device Manager см. раздел «**Использование Device Manager**». (Стр. 19)

ПРЯМОЕ ПОДКЛЮЧЕНИЕ КАМЕРЫ К МОДЕМУ DSL/КАБЕЛЬНОМУ МОДЕМУ С ПОДДЕРЖКОЙ ПРОТОКОЛА DHCP

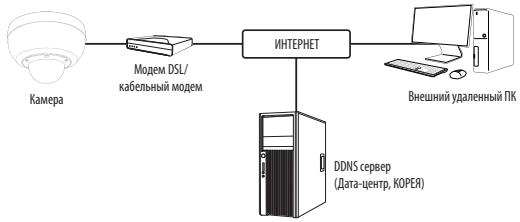

1. Подсоедините напрямую ПК пользователя с сетевой камерой.
2. Запустите Device Manager и измените IP-адрес камеры, чтобы можно было для подключения к Интернету использовать веб-браузер вашего компьютера.
3. Установите подключение к интерактивной программе просмотра в веб-браузере.
4. Перейдите на страницу [**Настройка**].
5. Перейдите на страницу [**Сеть**] - [**DDNS**] и настройте параметры DDNS.
6. Перейдите по меню [**Basic**] - [**IP & Порт**] и задайте тип IP для [**DHCP**].
7. Подсоедините камеру, отключенную от ПК, непосредственно к модему.
8. Перезапустите камеру.

- За информацией об установке DDNS обратитесь к онлайновой справке программы Web Viewer.
- За информацией о задании формата IP-адреса обратитесь к онлайновой справке программы Web Viewer.

ИСПОЛЬЗОВАНИЕ DEVICE MANAGER

- Программу Device Manager можно загрузить с веб-сайта Hanwha Vision через меню <**Служба поддержки**> – <**Tool**>. (https://www.HanwhaVision.com)
- Дополнительные инструкции по Device Manager можно найти в меню <**Help**> главной страницы.

НАСТРОЙКА ПРОЕКТОВ

Вы можете сохранять и импортировать камеры для каждого проекта.
Для создания нового проекта задайте название проекта и пароль.
Необходимо ввести пароль для запуска созданного проекта.

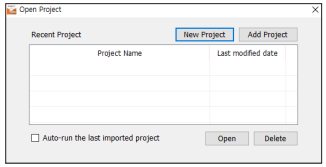

АВТОМАТИЧЕСКИЙ ПОИСК КАМЕРЫ

Если камера подключена к той же сети, что и ПК, на котором установлен Device Manager, можно найти такую сетевую камеру с помощью функции поиска.

1. Нажмите <**Search**> на главной странице Device Manager.
2. В открывшемся списке выберите нужную камеру.
   - Проверьте MAC-адрес на наклейке, прикрепленной к камере.

НАСТРОЙКА IP-АДРЕСА

Чтобы изменить сетевые настройки камеры, в поле <**Status**> должен отображаться значок <**Login OK**>. Чтобы войти ы систему, на главной странице нажмите <**Credential**>.

Настройка статического IP

Вручную ведите IP-адрес и информацию о порте.

Настройка одной камеры

1. Выберите из списка камеру, у которой нужно изменить параметры IP.
2. Нажмите кнопку <**IP Assign**> на главной странице Device Manager.
3. Выберите <**Assign the following IP address**>.
   - В данных параметров IP камеры будут отображаться введенные значения.
4. Заполните категории IP-адреса и порта.

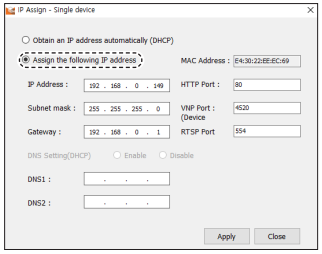

В случае отсутствияШирокополосный маршрутизатор

Попросите сетевого администратора выдать вам значения <**IP Address (IP-адрес)**>, <**Subnet Mask (Маска подсети)**>, <**Gateway (Шлюз)**>.

- HTTP Port : Используется для получения доступа к камере через веб-обозреватель. Значение по умолчанию - 80.
- RTSP Port: Порт, который управляет потоковой передачей в реальном времени. По умолчанию установлено значение 554.

В случае использованияШирокополосный маршрутизатор

- IP Address : введите адрес, который соответствует IP-диапазону, заданному Широкополосный маршрутизатор.
  пр) 192.168.1.2~254, 192.168.0.2~254,
  192.168.XXX.2~254
- Subnet Mask : параметр <**Subnet Mask**> Широкополосный маршрутизатор соответствует параметру <**Subnet Mask**> камеры.
- Gateway : параметр <**Local IP Address**> Широкополосный маршрутизатор соответствует параметру <**Gateway**> камеры.

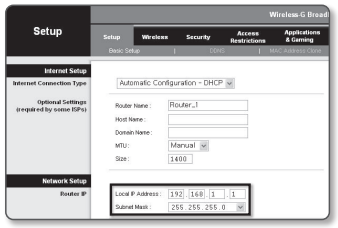

- Параметры могут различаться в зависимости от модели Широкополосный маршрутизатор.
  Для получения дополнительных сведений см. руководство пользователя соответствующего маршрутизатора.
- Дополнительную информацию о переадресации портов на широкополосном маршрутизаторе см. в разделе "**Настройка Переадресации Диапазона Портов (Распределение Портов)**". (Стр. 21)

Если к Широкополосный маршрутизатор подключено несколько камер

Настройте параметры, связанные с IP-адресом и портами, в соответствии друг с другом.

пр)

Категория		Камера №1	Камера №2
Настройки, связанные с IP	IP Address Subnet Mask Gateway	192.168.1.100 255.255.255.0 192.168.1.1	192.168.1.101 255.255.255.0 192.168.1.1
Настройки, связанные с портами	Порт HTTP Порт RTSP	8080 554	8081 555

- Если для параметра <**HTTP Port**> выбрано значение свыше 80, необходимо указать номер <**Port**> в адресной строке веб-обозревателя, прежде чем получить доступ к камере.
  пр) http://IP-адрес : Порт HTTP
  http://192.168.1.100:8080

5. Нажмите кнопку [**Apply**].
6. Если появится сообщение об успешной настройке, нажмите [**OK**].

Настройка нескольких камер

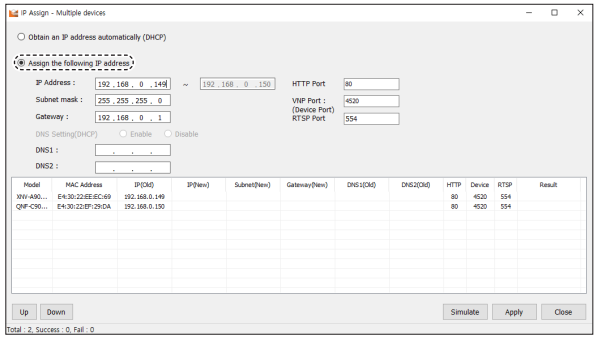

1. Выберите из списка камеру, у которой нужно изменить параметры IP.
2. Нажмите кнопку <**IP Assign**> на главной странице Device Manager.
3. Выберите <**Assign the following IP address**>.
4. Назначьте начальный адрес из диапазона IP-адресов.
5. Нажмите кнопку [**Simulate**] для проверки IP-адреса, который будет назначен каждой единице оборудования.
   - Можно изменить любой IP-адрес, дважды щелкнув строку с ним.
6. Нажмите кнопку [**Apply**] для назначения IP-адреса.
7. Проверьте в столбце <**Result**> успешность присвоения IP-адреса.

Настройка динамического IP-адреса

Получите IP-адрес от DHCP

- Примеры динамического IP-окружения
  - Сервер DHCP назначает IP-адрес Широкополосный маршрутизатор с подключенными камерами.
  - Прямое подключение камеры к модему с помощью протоколов DHCP
  - Внутренний сервер DHCP назначает IP-адреса по локальной сети.

Настройка одной камеры

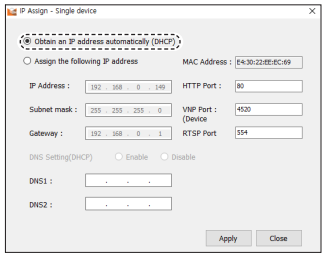

1. Выберите из списка камеру, у которой нужно изменить параметры IP.
2. Нажмите кнопку <**IP Assign**> на главной странице Device Manager.
3. Выберите <**Obtain an IP address automatically (DHCP)**>.
4. Нажмите кнопку [**Apply**].
5. Если появится сообщение об успешной настройке, нажмите [**OK**].

Настройка нескольких камер

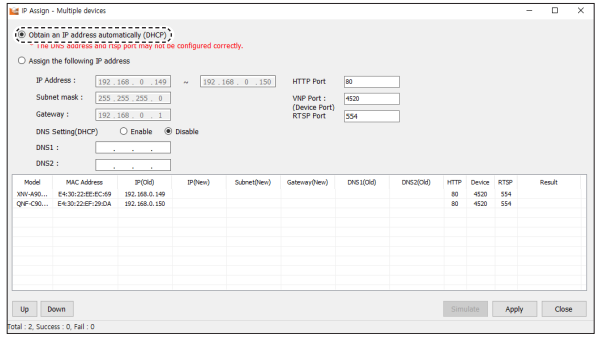

1. Выберите из списка камеру, у которой нужно изменить параметры IP.
2. Нажмите кнопку <**IP Assign**> на главной странице Device Manager.
3. Выберите <**Obtain an IP address automatically (DHCP)**>.
4. Нажмите кнопку [**Apply**] для назначения IP-адреса.
5. Проверьте в столбце <**Result**> успешность присвоения IP-адреса.

РЕГИСТРАЦИЯ КАМЕРЫ ВРУЧНУЮ

Если не удается найти камеру с помощью функции поиска (если камера подключена к внешней сети), ее можно зарегистрировать удаленно, введя ее параметры IP вручную.

1. На главной странице Device Manager нажмите <**Add Devices**> – <**Manually Add Device**>.
2. Введите нужный диапазон IP-адресов.
3. Выберите <**Model Name**> камеры, которую нужно зарегистрировать, и введите данные о порте HTTP, порте HTTPS, идентификатор и пароль.
4. Нажмите кнопку [**Register**].
5. Проверьте, зарегистрировалась ли камера.
   - Проверьте MAC-адрес на наклейке, прикрепленной к камере.

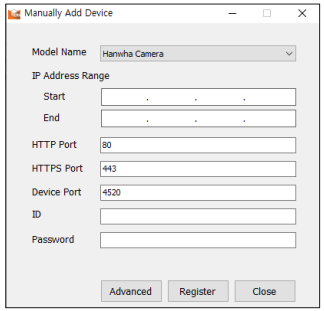

АВТОМАТИЧЕСКАЯ НАСТРОЙКА IP

1. Выберите из списка камеру, для которой необходимо автоматически настроить параметры IP.
2. На главной странице Device Manager нажмите < + >.
   - Появится меню настроек оборудования.
3. Выберете в меню <**Auto IP Configure**>.
4. Для использования протокола <**UPnP**> или <**Bonjour**> выберите <**Enable**> и нажмите кнопку [**Apply**].

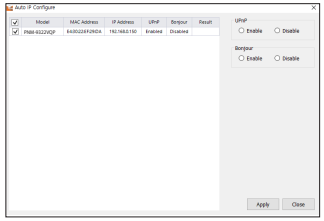

НАСТРОЙКА ПЕРЕАДРЕСАЦИИ ДИАПАЗОНА ПОРТОВ (РАСПРЕДЕЛЕНИЕ ПОРТОВ)

После установки Широкополосный маршрутизатор с подключенными камерами необходимо настроить для него переадресацию диапазона портов, чтобы с удаленного компьютера можно было получить доступ к подключенным камерам.

Переадресации диапазона портов вручную

1. В меню настроек Широкополосный маршрутизатор выберите <**Applications & Gaming**> - <**Port Range Forward**>.
   Сведения о настройке переадресации диапазона портов для Широкополосный маршрутизатор стороннего производителя см. в его руководстве пользователя.
2. Выберите <**TCP**> и <**UDP Port**> для каждой камеры, подключенной к Широкополосный маршрутизатор. Номер каждого из портов, конфигурируемых в IP-маршрутизаторе, следует устанавливать в соответствии с номером, назначенным в пункте меню <**Настройка**> - <**Basic**> - <**IP & Порт**> в Web viewer камеры.
3. Затем нажмите кнопку [**Save Settings**].
   Заданные настройки будут сохранены.

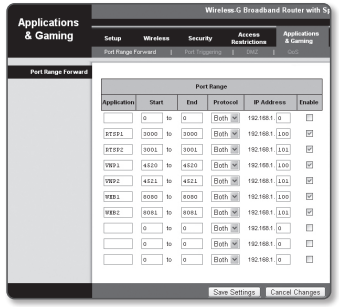

- Настройка переадресации портов является примером настройки IP-маршрутизатора CISCO.
- Параметры могут различаться в зависимости от модели Широкополосный маршрутизатор.
  Для получения дополнительных сведений см. руководство пользователя соответствующего маршрутизатора.

Настройка переадресации диапазона портов для нескольких сетевых камер

- Правило переадресации порта для Широкополосный маршрутизатор можно задать с веб-страницы его настроек.
- С помощью экрана настройки камеры можно изменить все порты.

Когда камера 1 и камера 2 подключены к маршрутизатору:

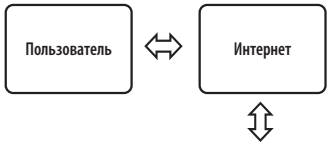

Широкополосный маршрутизатор			
Пуск	Окончание	Протокол	IP-адрес
3000	3000	TCP/UDP	192.168.1.100
3001	3001	TCP/UDP	192.168.1.101
8080	8080	TCP/UDP	192.168.1.100
8081	8081	TCP/UDP	192.168.1.101

Камера 1 (192.168.1.100)	
HTTP порт	8080
RTSP порт	3000

Камера 2 (192.168.1.101)	
HTTP порт	8081
RTSP порт	3001

- Переадресация портов выполняется без дополнительной настройки роутера, если роутер поддерживает функцию UPnP (включи и работай).
  После соединения с сетевой камерой установите из меню <**Быстрое соединение**> флажок <**DDNS**> в пункте "**Настройки** -> **Сеть** -> **DDNS**".

ПОДКЛЮЧЕНИЕ К КАМЕРЕ С ЛОКАЛЬНОГО КОМПЬЮТЕРА ОБЩЕГО ДОСТУПА

1. Запустите Device Manager.
   Она выполнить поиск подключенных камер и составит список найденных.
2. Выберите нужный проект и нажмите кнопку [**Open**].
3. При вводе пароля отобразится список камер в проекте.
4. Дважды щелкните нужную камеру, чтобы получить к ней доступ.
   Запустится веб-обозреватель и подключится к выбранной камере.

- Получить доступ к найденной камере можно и другим способом: просто введите IP-адрес камеры в адресную строку веб-обозревателя.

ПОДКЛЮЧЕНИЕ К КАМЕРЕ С УДАЛЕННОГО КОМПЬЮТЕРА ЧЕРЕЗ ИНТЕРНЕТ

На удаленном компьютере, который не входит в сетевой кластер широкополосного маршрутизатора, пользователи не могут получить доступ к камерам в сети широкополосного маршрутизатора, используя URL-адрес DDNS конкретной камеры.

1. Прежде чем получить доступ к камере в сети Широкополосный маршрутизатор, необходимо настроить переадресацию диапазона портов для Широкополосный маршрутизатор.
2. На удаленном компьютере запустите веб-обозреватель и введите DDNS URL-адрес камеры или IP-адрес Широкополосный маршрутизатор в адресную строку.
   пр) http://ddns.hanwha-security.com/ID

- Чтобы использовать DDNS, зарегистрируйтесь на домашней странице DDNS (http://ddns.hanwha-security.com) и зарегистрируйте продукт через меню [**Мой DDNS**]> [**Зарегистрировать продукт**].

ПОДКЛЮЧЕНИЕ К КАМЕРЕ

Обычный порядок действий

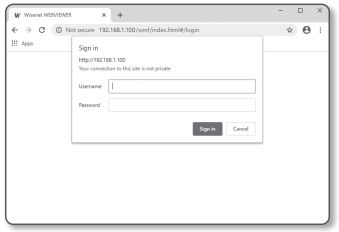

1. Запустите веб-обозреватель.
2. Введите IP-адрес камеры в адресную строку.
   пр) • IP-адрес (IPv4) : 192.168.1.100
   ➞ http://192.168.1.100
   - появится диалоговое окно входа.
   • IP-адрес (IPv6) : 2001:230:abcd: ffff:0000:0000:ffff:1111
   ➞ http://[2001:230:abcd:ffff:0000:0000:ffff:1111] - появится диалоговое окно входа.

Номер порта HTTP отличен от 80

1. Запустите веб-обозреватель.

Введите IP-адрес и номер порта HTTP камеры в адресную строку.
пр) IP-адрес: 192.168.1.100: номер порта HTTP(8080)
➞ http://192.168.1.100:8080 - появится диалоговое окно входа.

Использование URL-адреса

1. Запустите веб-обозреватель.
2. Введите DDNS URL-адрес камеры в адресную строку.
   пр) URL-адрес: http://ddns.hanwha-security.com/ID
   - появится диалоговое окно входа.

■ Сетевое подключение выключено только в среде LAN.

Подключение через UPnP

1. Запустите систему клиента или операционную систму в подтверждение UPnP протокола.
2. Кликните имя камеры для поиска.
   В операционной системе Windows кликните на имя камеры для поиска в меню сети.
   - Отобразится окно входа.

Соединение через службу Bonjour

1. Запустите систему клиента или операционную систему в подтверждение Bonjour протокола.
2. Кликните имя камеры для поиска.
   В операционной системе Mac кликните имя камеры для поиска во вкладке Bonjour в браузере Safari.
   - Отобразится окно входа.

■ Для использования протокола UPnP или Bonjour обратитесь к разделу "**Автоматическая настройка IP**".

Просмотр DDNS-адреса

Если камера подключена непосредственно к кабельному модему на основе DHCP или к модему DSL, то IP-адрес будет изменяться каждый раз при соединении с Интернет-провайдером (компанией, с которой у вас подписка).
В этом случае вам не будет сообщаться об изменении IP-адреса, выполненном DDNS.

Если вы зарегистрируете устройство с динамическим IP-адресом на сервере DDNS, то во время доступа к этому устройству вы всегда можете проверить, как изменился его IP-адрес.
Чтобы зарегистрировать устройство на сервере <**DDNS**>, посетите веб-сайт http://ddns.hanwha-security.com.
Сначала зарегистрируйте камеру, а затем задайте <**Сеть**> - <**DDNS**> для <**DDNS**> в программе Web Viewer, а также укажите <**Код продукта**>, который использовался для регистрации DDNS.

УСТАНОВКА ПАРОЛЯ

Когда доступ к продукту выполняется первый раз, необходимо зарегистрировать пароль входа в систему.

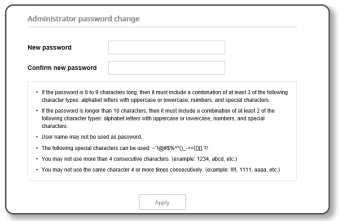

- Для нового пароля от 8 до 9 символов, необходимо использовать не менее 3 символов из числа следующих: строчные/прописные буквы, цифры и специальные символы. Для пароля от 10 до 15 символов необходимо использовать не менее 2 типов указанных символов.
  - Допускаются следующие специальные символы : ~`!@#$%^*()_-+=|{}[].?/
- В пароле пробелы использовать нельзя.
- Пароль и идентификатор должны быть разными.
- Для большей безопасности нельзя использовать в качестве пароля ряд повторяющихся символов или символов, расположенных на клавиатуре друг за другом.
- Обязательно запомните заданный пароль — в случае его утери потребуется сбросить устройство с помощью кнопки [**RESET**].

ВХОД

При каждом доступе к камере будет появляться окно входа.
Укажите идентификатор пользователя и пароль для доступа к камере.

1. Введите “**admin**” в поле ввода <**User Name**>.
   Идентификатор администратора “**admin**” постоянный и не подлежит изменению.
2. Введите пароль в поле ввода <**Password**>.
3. Нажмите кнопку [**Sign in**].
   После входа в систему отобразится экран интерактивной программы просмотра.

- При доступе к камере через модуль Web viewer уделите внимание безопасности и проверьте, зашифрованы ли данные, содержащие изображение.

- Лучшее качество видео обеспечивается при размере экрана 100%. При уменьшении экрана изображение может быть обрезано по краям.

НАСТРОЙКА WEB VIEWER

1. Щелкните по значку [**Настройка (⚙)**].
2. Откроется окно настроек.
3. Можно задать по локальной сети базовую информацию о камере, а также настройки видео, аудио, локальной сети, событий, анализа и системы.
4. Выберите <**Справка (?)**> для просмотра подробного описания каждой функции.

ПОИСК И УСТРАНЕНИЕ НЕПОЛАДОК

ПРОБЛЕМА	РЕШЕНИЕ
Если доступ производится через подключаемый программный модуль Free webviewer на Safari через HTTPS, видео не отображается.	• При первоначальном доступе к https во всплывающем окне с предложением аутентификации выберите "Просмотр сертификата подлинности" и установите флажок "Всегда доверять при соединении по IP, назначенному программе веб-просмотра". • Если модуль веб-просмотра по-прежнему не отображает видео после выбора "Далее" в окне сообщения внизу, намжите командную кнопку + Q, чтобы выйти из браузера Safari, вновь войдите в систему и следуйте процедуре, приведенной выше.
Нет доступа к камере через веб-браузер.	• Проверьте на правильность сетевые настройки камеры. • Убедитесь в правильности подключения всех сетевых кабелей. • Убедитесь в том, что камера получает динамический IP-адрес при использовании DHCP-технологии. • Если камера подключена к Широкополосный маршрутизатор, убедитесь в том, что переадресация портов настроена правильно.
Происходит разрыв соединения по время мониторинга видео в экране просмотра.	• При любом изменении настроек камеры или сети происходит разрыв соединения с наблюдательными терминалами. • Проверьте все сетевые соединения.
Подключенная к сети камера не обнаружена в программе Device Manager.	• Отключите файрвол на своем ПК и заново запустите поиск камеру.
Картинки перекрываются.	• Убедитесь в том, что две или более камеры не транслируют данные на один и тот же multicast-адрес. Картинки могут перекрываться, если один адрес используется несколькими камерами.
Нет картинки.	• Если задан метод передачи на группу адресов, убедитесь, что в локальной сети, к которой подключена камера, есть роутер, поддерживающий технологию multicast. • Проверка нормальной работы модуля объектива.

ПРОБЛЕМА	РЕШЕНИЕ
Голос не записывается, даже если заданы настройки входа аудио.	• Необходимо установить флажок <Аудио вход> в меню <Basic> - <Профиль видео>.
<Детектор движения> в меню <Аналитика> установлено в <Активировать>, но уведомления по электронной почте не приходят, даже когда произошло событие аналитики.	• Проверьте настройки в следующей последовательности: A. Проверьте настройки параметра <Дата и время>. B. Для параметра <Детектор движения> необходимо задать значение <Активировать>. C. Проверьте, выбран ли в меню <Настройка событий> параметр <Настройка событий>.
Сигнал тревоги не выводится на соответствующий порт даже при регистрации события анализа интеллектуального видео.	• Проверьте настройки для выходных портов сигналов.
Не удается записать данные на карту Micro SD.	• Проверьте, исправна ли карта памяти. • Замена карты Micro SD должна производиться, когда питание устройства отключено.
Карта Micro SD установлена, однако камера работает неправильно.	• Проверьте, в правильном ли направлении вставлена карта Micro SD. Возможность использования в камере карт Micro SD, отформатированных на других устройствах, не гарантируется. • Снова отформатируйте карту Micro SD в меню <Настройка> ➞ <Событие> ➞ <Накопитель>.

Компания Hanwha Vision заботится об окружающей среде и прилагает усилия для ее сохранения на всех этапах производства и предоставляет потребителям экологически безопасную продукцию.
Знак Eco демонстрирует цель компании Hanwha Vision по созданию экологически безопасной продукции и указывает на соответствие изделия директиве ЕС RoHS.

Правильная утилизация данного устройства (Утилизация электрического и электронного оборудования)

(Действует во всех странах Европейского Союза и других странах Европы, принявших систему разделения отходов)

Подобная маркировка на изделии, принадлежностях или в руководстве к нему предупреждает, что по истечении срока службы изделие или электронные принадлежности для него (например, зарядное устройство, наушники, кабель USB) не следует выбрасывать вместе с другим бытовым мусором. Чтобы избежать вредного воздействия на окружающую среду или на здоровье человека от неконтролируемой утилизации отходов, следует отделять маркированные подобным образом изделия от другого мусора для соответствующей переработки и повторного использования в качестве сырья.
За подробной информацией о месте и способе экологически безопасной утилизации бытовым потребителям следует обращаться к продавцу данного изделия или в органы местного самоуправления.
Промышленным потребителям необходимо обратиться к поставщику, чтобы уточнить сроки и условия договора купли-продажи. Подобные изделия и электронные принадлежности не следует утилизировать вместе с другими производственными отходами.

Правила утилизации батарей данного изделия

(Действительны в Европейском Союзе и иных европейских странах с системами раздельной утилизации.)

Данная маркировка на батарее или упаковке указывает на запрет утилизации изделия с иными бытовыми отходами по окончании срока службы. При наличии маркировки, химические символы Hg, Cd или Pb указывают на содержание в батарее ртути, кадмия или свинца выше контрольных уровней, Указанных в директиве ЕС 2006/66. При неправильной утилизации батарей, данные вещества могут нанести вред здоровью человека или окружающей среде. Для защиты природных ресурсов и поддержки повторного использования материалов рекомендуется хранить батареи отдельно от других типов отходов и утилизировать их через местную систему бесплатного возврата батарей.
Замена аккумуляторов, встроенных в данное изделие, пользователем не предусмотрена. Информация по замене аккумуляторов может быть получена у обслуживающей компании.

Подлежит использованию по назначению
в нормальных условиях
Срок службы : 7 лет.