Hanwha Vision



Network

PNM-C32083RVQ

32MP 4K x 4, AI, IR Multi-directional outdoor camera

Key Features

- 8MP x 4CH Multi-directional camera, using one IP address
- 15fps@8MP (H.265, H.264) AI ON, 20fps@8MP (H.265, H.264) AI OFF
- 3.3~5.7mm (FoV H: 109°~56°, V: 55°~31°) motorised varifocal lens
- Integrated IR that rotates with camera head, IR viewable length [PoE+] 15m (49ft)
- H.265, H.264, MJPEG codec, Multi-streaming
- 120dB WDR
- USB port for easy installation
- Analytics events based on AI engine: Object detection [Person/Vehicle (Car/Bus/Truck/Motorcycle/Bicycle)], IVA (Virtual line/Area, Enter/Exit, Loitering, Direction, Intrusion), Appear/Disappear
- WiseNR II (using AI engine), WiseStream III (Based on AI engine)
- I/O Box compatibility for audio & alarm I/O
- TPM with FIPS 140-2 level 2
- micro SD card 512GB x2
- Operating Temperature: -40°C~+55°C(-40°F~+131°F)
- PoE+ powered
- Hard-coated dome bubble
- IP66, IK10, NEMA4X
- Easy gang-box mounting installation

Design and specifications are subject to change without notice. The latest product information / specification can be found at HanwhaVision.com
Hanwha Vision is formerly known as Hanwha Techwin.

© Hanwha Vision CO., LTD. All rights reserved.

PNM-C32083RVQ

32MP 4K x 4, AI, IR Multi-directional outdoor camera



Specifications

Vídeo

Dispositivo de imagen	Tamaño	1/2.8"
	Tipo	CMOS
Resolución		3840x2160, 1920x1080, 1280x1024, 1280x960, 1280x720, 1024x768, 800x600, 800x448, 720x576, 720x480, 640x480, 640x360
Máx. Frecuencia de cuadro	H.265 / H.264	15 ips/15 ips (60Hz/50 Hz)
	MJPEG	15 ips (a 8 MP Máx. 5 ips)
	Otros	Máx. 20 ips cuando IA desactivada (MJPEG a 8 MP Máx. 5 ips)
Mín. Iluminación (Lux)	Color (1/30 seg., 30 IRE)	0.1
	B/N (1/30 seg., 30 IRE)	0.01
Salida de vídeo		USB: Micro USB Tipo B

Objetivo

Longitud focal (mm)		3.3~5.7
Proporción de zoom	Óptico	1.7x
Proporción de apertura máx. (número F)	Gran angular	1.5
	Tele	1.9
Campo de visión angular	Horizontal	109°~56°
	Vertical	55°~31°
	Diagonal	136°~65°
Mín. Distancia al objeto		1.3m(4.27ft)
Control de enfoque		Simple Focus
Tipo de lente		Iris Fijo

Desplazamiento / inclinación / rotación

Rango de desplazamiento / inclinación / rotación	Desplazamiento horizontal	0°~360°
	Desplazamiento vertical	0°~65°
	Rotación	0°~90°

Design and specifications are subject to change without notice. The latest product information / specification can be found at HanwhaVision.com
Hanwha Vision is formerly known as Hanwha Techwin.

© Hanwha Vision CO., LTD. All rights reserved.

Operativo

Día / Noche		Automático (ICR)
Compensación de luz de fondo		BLC, WDR, SSDR
Rango Dinámico Amplio (dB)		120
Reducción de ruido digital		WiseNRII (basado en motor de Inteligencia Artificial), SSNR V
Detección de movimiento	Cantidad	8
	Forma	Zonas poligonales de 8 puntos
Máscara de privacidad	Cantidad	6
	Forma	Zonas rectangulares
	Color / opción	Gris, Negro, Blanco
Control de ganancia		Bajo, Media, Alto
Balance de blanco		ATW, AWC, Manual, Interior, Exterior
LDC		Soporte
Obturador electrónico	Modo	Mínimo, Máximo, Antiparpadeo, Control de obturador preferido (según motor de IA)
	Rango de velocidad	2 ~ 1/12,000 seg.
Rotación de vídeo		Volteo, Espejo, Visualización pasillo (90˚/270˚) - Cada canal por separado
Interfaz de alarma	Entrada / Salida	2 puertos de E / S configurables
	Otros	Admite entrada/salida de alarma adicional a través de una caja de E/S opcional
Activadores de alarma		Analíticas, Desconectar de la red, Entrada de alarma, Evento de aplicación, Programación de tiempo, Suscripción MQTT
Eventos de alarma cuando se ha producido activación de alarma		Carga de archivo (imagen): por email / FTP, Notificación: e-mail, Grabación: Almacenamiento local (SD / SDHC / SDXC) o grabación NAS con activadores de evento,Salida de alarma, Transferencia: Preajuste PTZ,enviar mensaje mediante HTTP/HTTPS/TCP,Reproducción de secuencia de vídeo, MQTT: publicación
Entrada de audio		Seleccionable (entrada de micrófono / entrada de línea)
Salida de audio		Salida de línea
Tipo de luz		LED IR
Longitud visible de luz	IR	PoE+: WiseIR 15m(49.21ft) PoE++: WiseIR 20m(65.62ft)
Longitud de onda IR		850 nm

Analíticas

Tipo de objeto clasificado		Persona, Rostro, Vehículo, Placa de matrícula
Atributos	Persona	Color de ropa superior/inferior
	Vehículo	Tipo (coche, autobús, camión, motocicleta, bicicleta), Color
Miniatura		BestShot

Design and specifications are subject to change without notice. The latest product information / specification can be found at HanwhaVision.com
Hanwha Vision is formerly known as Hanwha Techwin.

© Hanwha Vision CO., LTD. All rights reserved.

Analíticas

Eventos de analíticas	Según motor de Inteligencia Artificial	Detección de objetos, Línea virtual (cruce / detección), Área virtual (Merodear/Intrusión/Entrar/Salir)
	Normal	Detección de desenfoque, Detección de movimiento, Manipulación, Detección de audio, Clasificación de sonidos, Área Virtual (Aparecer/Desaparecer)

Red

Ethernet		RJ-45 con blindaje metálico (10 / 100 / 1000BASE-T)
Compresión de vídeo		H.265 / H.264: Principal / Alta, MJPEG
Compresión de audio		G.711 u-law / G.726 seleccionable,G.726 (ADPCM) 8 KHz,G.711 8 KHz, G.726: 16 kbps,24 kbps,32 kbps,40 kbps, AAC-LC: 48 Kbps a 16 KHz
Códec inteligente		Manual, WiseStream II I
Control del Bitrate		H.265 / H.264: CBR o VBR, MJPEG: VBR
Flujos	Unicast	Hasta 10 usuarios
	Multicast	Soporte
	Múltiples flujos	Hasta 3 perfiles
Protocolo		IPv4, IPv6, TCP/IP, UDP/IP, RTP (UDP), RTP (TCP), RTCP, RTSP, NTP, HTTP, HTTPS, SSL/TLS, DHCP, FTP, SMTP, ICMP, IGMP, SNMPv1/v2c/v3(MIB-2), ARP, DNS, DDNS, QoS, UPnP, Bonjour, LLDP, SRTP(TCP, UDP Unicast), MQTT
Interfaz de programación de la aplicación	ONVIF	S, G, T, M
	Otros	SUNAPI (API HTTP), Open Platform de Hanwha Vision
Conexión directa en la nube		Soporte

Seguridad

S.O. / Protección de firmware	Firmware cifrado, Arranque seguro, Firmware firmado
Autenticación del usuario	Autenticación Digest
Autenticación de red	IEEE 802.1X(EAP-TLS, EAP-LEAP, EAP-PEAP, MSCHAPv2)
Comunicación segura	HTTPS, SRTP
Control de acceso	Control de acceso por IP
Protección de datos	Credenciales de cifrado, Cifrar y comprimir para exportar archivos de grabación en directo
Auditoría	Acceso / Sistema / gestión de registro de eventos
ID del dispositivo	Certificado de dispositivo (Hanwha Vision Root CA)
Almacenamiento seguro	TPM (Módulo de plataforma fiable)
Certificado de seguridad	ETSI EN 303 645, IEC 62443-4-1

General

SoC	Type	CV5
Memoria	RAM	8 GB
	Flash	1 GB

Design and specifications are subject to change without notice. The latest product information / specification can be found at HanwhaVision.com
Hanwha Vision is formerly known as Hanwha Techwin.

© Hanwha Vision CO., LTD. All rights reserved.

General

Almacenamiento local	MicroSD/SDHC/SDXC	Máx. 512 GB x 2 ranuras (Total 1 TB)
Almacenamiento local (OnCloud)	Micro SD/SDHC/SDXC	Máx. 1 TB x 2 ranuras (total 2 TB) * Las tarjetas microSD de la marca Hanwha Vision han sido certificadas y recomendadas para la grabación perimetral en OnCloud.

Medioambiental y eléctrico

Condición de funcionamiento	Temperaturas	-40°C~+55°C(-40°F~+131°F)
	Humedad	0 ~ 95 % HR (sin condensación)
	Otros	La puesta en marcha debe realizarse a una temperatura superior a -35 °C., Control de humedad con ventilación AIR
Condición de almacenamiento	Temperaturas	-50°C~+60°C(-58°F~+140°F)
	Humedad	0 ~ 90 % HR (sin condensación)
Voltaje de entrada		PoE+(IEEE802.3at, Class4), PoE++(IEEE802.3bt type3, Class6)
Consumo de corriente	PoE	PoE++: Max. 30W, typical 22W
	Otros	PoE+: Max. 25.5W, typical 22W

Mecánico

Color	Blanco
Material	Aluminio, Domo con revestimiento reforzado
Código RAL	RAL9003
Dimensiones del producto	ø250x114.2mm(9.84x4.50")
Peso del producto	2,820g(6.22lb)
Orificio de tubo compatible	19,1 mm (3/4") (M25)
Caja de conexiones compatible	Único, Doble, Octágono de 4", Cuadrado

Certificaciones y estándares

EMC	FCC 47 CFR 15 Subpart B Class A, ICES-3(A)/NMB-3(A), CE/UKCA - EN55032 Class A, EN 50130-4, EN 61000-3-2, EN 61000-3-3, VCCI CISPR 32 Class A, RCM AS-NZS CISPR 32 Class A, KS C 9832 Class A, KS C 9835
Seguridad	UL 62368-1, CAN/CSA C22.2 NO. 62368-1, IEC 62471
Medioambiente	IEC/EN 63000, IEC 60529 IP66, IEC 62262 IK10, NEMA 250 type 4X

DORI (estándar EN62676-4)

Detectar (25 PPM / 8 PPF)	Gran angular	54.8m(179.73ft)
	Tele	144.4m(473.88ft)
Observar (63 PPM / 19 PPF)	Gran angular	21.9m(71.89ft)
	Tele	57.8m(189.55ft)
Reconocer (125 PPM / 38 PPF)	Gran angular	11.0m(35.95ft)
	Tele	28.9m(94.78ft)
Identificar (250 PPM / 76 PPF)	Gran angular	5.5m(17.97ft)
	Tele	14.4m(47.39ft)

Design and specifications are subject to change without notice. The latest product information / specification can be found at HanwhaVision.com
Hanwha Vision is formerly known as Hanwha Techwin.

© Hanwha Vision CO., LTD. All rights reserved.

PNM-C32083RVQ

32MP 4K x 4, AI, IR Multi-directional outdoor camera



CAD

Unit: mm [inch]

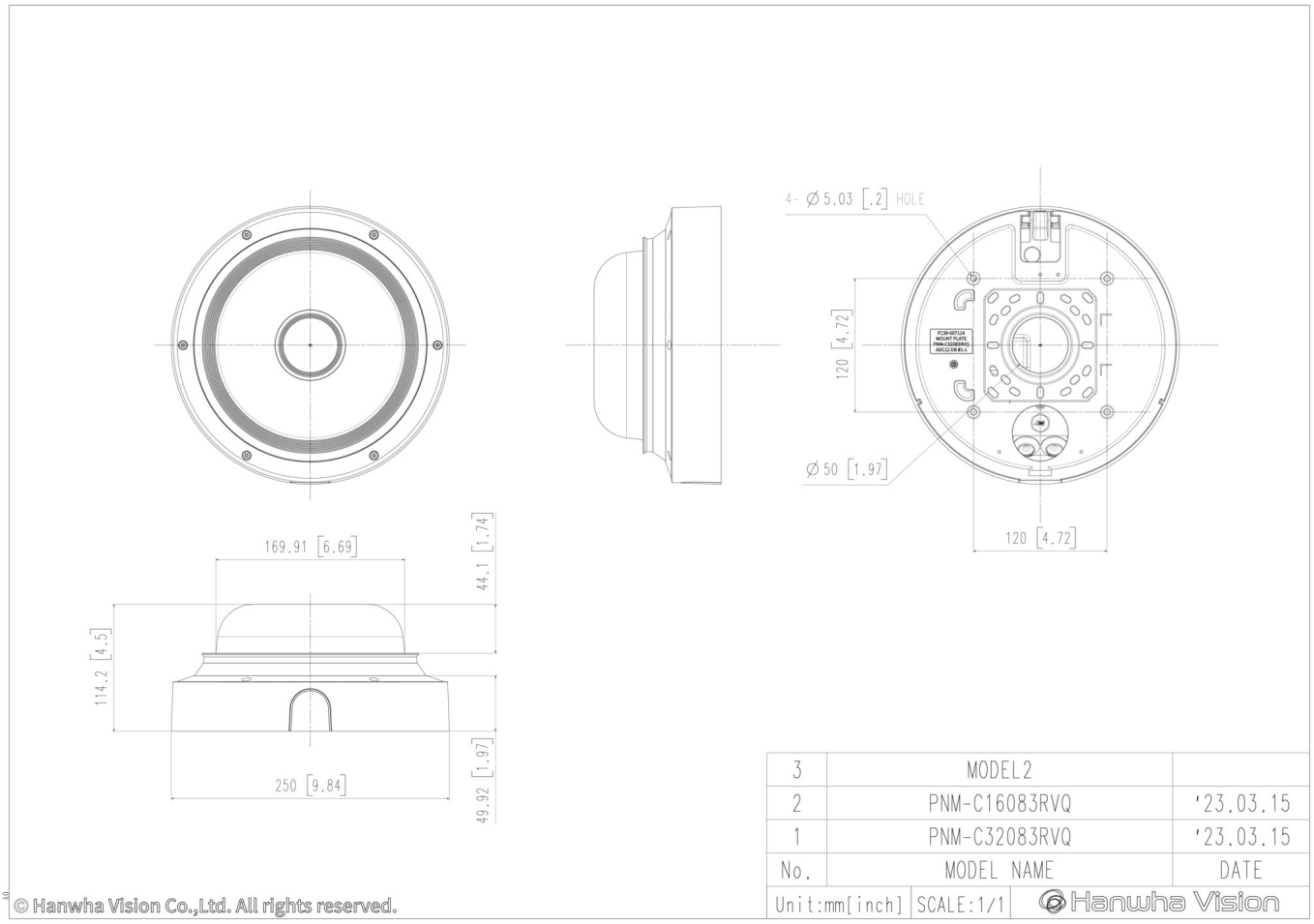

Design and specifications are subject to change without notice. The latest product information / specification can be found at HanwhaVision.com
Hanwha Vision is formerly known as Hanwha Techwin.

© Hanwha Vision CO., LTD. All rights reserved.

Compatible Devices



SBP-250C



SBP-250HMW

Design and specifications are subject to change without notice. The latest product information / specification can be found at HanwhaVision.com
Hanwha Vision is formerly known as Hanwha Techwin.

© Hanwha Vision CO., LTD. All rights reserved.