Hanwha Vision



Network

PNM-C32083RVQ

32MP 4K x 4, AI, IR Multi-directional outdoor camera

Key Features

- 8MP x 4CH Multi-directional camera, using one IP address
- 15fps@8MP (H.265, H.264) AI ON, 20fps@8MP (H.265, H.264) AI OFF
- 3.3~5.7mm (FoV H: 109°~56°, V: 55°~31°) motorised varifocal lens
- Integrated IR that rotates with camera head, IR viewable length [PoE+] 15m (49ft)
- H.265, H.264, MJPEG codec, Multi-streaming
- 120dB WDR
- USB port for easy installation
- Analytics events based on AI engine: Object detection [Person/Vehicle (Car/Bus/Truck/Motorcycle/Bicycle)], IVA (Virtual line/Area, Enter/Exit, Loitering, Direction, Intrusion), Appear/Disappear
- WiseNR II (using AI engine), WiseStream III (Based on AI engine)
- I/O Box compatibility for audio & alarm I/O
- TPM with FIPS 140-2 level 2
- micro SD card 512GB x2
- Operating Temperature: -40°C~+55°C(-40°F~+131°F)
- PoE+ powered
- Hard-coated dome bubble
- IP66, IK10, NEMA4X
- Easy gang-box mounting installation

Design and specifications are subject to change without notice. The latest product information / specification can be found at HanwhaVision.com
Hanwha Vision is formerly known as Hanwha Techwin.

© Hanwha Vision CO., LTD. All rights reserved.

PNM-C32083RVQ

32MP 4K x 4, AI, IR Multi-directional outdoor camera



Specifications

Vidéo

Capteur	Taille	1/2,8"
	Type	CMOS
Résolution		3840x2160, 1920x1080, 1280x1024, 1280x960, 1280x720, 1024x768, 800x600, 800x448, 720x576, 720x480, 640x480, 640x360
Max. Fréquence d'images	H.265/H.264	15 ips/15 ips (60 Hz/50 Hz)
	MJPEG	15 ips(@8MP Max. 5 ips)
	Autres	Max. 20 ips lorsque AI désactivé (MJPEG@8 Mpx max. 5 ips)
Éclairage Illumination (Lux)	Couleur (1/30 s, 30 IRE)	0.1
	N&B (1/30 s, 30 IRE)	0.01
Sortie vidéo		USB : Micro USB Type B

Objectif

Distance focale (mm)		3.3~5.7
Rapport de zoom	Optique	1.7x
Rapport d'ouverture maximal (nombre F)	Grand angle	1.5
	Télé	1.9
Champ de vision angulaire	Horizontal	109°~56°
	Vertical	55°~31°
	Diagonale	136°~65°
Éclairage des objets :		1.3m(4.27ft)
Commande de mise au point		Mise au point automatique
Type d'objectif		Iris fixe

Panoramique / Inclinaison / Rotation

Plage d'orientation panoramique / inclinaison / rotation	Panoramique	0°~360°
	Inclinaison	0°~65°
	Rotation	0°~90°

Opérationnel

Jour / Nuit	Auto (ICR)

Design and specifications are subject to change without notice. The latest product information / specification can be found at HanwhaVision.com
Hanwha Vision is formerly known as Hanwha Techwin.

© Hanwha Vision CO., LTD. All rights reserved.

Opérationnel

Compensation de contre-jour		BLC, WDR, SSDR
Large plage dynamique (dB)		120
Réduction de bruit numérique		WiseStream (alimenté par un moteur IA), SSNR V
Détection de mouvement	Quantité	8
	Forme	Zones polygonales à 8 points
Masquage de zones privatives	Quantité	6
	Forme	Zones rectangulaires
	Couleur/Option	Gris, Noir, Blanc
Contrôle du gain		Faible, Moyen, Élevé
Balance des blancs		ATW, AWC, Manuel, Intérieur, Extérieur
LDC		Pris en charge
Obturateur électronique	Mode	Minimum, Maximum, Anti-scintillement, Contrôle de l'obturateur préférentiel (piloté par moteur IA)
	Plage de vitesse	2~1/12 000 s
Rotation de la vidéo		Retournement, Miroir, Mode corridor (90°/270°) – chaque canal séparément
Interface d'alarme	Entrée/Sortie	2 ports E/S configurables
	Autres	Prise en charge E/S alarme supplémentaires via boîtier E/S optionnel
Déclencheurs d'alarme		Analyse vidéo, Déconnexion réseau, Entrée alarme, Événement application, Calendrier horaire, Abonnement MQTT
Événements d'alarme lors du déclenchement d'une alarme		Téléchargement d'image : courriel/FTP, Notification : courriel, Enregistrement : Sur SD/SDHC/SDXC ou NAS à détection d'un événement,Sortie alarme, Transfert : Préréglage PTZ,envoi de message via HTTP/HTTPS/TCP,Lecture de clip audio, MQTT : publication
Entrée audio		Sélectionnable (entrée micro/entrée ligne)
Sortie audio		Sortie ligne
Type de lumière		LED infrarouge
Portée lumineuse	IR	PoE+: WiseIR 15m(49.21ft) PoE++: WiseIR 20m(65.62ft)
Longueur d'onde IR		850 nm

Analyse vidéo

Type d'objet classifié		Personne, Visage, Véhicule, Plaque d'immatriculation
Attributs	Personne	Couleur des vêtements (haut/bas)
	Véhicule	Type (voiture, autobus, camion, motocyclette, bicyclette), Couleur
Vignette		BestShot

Design and specifications are subject to change without notice. The latest product information / specification can be found at HanwhaVision.com
Hanwha Vision is formerly known as Hanwha Techwin.

© Hanwha Vision CO., LTD. All rights reserved.

Analyse vidéo

Événements analytiques	Basé sur un moteur d'IA	Détection d'objet, Ligne virtuelle (franchissement/direction), Zone virtuelle (maraudage, intrusion, entrée/sortie)
	Normal	Détection de perte de mise au point, Détection de mouvement, Sabotage, Détection audio, Classification sonore, Zone virtuelle (apparaître/disparaître)

Réseau

Ethernet		RJ-45 blindé (10/100/1000BASE-T)
Compression vidéo		H.265/H.264 : Main/High, MJPEG
Compression audio		G.711 u-law/G.726 sélectionnable,G.726 (ADPCM) 8kHz,G.711 8kHz, G.726 : 16kbps,24kbps,32kbps,40kbps, AAC-LC : 48 kbps à 16 kHz
Codec intelligent		Manuel, WiseStreamIII
Contrôle du débit		H.265/H.264 : CBR ou VBR, MJPEG : VBR
Flux	Unicast	Jusqu'à 10 utilisateurs
	Multicast	Pris en charge
	Diffusion multiple	Jusqu'à 3 profils
Protocole		IPv4, IPv6, TCP/IP, UDP/IP, RTP(UDP), RTP(TCP), RTCP, RTSP, NTP, HTTP, HTTPS, SSL/TLS, DHCP, FTP, SMTP, ICMP, IGMP, SNMPv1/v2c/v3(MIB-2), ARP, DNS, DDNS, QoS, UPnP, Bonjour, LLDP, SRTP(TCP, UDP Unicast), MQTT
Interface de programmation d'applications	ONVIF	S, G, T, M
	Autres	SUNAPI (API HTTP), Hanwha Vision Open Platform
Connexion directe au cloud		Pris en charge

Sécurité

Protection OS/Firmware	Firmware chiffré, Démarrage sécurisé, Firmware signé
Authentification utilisateur	Authentification Digest
Authentification réseau	IEEE 802.1X(EAP-TLS, EAP-LEAP, EAP-PEAP, MSCHAPv2)
Communication sécurisée	HTTPS, SRTP
Contrôle d'accès	Contrôle d'accès basé sur l'adresse IP
Protection des données	Identifiants de chiffrement, Chiffrement et compression pour l'export des fichiers d'enregistrement en direct
Audit	Gestion des journaux d'accès/système/événements
ID de l'appareil	Certificat de l'appareil (Hanwha Vision Root CA)
Stockage sécurisé	TPM (Trusted Platform Module)
Certificat de sécurité	ETSI EN 303 645, IEC 62443-4-1

Général

SoC	Type	CV5
Mémoire	Mémoire vive	8 Go
	Flash	1 Go

Design and specifications are subject to change without notice. The latest product information / specification can be found at HanwhaVision.com
Hanwha Vision is formerly known as Hanwha Techwin.

© Hanwha Vision CO., LTD. All rights reserved.

Général

Stockage local	Micro SD/SDHC/SDXC	Max. 512 Go x 2 emplacements (total 1 To)
Stockage en périphérie (OnCloud)	Micro SD/SDHC/SDXC	Max. 1 To x 2 emplacements (total 2 To) *Les cartes microSD de marque Hanwha Vision ont été certifiées et recommandées pour l'enregistrement en périphérie OnCloud.

Environnement et électricité

Conditions de fonctionnement	Température	-40°C~+55°C(-40°F~+131°F)
	Humidité	0-95 % HR (sans condensation)
	Autres	Le démarrage doit s'effectuer à une température supérieure à -35°C, Contrôle de l'humidité avec vent. d'aération
Conditions de stockage	Température	-50°C~+60°C(-58°F~+140°F)
	Humidité	0-90 % HR (sans condensation)
Tension d'entrée		PoE+(IEEE802.3at, Class4), PoE++(IEEE802.3bt type3, Class6)
Consommation électrique	PoE	PoE++: Max. 30W, typical 22W
	Autres	PoE+: Max. 25.5W, typical 22W

Mécanique

Couleur	Blanc
Matériau	Aluminium, Dôme à revêtement renforcé
Code RAL	RAL9003
Dimensions du produit	ø250x114.2mm(9.84x4.50")
Poids du produit	2,820g(6.22lb)
Orifice de conduit compatible	19,1 mm (3/4") (M25)
Boîtier de raccordement compatible	Simple, Double, Octogone 4", Carré

Certifications et normes

EMC	FCC-47 CFR Section 15 Sous-section B Classe A, ICES-3(A)/NMB-3(A), CE/UKCA - EN55032 Class A, EN 50130-4, EN 61000-3-2, EN 61000-3-3, VCCI CISPR 32 Class A, RCM AS-NZS CISPR 32 Classe A, KS C 9832 Classe A, KS C 9835
Sécurité	UL 62368-1, CAN/CSA C22.2 NO. 62368-1, IEC 62471
Environnement	IEC/EN 63000, IEC 60529 IP66, IEC 62262 IK10, NEMA 250 type 4X

DORI (norme EN62676-4)

Détection (25 PPM/ 8 PPF)	Grand angle	54.8m(179.73ft)
	Télé	144.4m(473.88ft)
Observation (63 PPM/ 19 PPF)	Grand angle	21.9m(71.89ft)
	Télé	57.8m(189.55ft)
Reconnaissance (125 PPM/ 38 PPF)	Grand angle	11.0m(35.95ft)
	Télé	28.9m(94.78ft)
Identification (250 PPM/ 76 PPF)	Grand angle	5.5m(17.97ft)
	Télé	14.4m(47.39ft)

Design and specifications are subject to change without notice. The latest product information / specification can be found at HanwhaVision.com
Hanwha Vision is formerly known as Hanwha Techwin.

© Hanwha Vision CO., LTD. All rights reserved.

Design and specifications are subject to change without notice. The latest product information / specification can be found at HanwhaVision.com
Hanwha Vision is formerly known as Hanwha Techwin.

© Hanwha Vision CO., LTD. All rights reserved.

PNM-C32083RVQ

32MP 4K x 4, AI, IR Multi-directional outdoor camera



CAD

Unit: mm [inch]

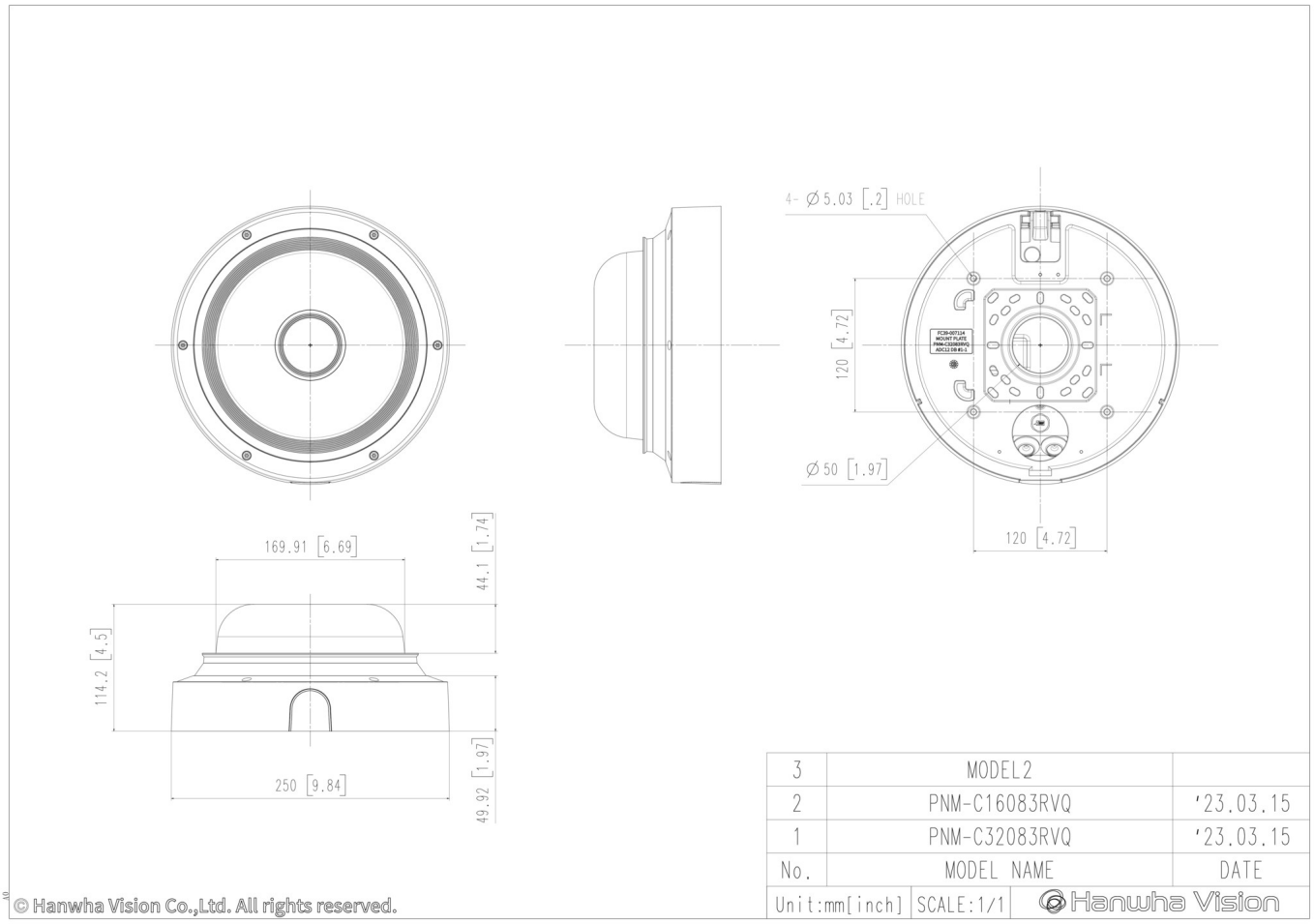

Design and specifications are subject to change without notice. The latest product information / specification can be found at HanwhaVision.com
Hanwha Vision is formerly known as Hanwha Techwin.

© Hanwha Vision CO., LTD. All rights reserved.

Compatible Devices



SBP-250C



SBP-250HMW

Design and specifications are subject to change without notice. The latest product information / specification can be found at HanwhaVision.com
Hanwha Vision is formerly known as Hanwha Techwin.

© Hanwha Vision CO., LTD. All rights reserved.