Hanwha Vision



Network

# PNM-C32083RVQ

32MP 4K x 4, AI, IR Multi-directional outdoor camera

## Key Features

- 8MP x 4CH Multi-directional camera, using one IP address
- 15fps@8MP (H.265, H.264) AI ON, 20fps@8MP (H.265, H.264) AI OFF
- 3.3~5.7mm (FoV H: 109°~56°, V: 55°~31°) motorised varifocal lens
- Integrated IR that rotates with camera head, IR viewable length [PoE+] 15m (49ft)
- H.265, H.264, MJPEG codec, Multi-streaming
- 120dB WDR
- USB port for easy installation
- Analytics events based on AI engine: Object detection [Person/Vehicle (Car/Bus/Truck/Motorcycle/Bicycle)], IVA (Virtual line/Area, Enter/Exit, Loitering, Direction, Intrusion), Appear/Disappear
- WiseNR II (using AI engine), WiseStream III (Based on AI engine)
- I/O Box compatibility for audio & alarm I/O
- TPM with FIPS 140-2 level 2
- micro SD card 512GB x2
- Operating Temperature: -40°C~+55°C(-40°F~+131°F)
- PoE+ powered
- Hard-coated dome bubble
- IP66, IK10, NEMA4X
- Easy gang-box mounting installation

Design and specifications are subject to change without notice. The latest product information / specification can be found at HanwhaVision.com
Hanwha Vision is formerly known as Hanwha Techwin.

© Hanwha Vision CO., LTD. All rights reserved.

# PNM-C32083RVQ

32MP 4K x 4, AI, IR Multi-directional outdoor camera



## Specifications

### Video

| | | |
|---|---|---|
| **Dispositivo di imaging** | Dimensioni | 1/2,8" |
| | Tipo | CMOS |
| **Risoluzione** | | 3840x2160, 1920x1080, 1280x1024, 1280x960, 1280x720, 1024x768, 800x600, 800x448, 720x576, 720x480, 640x480, 640x360 |
| **Max. Framerate** | H.265/H.264 | 15fps/15fps (60Hz/50Hz) |
| | MJPEG | 15fps (a 8 MP Max. 5fps) |
| | Altri | Max. 20fps quando l'IA non è attivata (MJPEG a 8 MP Max. 5fps) |
| **Min. Illuminazione (Lux)** | Colore (1/30 sec, 30IRE) | 0.1 |
| | B/N (1/30 sec, 30IRE) | 0.01 |
| **Uscita video** | | USB: Micro USB Tipo B |

### Ottica

| | | |
|---|---|---|
| **Lunghezza focale (mm)** | | 3.3~5.7 |
| **Rapporto di zoom** | Ottico | 1.7x |
| **Rapporto di apertura massimo (numero F)** | Grandangolo | 1.5 |
| | Telescopico | 1.9 |
| **Campo visivo angolare** | Orizzontale | 109°~56° |
| | Verticale | 55°~31° |
| | Diagonale | 136°~65° |
| **Minimo Distanza oggetto** | | 1.3m(4.27ft) |
| **Controllo messa a fuoco** | | Messa a fuoco semplice |
| **Tipo di Ottica** | | Iride fissa |

### Panoramica / Inclina / Ruota

| | | |
|---|---|---|
| **Intervallo Panoramica / Inclinazione / Rotazione** | Panoramica | 0°~360° |
| | Inclina | 0°~65° |
| | Ruota | 0°~90° |

### Efficienza

| | |
|---|---|
| **Giorno e notte** | Auto (ICR) |

Design and specifications are subject to change without notice. The latest product information / specification can be found at HanwhaVision.com
Hanwha Vision is formerly known as Hanwha Techwin.

© Hanwha Vision CO., LTD. All rights reserved.

## Efficienza

| | | |
|---|---|---|
| **Compensazione retroilluminazione** | | BLC, WDR, SSDR |
| **Wide Dynamic Range (dB)** | | 120 |
| **Riduzione digitale del rumore** | | WiseNR II (basato su motore IA), SSNR V |
| **Rilevamento movimento** | Quantità | 8ea |
| | Forma | Zone poligonali a 8 punti |
| **Mascheramento della privacy** | Quantità | 6ea |
| | Forma | Zone rettangolari |
| | Colore / Opzione | Grigio, Nero, Bianco |
| **Controllo guadagno** | | Basso, Medio, Alto |
| **Bilanciamento del bianco** | | ATW, AWC, Manuale, Interno, Esterno |
| **LDC** | | Supporto |
| **Otturatore elettronico** | Modalità | Minimo, Massimo, Anti sfarfallio, Controllo otturatore preferito (basato su motore IA) |
| | Intervallo di velocità | 2~1/12.000 sec |
| **Rotazione video** | | Capovolgi, Ribalta, Vista corridoio (90°/270°) - Ogni canale separatamente |
| **Interfaccia allarme** | Ingresso/Uscita | 2 porte I/O configurabili |
| | Altri | Supporto allarme extra I/O tramite box I/O opzionale |
| **Attivazione allarme** | | Analisi, Disconnessione dalla rete, Ingresso allarme, Evento app, Programma, Abbonamento MQTT |
| **Eventi di allarme quando si è verificata l'attivazione allarme** | | Caricamento file (immagine): e-mail/FTP,<br>Notifica: e-mail,<br>Registrazione: Registrazione SD/SDHC/SDXC o NAS all'attivazione di eventi,Uscita allarme,<br>Handover: Preimpostazione PTZ,invia messaggio tramite HTTP/HTTPS/TCP,Riproduzione clip audio,<br>MQTT: pubblicazione |
| **Ingresso audio** | | Selezionabile (ingresso microfono/ingresso linea) |
| **Uscita audio** | | Uscita linea |
| **Tipo di luce** | | LED IR |
| **Lunghezza visibile alla luce** | IR | PoE+: WiseIR 15m(49.21ft)<br>PoE++: WiseIR 20m(65.62ft) |
| **Lunghezza d'onda IR** | | 850 nm |

## Analisi

| | | |
|---|---|---|
| **Tipo di oggetto classificato** | | Persona, Volto, Veicolo, Targa |
| **Attributi** | Persona | Colore abiti superiori/inferiori |
| | Veicolo | Tipo (auto, autobus, camion, moto, bicicletta), Colore |
| **Miniatura** | | BestShot |
| **Eventi analitici** | Basato su Motore IA | Rilevamento oggetti, Linea virtuale (Attraversamento/Direzione), Area virtuale (Sosta/Intrusione/Entrata/Uscita) |
| | Normale | Rilevamento sfocatura, Rilevamento movimento, Manomissione, Rilevamento audio, Classificazione suono, Area virtuale (Apparizione/Scomparsa) |

Design and specifications are subject to change without notice. The latest product information / specification can be found at HanwhaVision.com
Hanwha Vision is formerly known as Hanwha Techwin.

© Hanwha Vision CO., LTD. All rights reserved.

## Rete

| | | |
|---|---|---|
| **Ethernet** | | Schermatura metallica RJ-45 (10/100/1000BASE-T) |
| **Compressione video** | | H.265/H.264: Principale/Alta, MJPEG |
| **Compressione audio** | | G.711 u-law /G.726 selezionabile, G.726 (ADPCM) 8 kHz, G.711 8 kHz, G.726 16 kbps, 24 kbps, 32 kbps, 40 kbps, AAC-LC: 48 kbps a 16 kHz |
| **Codec intelligente** | | Manuale, WiseStreamIII |
| **Controllo bitrate** | | H.265/H.264 CBR o VBR, MJPEG: VBR |
| **Streaming** | Unicast | Fino a 10 utenti |
| | Multicast | Supporto |
| | Streaming multiplo | Fino a 3 profili |
| **Protocollo** | | IPv4, IPv6, TCP/IP, UDP/IP, RTP (UDP), RTP (TCP), RTCP, RTSP, NTP, Http, HTTPS, SSL/TLS, DHCP, FTP, SMTP, ICMP, IGMP, SNMPv1/v2c/v3 (MIB-2), ARP, DNS, DDNS, QoS, UPnP, Bonjour, LLDP, SRTP (TCP, UDP Unicast), MQTT |
| **Interfaccia di programmazione dell'applicazione** | ONVIF | S, G, T, M |
| | Altri | SUNAPI (API HTTP), Piattaforma aperta Hanwha Vision |
| **Connessione diretta al cloud** | | Supporto |

## Sicurezza

| | |
|---|---|
| **Protezione OS / Firmware** | Firmware crittografato, Avvio sicuro, Firmware firmato |
| **Autenticazione utente** | Autenticazione digest |
| **Autenticazione di rete** | IEEE 802.1X (EAP-TLS, EAP-LEAP, EAP-PEAP, MSCHAPv2) |
| **Comunicazione sicura** | HTTPS, SRTP |
| **Controllo degli accessi** | Controllo degli accessi basato su IP |
| **Protezione dei dati** | Credenziali di crittografia, esportazione di file di registrazione live Crittografati |
| **Audit** | Gestione Accessi / Sistema / Registro eventi |
| **ID dispositivo** | Certificato del dispositivo (Hanwha Vision Root CA) |
| **Archiviazione sicura** | TPM (Trusted platform module) |
| **Certificato di sicurezza** | ETSI EN 303 645, IEC 62443-4-1 |

## Generale

| | | |
|---|---|---|
| **SoC** | Type | CV5 |
| **Memoria** | RAM | 8 GB |
| | Flash | 1 GB |
| **Archiviazione Edge** | Micro SD/SDHC/SDXC | Max. 512 GB x 2 slot (totale 1 TB) |
| **Archiviazione Edge (OnCloud)** | Micro SD/SDHC/SDXC | Max. 1 TB x 2 slot (totale 2 TB) *Le schede microSD con marchio Hanwha Vision sono state certificate e consigliate per la registrazione edge OnCloud. |

Design and specifications are subject to change without notice. The latest product information / specification can be found at HanwhaVision.com
Hanwha Vision is formerly known as Hanwha Techwin.

© Hanwha Vision CO., LTD. All rights reserved.

## Ambientale ed elettrico

| | | |
|---|---|---|
| **Condizione operativa** | Temperatura | -40 °C~+55 °C (-40°F~+131°F) |
| | Umidità | 0~95% UR (senza condensa) |
| | Altri | L'avvio deve essere effettuato a una temperatura superiore a -35 °C, Controllo umidità con presa d'aria |
| **Condizioni di conservazione** | Temperatura | -50 °C~+60 °C (-58°F~+140°F) |
| | Umidità | 0~90% UR (senza condensa) |
| **Tensione di ingresso** | | PoE+ (IEEE802.3at, Classe4), PoE++ (IEEE802.3bt type3, Classe6) |
| **Consumo energetico** | PoE | PoE++: Max. 30W, typical 22W |
| | Altri | PoE+: Max. 25.5W, typical 22W |

## Meccanico

| | |
|---|---|
| **Colore** | Bianco |
| **Materiale** | Alluminio, Cupola con rivestimento robusto |
| **Codice RAL** | RAL9003 |
| **Dimensioni del prodotto** | ø250x114.2mm(9.84x4.50") |
| **Peso del prodotto** | 2,820g(6.22lb) |
| **Foro condotto compatibile** | 19,1 mm (3/4")(M25) |
| **Cassetta compatibile** | Singolo, Doppio, Ottagonale da 4", Quadrato |

## Certificazioni e standard

| | |
|---|---|
| **EMC** | FCC 47 CFR 15 Sottoparte B Classe A, ICES-3(A)/NMB-3(A), CE/UKCA - EN55032 Classe A, EN 50130-4, EN 61000-3-2, EN 61000-3-3, VCCI CISPR 32 Classe A, RCM AS-NZS CISPR 32 Classe A, KS C 9832 Classe A, KS C 9835 |
| **Sicurezza** | UL 62368-1, CAN/CSA C22.2 N. 62368-1, IEC 62471 |
| **Ambientale** | IEC/EN 63000, IEC 60529 IP66, IEC 62262 IK10, NEMA 250 tipo 4X |

## DORI (norma EN62676-4)

| | | |
|---|---|---|
| **Rilevamento (25PPM / 8PPF)** | Grandangolo | 54.8m(179.73ft) |
| | Telescopico | 144.4m(473.88ft) |
| **Osserva (63PPM / 19PPF)** | Grandangolo | 21.9m(71.89ft) |
| | Telescopico | 57.8m(189.55ft) |
| **Riconoscimento (125PPM / 38PPF)** | Grandangolo | 11.0m(35.95ft) |
| | Telescopico | 28.9m(94.78ft) |
| **Identifica (250PPM / 76PPF)** | Grandangolo | 5.5m(17.97ft) |
| | Telescopico | 14.4m(47.39ft) |

Design and specifications are subject to change without notice. The latest product information / specification can be found at HanwhaVision.com
Hanwha Vision is formerly known as Hanwha Techwin.

© Hanwha Vision CO., LTD. All rights reserved.

# PNM-C32083RVQ

32MP 4K x 4, AI, IR Multi-directional outdoor camera



## CAD

**Unit:** mm [inch]

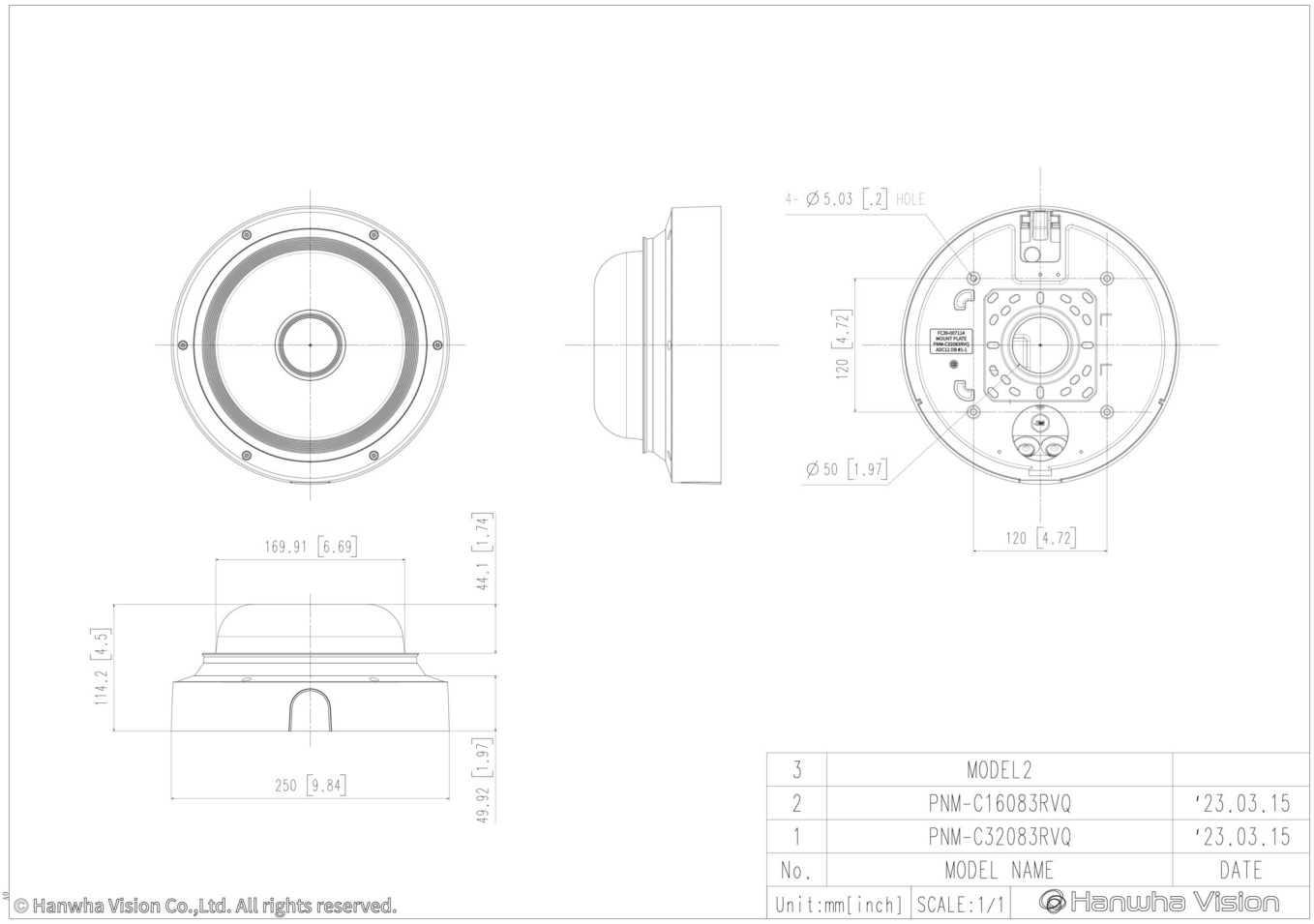


Design and specifications are subject to change without notice. The latest product information / specification can be found at HanwhaVision.com
Hanwha Vision is formerly known as Hanwha Techwin.

© Hanwha Vision CO., LTD. All rights reserved.

## Compatible Devices



SBP-250C



SBP-250HMW

Design and specifications are subject to change without notice. The latest product information / specification can be found at HanwhaVision.com
Hanwha Vision is formerly known as Hanwha Techwin.

© Hanwha Vision CO., LTD. All rights reserved.