Hanwha Vision



Network

PNM-C32083RVQ

32MP 4K x 4, AI, IR Multi-directional outdoor camera

Key Features

- 8MP x 4CH Multi-directional camera, using one IP address
- 15fps@8MP (H.265, H.264) AI ON, 20fps@8MP (H.265, H.264) AI OFF
- 3.3~5.7mm (FoV H: 109°~56°, V: 55°~31°) motorised varifocal lens
- Integrated IR that rotates with camera head, IR viewable length [PoE+] 15m (49ft)
- H.265, H.264, MJPEG codec, Multi-streaming
- 120dB WDR
- USB port for easy installation
- Analytics events based on AI engine: Object detection [Person/Vehicle (Car/Bus/Truck/Motorcycle/Bicycle)], IVA (Virtual line/Area, Enter/Exit, Loitering, Direction, Intrusion), Appear/Disappear
- WiseNR II (using AI engine), WiseStream III (Based on AI engine)
- I/O Box compatibility for audio & alarm I/O
- TPM with FIPS 140-2 level 2
- micro SD card 512GB x2
- Operating Temperature: -40°C~+55°C(-40°F~+131°F)
- PoE+ powered
- Hard-coated dome bubble
- IP66, IK10, NEMA4X
- Easy gang-box mounting installation

Design and specifications are subject to change without notice. The latest product information / specification can be found at HanwhaVision.com
Hanwha Vision is formerly known as Hanwha Techwin.

© Hanwha Vision CO., LTD. All rights reserved.

PNM-C32083RVQ

32MP 4K x 4, AI, IR Multi-directional outdoor camera



Specifications

Wideo

Urządzenie obrazujące	Rozmiar	1/2,8"
	Typ	CMOS
Rozdzielczość		3840x2160, 1920x1080, 1280x1024, 1280x960, 1280x720, 1024x768, 800x600, 800x448, 720x576, 720x480, 640x480, 640x360
Maks. liczba klatek na sekundę	H.265/H.264	15 klatek/s/15 klatek/s (60 Hz/50 Hz)
	MJPEG	15 klatek na sekundę (maks. 5 klatek na sekundę przy 8 MP)
	Inne	Maks. 20 klatek na sekundę przy wyłączonej sztucznej inteligencji (MJPEG przy 8 MP maks. 5 klatek na sekundę)
Minimalne oświetlenie (luksy)	Kolor (1/30 s, 30 IRE)	0.1
	BW (1/30 s, 30 IRE)	0.01
Wyjście wideo		USB: Micro USB typu B

Obiektyw

Ogniskowa (mm)		3.3~5.7
Współczynnik zoomu	Optyczny	1.7x
Maksymalny współczynnik przysłony (wartość F)	Szeroki	1.5
	Tele	1.9
Kąt widzenia	Poziomo	109°~56°
	Pionowo	55°~31°
	Po przekątnej	136°~65°
Minimalna odległość od obiektu		1.3m(4.27ft)
Sterowanie ostrością		Prosta ostrość
Typ obiektywu		Stała przysłona

Obracanie / pochylanie / obrót

Zakres obrotu / pochylenia / rotacji	Obracanie	0°~360°
	Pochylenie	0°~65°
	Obrót	0°~90°

Design and specifications are subject to change without notice. The latest product information / specification can be found at HanwhaVision.com
Hanwha Vision is formerly known as Hanwha Techwin.

© Hanwha Vision CO., LTD. All rights reserved.

Operacyjne

Dzień i noc		Automatyczny (ICR)
Kompensacja podświetlenia		BLC, WDR, SSDR
Szeroki zakres dynamiczny (dB)		120
Cyfrowa redukcja szumów		WiseNR II (oparty na silniku AI), SSNR V
Wykrywanie ruchu	Ilość	8 ea
	Kształt	8-punktowe strefy wielokątne
Maskowanie prywatności	Ilość	6 ea
	Kształt	Strefy prostokątne
	Kolor / opcja	Szary, Czarny, Biały
Kontrola wzmocnienia		Niska, Średnie, Wysoka
Balans bieli		ATW, AWC, Ręczny, W pomieszczeniach, Na zewnątrz
LDC		Obsługa
Elektroniczna migawka	Tryb	Minimalna, Maksymalna, Antyflicker, Preferowana kontrola migawki (oparta na silniku AI)
	Zakres prędkości	2~1/12 000 s
Obrót obrazu		Odwrócenie, Odbicie lustrzane, Widok korytarzowy (90°/270°) — każdy kanał osobno
Interfejs alarmowy	Wejście/wyjście	2 konfigurowalne porty we/wy
	Inne	Obsługa dodatkowego alarmu I/O poprzez opcjonalną skrzynkę I/O
Wyzwalacze alarmu		Analityka, Rozłączenie sieci, Wejście alarmowe, Zdarzenie w aplikacji, Harmonogram, Subskrypcja MQTT
Zdarzenia alarmowe Po wystąpieniu zdarzenia alarmowego		Przesyłanie plików (obraz): e-mail/FTP, Powiadomienie: e-mail, Nagrywanie: nagrywanie na karcie SD/SDHC/SDXC lub serwerze NAS po wystąpieniu zdarzenia,Wyjście alarmowe, Przekazanie: ustawienie PTZ,wysyłanie wiadomości przez HTTP/HTTPS/TCP,Odtwarzanie klipu audio, MQTT: publikacja
Wejście audio		Do wyboru (wejście mikrofonowe/wejście liniowe)
Wyjście audio		Wyjście liniowe
Typ światła		LED IR
Widoczna długość światła	IR	PoE+: WiseIR 15m(49.21ft) PoE++: WiseIR 20m(65.62ft)
Długość fali podczerwieni		850 nm

Analityka

Klasyfikacja obiektów		Osoba, Twarz, Pojazd, Tablica rejestracyjna
Atrybuty	Osoba	Kolor górnej/dolnej części ubrania
	Pojazd	Typ (samochód, autobus, ciężarówka, motocykl, rower), Kolor
Miniatura		BestShot

Design and specifications are subject to change without notice. The latest product information / specification can be found at HanwhaVision.com
Hanwha Vision is formerly known as Hanwha Techwin.

© Hanwha Vision CO., LTD. All rights reserved.

Analityka

Analityka zdarzeń	Oparty na silniku AI	Wykrywanie obiektów, Wirtualna linia (przekroczenie/kierunek), Wirtualny obszar (wałęsanie się/wtargnięcie/wejście/wyjście)
	Normalne	Wykrywanie rozmycia, Wykrywanie ruchu, Manipulacja, Wykrywanie dźwięku, Klasyfikacja dźwięków, Wirtualny obszar (pojawienie się/zniknięcie)

Sieć

Ethernet		Metalowa osłona RJ-45 (10/100/1000BASE-T)
Kompresja wideo		H.265/H.264: Główny/Wysoki, MJPEG
Kompresja audio		G.711 u-law /G.726 do wyboru,G.726 (ADPCM) 8 kHz,G.711 8 kHz, G.726: 16 kb/s,24 kb/s,32 kb/s,40 kb/s, AAC-LC: 48 kb/s przy 16 kHz
Inteligentny kodek		Ręczne, WiseStreamIII
Kontrola przepływności		H.265/H.264: CBR lub VBR, MJPEG: VBR
Strumieniowanie	Unicast	Do 10 użytkowników
	Multicast	Obsługa
	Wiele strumieni	Do 3 profili
Protokół		IPv4, IPv6, TCP/IP, UDP/IP, RTP(UDP), RTP(TCP), RTCP, RTSP, NTP, HTTP, HTTPS, SSL/TLS, DHCP, FTP, SMTP, ICMP, IGMP, SNMPv1/v2c/v3(MIB-2), ARP, DNS, DDNS, QoS, UPnP, Bonjour, LLDP, SRTP(TCP, UDP Unicast), MQTT
Interfejs programowania aplikacji	ONVIF	S, G, T, M
	Inne	SUNAPI (HTTP API), Hanwha Vision Open Platform
Bezpośrednie połączenie z chmurą		Obsługa

Bezpieczeństwo

Ochrona systemu operacyjnego / oprogramowania układowego	Szyfrowane oprogramowanie układowe, Bezpieczny rozruch, Podpisane oprogramowanie układowe
Uwierzytelnianie użytkownika	Digest authentication
Uwierzytelnianie sieciowe	IEEE 802.1X (EAP-TLS, EAP-LEAP, EAP-PEAP, MSCHAPv2)
Bezpieczna komunikacja	HTTPS, SRTP
Kontrola dostępu	Kontrola dostępu oparta na adresie IP
Ochrona danych	Poświadczenia szyfrowania, Szyfrowanie i kompresja plików eksportowanych z nagrania na żywo
Audyt	Zarządzanie dostępem / systemem / dziennikiem zdarzeń
Identyfikator urządzenia	Certyfikat urządzenia (Hanwha Vision Root CA)
Bezpieczne przechowywanie	TPM (Trusted Platform Module)
Certyfikat bezpieczeństwa	ETSI EN 303 645, IEC 62443-4-1

Ogólne

SoC	Type	CV5

Design and specifications are subject to change without notice. The latest product information / specification can be found at HanwhaVision.com
Hanwha Vision is formerly known as Hanwha Techwin.

© Hanwha Vision CO., LTD. All rights reserved.

Ogólne

Pamięć	Pamięć RAM	8 GB
	Flash	1 GB
Pamięć brzegowa	Micro SD/SDHC/SDXC	Maks. 512 GB x 2 gniazda (łącznie 1 TB)
Pamięć brzegowa (OnCloud)	Micro SD/SDHC/SDXC	Maks. 1 TB x 2 gniazda (łącznie 2 TB) *Karty microSD marki Hanwha Vision zostały certyfikowane i są zalecane do nagrywania brzegowego OnCloud.

Parametry środowiskowe i elektryczne

Warunki pracy	Temperatura	-40°C~+55°C (-40°F~+131°F)
	Wilgotność	0–95% RH (bez kondensacji)
	Inne	Uruchomienie powinno odbywać się w temperaturze powyżej -35°C, Kontrola wilgotności za pomocą otworu wentylacyjnego
Warunki przechowywania	Temperatura	-50°C~+60°C (-58°F~+140°F)
	Wilgotność	0~90% RH (bez kondensacji)
Napięcie wejściowe		PoE+ (IEEE802.3at, klasa 4), PoE++ (IEEE802.3bt typ 3, klasa 6)
Pobór mocy	PoE	PoE++: Max. 30W, typical 22W
	Inne	PoE+: Max. 25.5W, typical 22W

Mechaniczne

Kolor	Biały
Materiał	Aluminium, Kopułkowa z twardą powłoką
Kod RAL	RAL9003
Wymiary produktu	ø250x114.2mm(9.84x4.50")
Waga produktu	2,820g(6.22lb)
Kompatybilny otwór przewodu	19,1 mm (3/4„) (M25)
Kompatybilna skrzynka przyłączeniowa	Pojedyncza, Podwójna, 4” ośmiokątna, Kwadratowa

Certyfikaty i normy

EMC	FCC 47 CFR 15 podczęść B klasa A, ICES-3(A)/NMB-3(A), CE/UKCA – EN55032 klasa A, EN 50130-4, EN 61000-3-2, EN 61000-3-3, VCCI CISPR 32 Klasa A, RCM AS-NZS CISPR 32 Klasa A, KS C 9832 Klasa A, KS C 9835
Bezpieczeństwo	UL 62368-1, CAN/CSA C22.2 NR 62368-1, IEC 62471
Środowisko	IEC/EN 63000, IEC 60529 IP66, IEC 62262 IK10, NEMA 250 typ 4X

DORI (norma EN62676-4)

Wykrywanie (25PPM/ 8PPF)	Szeroki	54.8m(179.73ft)
	Tele	144.4m(473.88ft)
Obserwacja (63PPM/ 19PPF)	Szeroki	21.9m(71.89ft)
	Tele	57.8m(189.55ft)
Rozpoznawanie (125PPM/ 38PPF)	Szeroki	11.0m(35.95ft)
	Tele	28.9m(94.78ft)

Design and specifications are subject to change without notice. The latest product information / specification can be found at HanwhaVision.com
Hanwha Vision is formerly known as Hanwha Techwin.

© Hanwha Vision CO., LTD. All rights reserved.

DORI (norma EN62676-4)

Identyfikacja (250PPM/ 76PPF)	Szeroki	5.5m(17.97ft)
	Tele	14.4m(47.39ft)

Weryfikacja

Weryfikacja	202512

Design and specifications are subject to change without notice. The latest product information / specification can be found at HanwhaVision.com
Hanwha Vision is formerly known as Hanwha Techwin.

© Hanwha Vision CO., LTD. All rights reserved.

PNM-C32083RVQ

32MP 4K x 4, AI, IR Multi-directional outdoor camera



CAD

Unit: mm [inch]

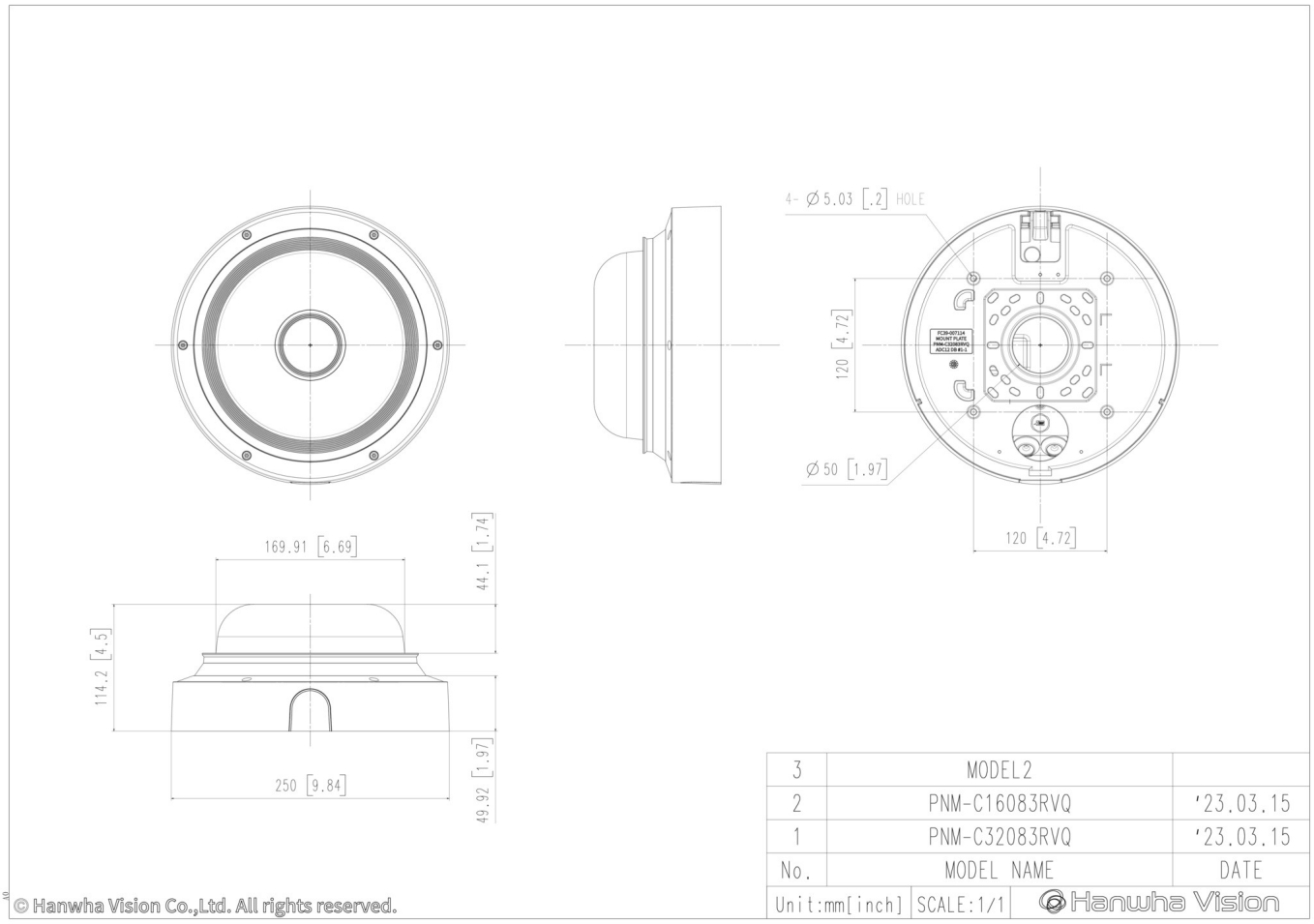

© Hanwha Vision Co.,Ltd. All rights reserved.

Design and specifications are subject to change without notice. The latest product information / specification can be found at HanwhaVision.com
Hanwha Vision is formerly known as Hanwha Techwin.

© Hanwha Vision CO., LTD. All rights reserved.

Compatible Devices



SBP-250C



SBP-250HMW

Design and specifications are subject to change without notice. The latest product information / specification can be found at HanwhaVision.com
Hanwha Vision is formerly known as Hanwha Techwin.

© Hanwha Vision CO., LTD. All rights reserved.