Hanwha Vision



Network

PNM-C32083RVQ

32MP 4K x 4, AI, IR Multi-directional outdoor camera

Key Features

- 8MP x 4CH Multi-directional camera, using one IP address
- 15fps@8MP (H.265, H.264) AI ON, 20fps@8MP (H.265, H.264) AI OFF
- 3.3~5.7mm (FoV H: 109°~56°, V: 55°~31°) motorised varifocal lens
- Integrated IR that rotates with camera head, IR viewable length [PoE+] 15m (49ft)
- H.265, H.264, MJPEG codec, Multi-streaming
- 120dB WDR
- USB port for easy installation
- Analytics events based on AI engine: Object detection [Person/Vehicle (Car/Bus/Truck/Motorcycle/Bicycle)], IVA (Virtual line/Area, Enter/Exit, Loitering, Direction, Intrusion), Appear/Disappear
- WiseNR II (using AI engine), WiseStream III (Based on AI engine)
- I/O Box compatibility for audio & alarm I/O
- TPM with FIPS 140-2 level 2
- micro SD card 512GB x2
- Operating Temperature: -40°C~+55°C(-40°F~+131°F)
- PoE+ powered
- Hard-coated dome bubble
- IP66, IK10, NEMA4X
- Easy gang-box mounting installation

Design and specifications are subject to change without notice. The latest product information / specification can be found at HanwhaVision.com
Hanwha Vision is formerly known as Hanwha Techwin.

© Hanwha Vision CO., LTD. All rights reserved.

PNM-C32083RVQ

32MP 4K x 4, AI, IR Multi-directional outdoor camera



Specifications

Video

Görüntüleme Aygıtı	Boyut	1/2,8"
	Tür	CMOS
Çözünürlük		3840x2160, 1920x1080, 1280x1024, 1280x960, 1280x720, 1024x768, 800x600, 800x448, 720x576, 720x480, 640x480, 640x360
En Fazla Kare hızı	H.265/H.264	15fps/15fps(60Hz/50Hz)
	MJPEG	15fps(@8MP En Fazla 5fps)
	Diğer	En Fazla 20 fps YZ kapalıyken (MJPEG@8MP En Fazla 5fps)
Min. Aydınlatma (Lüks)	Renk(1/30sn, 30IRE)	0.1
	SB(1/30sn, 30IRE)	0.01
Video Çıkışı		USB: Mikro USB Tip B

Lens

Odak Uzunluğu (mm)		3.3~5.7
Yakınlaştırma Oranı	Optik	1.7x
Maks. Diyafram Açıklığı Oranı (F numarası)	Geniş	1.5
	Tele	1.9
Açısal Görüş Alanı	Yatay	109°~56°
	Dikey	55°~31°
	Diyagonal	136°~65°
Min. Nesne Mesafesi		1.3m(4.27ft)
Odak Kontrolü		Kolay odak
Lens Tipi		Sabit iris

Pan / Tilt / Döndürme

Pan / Tilt / Döndürme Aralığı	Pan	0°~360°
	Tilt	0°~65°
	Döndürme	0°~90°

İşletimsel

Gündüz ve Gece	Otom. (ICR)

Design and specifications are subject to change without notice. The latest product information / specification can be found at HanwhaVision.com
Hanwha Vision is formerly known as Hanwha Techwin.

© Hanwha Vision CO., LTD. All rights reserved.

İşletimsel

Arka Işık Dengeleme		BLC, WDR, SSDR
Geniş Dinamik Aralık (dB)		120
Dijital Gürültü Azaltma		WiseNR II (YZ motoru bazında), SSNR V
Hareket Algılama	Miktar	8
	Şekil	8 nokta Poligonal bölge
Gizlilik Maskesi	Miktar	6
	Şekil	Dikdörtgen bölge
	Renk / Seçenek	Gri, Siyah, Beyaz
Kazanç Kontrolü		Düşük, Orta, Yüksek
Beyaz Dengesi		ATW, AWC, Manuel, İç Mekan, Dış Mekan
LDC		Destek
Elektronik Obtüratör	Mod	Minimum, Maksimum, Kırpışma Önleme, Tercihli obtüratör kontrolü (YZ motoruna dayalı)
	Hız Aralığı	2~1/12.000 sn
Video Döndürme		Çevirme, Ayna, Koridor görünümü (90°/270°) - Her kanal ayrı
Alarm Arayüzü	Giriş/Çıkış	2 yapılandırılabilir G/Ç portu
	Diğer	İsteğe bağlı G/Ç kutusuyla ekstra alarm G/Ç desteklenir
Alarm Tetikleyiciler		Analiz Araçları, Ağ bağlantısı kesme, Alarm girişi, Uygulama olayı, Zaman programı, MQTT aboneliği
Alarm Tetikleyici Gerçekleştiğinde Alarm Olayları		Dosya yükleme(resim): e-posta/FTP, Bildirim: e-posta, Kayıt: Olay tetiklemelerinde SD / SDHC / SDXC veya NAS kaydı,Alarm çıkışı, Devir: PTZ önayar,HTTP/HTTPS/TCP ile mesaj gönderme,Ses klibi oynatma, MQTT: yayınlama
Ses Girişi		Seçilebilir (mik. girişi/hat girişi)
Ses Çıkışı		Hat çıkışı
Işık Türü		IR LED
Işık Görüntülenebilir Uzunluğu	IR	PoE+: WiseIR 15m(49.21ft) PoE++: WiseIR 20m(65.62ft)
IR Dalga Boyu		850 nm

Analiz Araçları

Sınıflandırılmış Nesne Türü		Kişi, Yüz, Araç, Araç plakası
Öznitelikler	Kişi	Üst/alt giysi rengi
	Araç	Tür(araba, otobüs, kamyon, motosiklet, bisiklet), Renk
Küçük resim		BestShot

Design and specifications are subject to change without notice. The latest product information / specification can be found at HanwhaVision.com
Hanwha Vision is formerly known as Hanwha Techwin.

© Hanwha Vision CO., LTD. All rights reserved.

Analiz Araçları

Analiz Araçları Olayları	AI Motoru Bazında	Nesne algılama, Sanal çizgi(Geçme/Yön), Sanal alan(Aylak Dolaşma/İzinsiz giriş/Giriş/Çıkış)
	Normal	Odak bozukluğu algılama, Hareket algılama, Kurcalama, Ses algılama, Ses sınıflandırması, Sanal alan(Görünme/Kaybolma)

Ağ

Ethernet		Metal kılıflı RJ-45 (10/100/1000BASE-T)
Video Sıkıştırma		H.265/H.264: Ana/Yüksek, MJPEG
Ses Sıkıştırma		G.711 u-law /G.726 seçilebilir,G.726(ADPCM) 8kHz,G.711 8kHz, G.726: 16kbps,24kbps,32kbps,40kbps, AAC-LC: 16 kHz'de 48 kbps
Smart Codec		Manuel, WiseStreamIII
Bit Hızı Kontrolü		H.265/H.264: CBR veya VBR, MJPEG: VBR
Yayın akışı	Unicast	10 kullanıcıya kadar
	Multicast	Destek
	Çoklu Yayın Akışı	3 profile kadar
Protokol		IPv4, IPv6, TCP/IP, UDP/IP, RTP(UDP), RTP(TCP), RTCP, RTSP, NTP, HTTP, HTTPS, SSL/TLS, DHCP, FTP, SMTP, ICMP, IGMP, SNMPv1/v2c/v3(MIB-2), ARP, DNS, DDNS, QoS, UPnP, Bonjour, LLDP, SRTP(TCP, UDP Unicast), MQTT
Uygulama Programlama Arayüzü	ONVIF	S, G, T, M
	Diğer	SUNAPI(HTTP API), Hanwha Vision Açık Platform
Direkt Bulut Bağlantısı		Destek

Güvenlik

İS / Yerleşik Yazılım Koruması	Şifrelenen yerleşik yazılım, Güvenli önyükleme, İmzalı yerleşik yazılım
Kullanıcı kimlik doğrulaması	Digest kimlik doğrulaması
Ağ kimlik doğrulaması	IEEE 802.1X(EAP-TLS, EAP-LEAP, EAP-PEAP, MSCHAPv2)
Güvenli İletişim	HTTPS, SRTP
Erişim Denetimi	IP bazlı erişim denetimi
Veri Koruması	Şifreleme kimlik bilgileri, Canlı kayıt dosya dışa aktarımı için şifreleme sıkıştırma
Denetim	Erişim / Sistem / Olay Günlüğü yönetimi
Aygıt Kimliği	Cihaz sertifikası(Hanwha Vision Root CA)
Güvenli Depolama	TPM (Güvenilir platform modülü)
Güvenlik Sertifikası	ETSI EN 303 645, IEC 62443-4-1

Genel

SoC	Type	CV5
Bellek	RAM	8GB
	Flaş	1GB

Design and specifications are subject to change without notice. The latest product information / specification can be found at HanwhaVision.com
Hanwha Vision is formerly known as Hanwha Techwin.

© Hanwha Vision CO., LTD. All rights reserved.

Genel

Kenar Depolama	Mikro SD/SDHC/SDXC	En Fazla 512GB x 2 yuva (Toplam 1TB)
Kenar Depolama (OnCloud)	Mikro SD/SDHC/SDXC	En Fazla 1TB x 2 yuva (Toplam 2TB) *Hanwha Vision markalı mikroSD kartları OnCloud kenar kaydı için belgelendirilmiştir ve önerilir.

Çevresel ve Elektriksel

Çalışma Koşulu	Sıcaklık	-40°C~+55°C(-40°F~+131°F)
	Nemlilik	%0~95 BN(yoğuşmayan)
	Diğer	-35°C'nin üzerinde çalıştırılmalıdır, Havalandırmayla nemlilik kontrolü
Depolama Koşulu	Sıcaklık	-50°C~+60°C(-58°F~+140°F)
	Nemlilik	%0~90% BN(yoğuşmayan)
Giriş Voltajı		PoE+(IEEE802.3at, Sınıf4), PoE++(IEEE802.3bt tip3, Sınıf6)
Güç Tüketimi	PoE	PoE++: Max. 30W, typical 22W
	Diğer	PoE+: Max. 25.5W, typical 22W

Mekanik

Renk	Beyaz
Malzeme	Alüminyum, Sert kaplamalı dome
RAL Kodu	RAL9003
Ürün Boyutları	ø250x114.2mm(9.84x4.50")
Ürün Ağırlığı	2,820g(6.22lb)
Uyumlu Kanal Deliği	19,1 mm (3/4")(M25)
Uyumlu Çoklu Kutu	Tek, Çift, 4" Sekizgen, Kare

Sertifikasyonlar ve Standartlar

EMC	FCC 47 CFR 15 Alt Bölüm B Sınıf A, ICES-3(A)/NMB-3(A), CE/UKCA - EN55032 Sınıf A, EN 50130-4, EN 61000-3-2, EN 61000-3-3, VCCI CISPR 32 Sınıf A, RCM AS-NZS CISPR 32 Sınıf A, KS C 9832 Sınıf A, KS C 9835
Emniyet	UL 62368-1, CAN/CSA C22.2 NO. 62368-1, IEC 62471
Ortam	IEC/EN 63000, IEC 60529 IP66, IEC 62262 IK10, NEMA 250 type 4X

DORI (EN62676-4 standardı)

Algılama (25PPM/ 8PPF)	Geniş	54.8m(179.73ft)
	Tele	144.4m(473.88ft)
Gözlemleme (63PPM/ 19PPF)	Geniş	21.9m(71.89ft)
	Tele	57.8m(189.55ft)
Tanıma (125PPM/ 38PPF)	Geniş	11.0m(35.95ft)
	Tele	28.9m(94.78ft)
Tanımlama (250PPM/ 76PPF)	Geniş	5.5m(17.97ft)
	Tele	14.4m(47.39ft)

Design and specifications are subject to change without notice. The latest product information / specification can be found at HanwhaVision.com
Hanwha Vision is formerly known as Hanwha Techwin.

© Hanwha Vision CO., LTD. All rights reserved.

PNM-C32083RVQ

32MP 4K x 4, AI, IR Multi-directional outdoor camera



CAD

Unit: mm [inch]

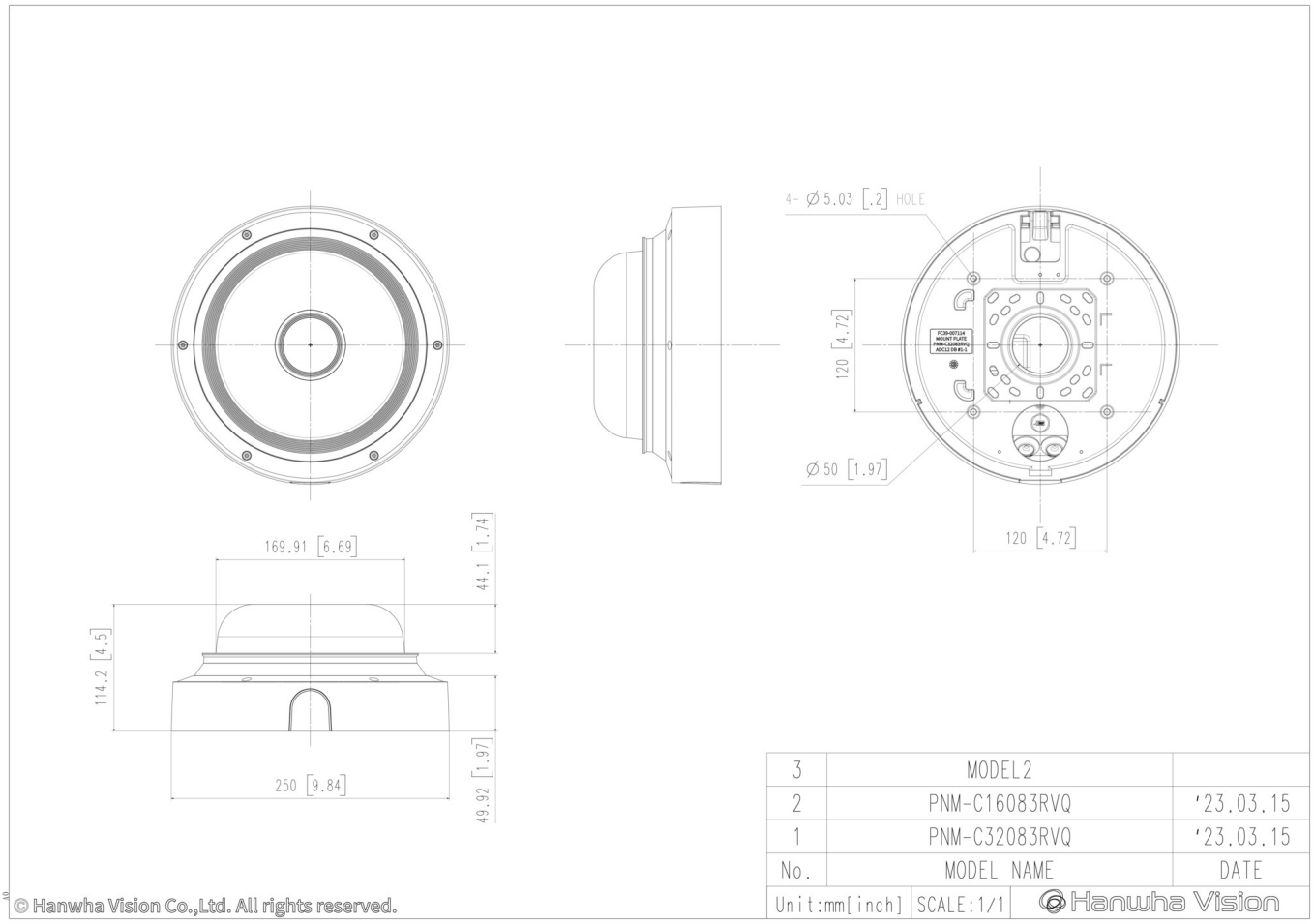

Design and specifications are subject to change without notice. The latest product information / specification can be found at HanwhaVision.com
Hanwha Vision is formerly known as Hanwha Techwin.

© Hanwha Vision CO., LTD. All rights reserved.

Compatible Devices



SBP-250C



SBP-250HMW

Design and specifications are subject to change without notice. The latest product information / specification can be found at HanwhaVision.com
Hanwha Vision is formerly known as Hanwha Techwin.

© Hanwha Vision CO., LTD. All rights reserved.