한화비전

네트워크 Dome

QND-6012R

2M H.265 IR 돔 카메라

Key Features

- 고품질, 고화질의 선명한 주야간 컬러 영상
- 1/2.8형 2메가픽셀 CMOS 채용
- 최대 30fps@2메가픽셀 (1920 x 1080)
- 화각(H): 113.74 / 2.8mm 고정초점 렌즈
- H.265, H.264, MJPEG 코덱 지원
- 복도 뷰 기능 (90˚ / 270˚ 회전)
- WiseStreamII 지원
- 최저조도 0Lux (IR LED On)
- Day & Night (ICR), WDR (120dB)
- microSD/SDHC/SDXC 메모리 카드 슬롯

디자인 및 제품 사양은 별도 공지 없이 변경될 수 있으며, 최종 제품 정보 및 사양은 한화비전 웹사이트 HanwhaVision.com에서 확인하실 수 있습니다.

© Hanwha Vision CO., LTD. All rights reserved.

QND-6012R

2M H.265 IR 돔 카메라

Specifications

영상

촬상 소자	크기	1/2.8"
	종류	CMOS
해상도		1920x1080, 1280x960, 1280x720, 800x600, 800x448, 720x576, 720x480, 640x480, 640x360
최대 프레임레이트	H.265/H.264	30fps/25fps(60Hz/50Hz)
	MJPEG	15fps(@2MP Max. 4fps)
최저조도 (Lux)	컬러(1/30초, 30IRE)	0.03
	흑백(1/30초, 30IRE)	0.003
영상 출력		CVBS: 1.0 Vp-p / 75Ω composite 설치용

렌즈

초점거리 (mm)		2.8
최대 구경비 (F number)	광각	2.0
화각	수평	114°
	수직	62°
	대각	135°
최소 지근 거리		0.5m(1.64ft)
포커스 제어		고정

팬 / 틸트 / 회전

팬 / 틸트 / 회전 범위	팬	0°~350°
	틸트	0°~67°
	회전	0°~355°

카메라 기능

Day & Night		자동(ICR)
역광보정		BLC, WDR, SSDR
Wide Dynamic Range (dB)		120
노이즈 제거		SSNR
움직임 감지	수량	4개
	형태	8점의 다각형 지원

디자인 및 제품 사양은 별도 공지 없이 변경될 수 있으며, 최종 제품 정보 및 사양은 한화비전 웹사이트 HanwhaVision.com에서 확인하실 수 있습니다.

© Hanwha Vision CO., LTD. All rights reserved.

카메라 기능

프라이버시 기능	수량	6개
	형태	직사각형 지원
Gain Control		낮음, 중간, 높음
화이트발란스		ATW, AWC, 수동, 실내, 실외
LDC (렌즈왜곡보정)		지원
전자셔터	모드	최소, 최대, 플리커 방지
	속도 범위	1/5~1/12,000초
영상 회전		상하반전, 좌우반전, 복도뷰(90°/270°)
알람 입출력	입/출력	입력 1개, 출력 1개
알람 트리거		지능형 분석, 네트워크 단절, 알람 입력
알람 트리거 발생시 이벤트		파일 전송 및 업로드(이미지): 이메일/FTP, 알림: 이메일, 녹화: 트리거 발생시 SD/SDHC/SDXC 또는 NAS에 녹화,알람 출력, 핸드오버: PTZ 프리셋
오디오 입력		내장형 마이크
조명 종류		IR LED
조명 가시거리	IR	20m(65.62ft)
IR 파장		850nm

지능형 분석

분석 이벤트	일반	디포커스 감지, 움직임 감지, 템퍼링, 가상영역(침입/들어감/나감), 가상선(지나감, 방향)

네트워크

이더넷		RJ-45(10/100BASE-T)
비디오 압축		H.265: Main, H.264: Main/High,MJPEG
오디오 압축		G.711 u-law /G.726 선택 가능, G.726(ADPCM) 8KHz, G.711 8KHz, G.726: 16Kbps, 24Kbps, 32Kbps, 40Kbps
스마트 압축		WiseStream II
비트레이트 제어		H.265/H.264: CBR 또는 VBR, MJPEG: VBR
스트리밍	유니캐스트	최대 6명
	멀티캐스트	지원
	멀티 스트리밍	최대 3개 프로파일
프로토콜		IPv4, IPv6, TCP/IP, UDP/IP, RTP(UDP), RTP(TCP), RTCP, RTSP, NTP, HTTP, HTTPS, SSL/TLS, DHCP, FTP, SMTP, ICMP, IGMPv2, SNMPv1/v2c/v3(MIB-2), ARP, DNS, DDNS, QoS, UPnP, Bonjour, LLDP
응용 인터페이스	ONVIF	S, G, T
	기타	SUNAPI(HTTP API), Hanwha Vision Open Platform
클라우드 직접 연결		옵션 (게이트웨이 필요)

보안

OS / 펌웨어 보호	펌웨어 암호화

© Hanwha Vision CO., LTD. All rights reserved.

보안

사용자 인증	Digest authentication, 무차별 대입공격 방지
네트워크 인증	IEEE 802.1X(EAP-TLS, EAP-LEAP, EAP-PEAP, MSCHAPv2)
암호통신	HTTPS, WSS(WebSocket Secure), SRTP
접근제어	IP 기반 접근제어
데이터 보호	인증정보 암호화, ZIP 압축 암호화
감사(audit)	Access / System / Event 로그 기록관리
Device ID	기기인증서(Hanwha Vision Root CA)
Secure Storage	SDcard 암호화

일반

메모리	RAM	512MB
	Flash	256MB
Edge Storage	Micro SD/SDHC/SDXC	최대 128GB 1슬롯

동작 환경 및 전원

동작 조건	온도	-10˚C~+55˚C
	습도	0~90% RH(non-condensing)
보관 조건	온도	-30˚C~+60˚C
	습도	0~90% RH(non-condensing)
전원		PoE(IEEE802.3af, Class3), 12VDC
소비 전력	PoE	Max. 7.40W, typical 6.00W
	12VDC	Max. 6.40W, typical 5.10W

외관

색상	화이트
재질	플라스틱
RAL 코드	RAL9003
제품 치수	ø110.0x86.0mm(ø4.33x3.39")
제품 무게	255g(0.56lb)

Certifications & Standards

EMC	FCC 47 CFR 15 Subpart B Class A, ICES-3(A)/NMB-3(A), CE/UKCA - EN55032 Class A, EN 50130-4, EN 61000-3-2, EN 61000-3-3, VCCI CISPR 32 Class A, RCM AS-NZS CISPR 32 Class A, KS C 9832 Class A, KS C 9835
안전	UL 60950-1, CAN/CSA C22.2 NO. 60950-1, IEC 62471
환경	IEC/EN 63000

DORI (EN62676-4 standard)

Detect (25PPM/ 8PPF)	광각	25.1m(82.21ft)
Observe (63PPM/ 19PPF)	광각	10.0m(32.89ft)
Recognize (125PPM/ 38PPF)	광각	5.0m(16.44ft)

디자인 및 제품 사양은 별도 공지 없이 변경될 수 있으며, 최종 제품 정보 및 사양은 한화비전 웹사이트 HanwhaVision.com에서 확인하실 수 있습니다.

© Hanwha Vision CO., LTD. All rights reserved.

DORI (EN62676-4 standard)

Identify (250PPM/76PPF)	광각	2.5m(8.22ft)

디자인 및 제품 사양은 별도 공지 없이 변경될 수 있으며, 최종 제품 정보 및 사양은 한화비전 웹사이트 HanwhaVision.com에서 확인하실 수 있습니다.

© Hanwha Vision CO., LTD. All rights reserved.

QND-6012R

2M H.265 IR 돔 카메라

CAD

Unit: mm [inch]

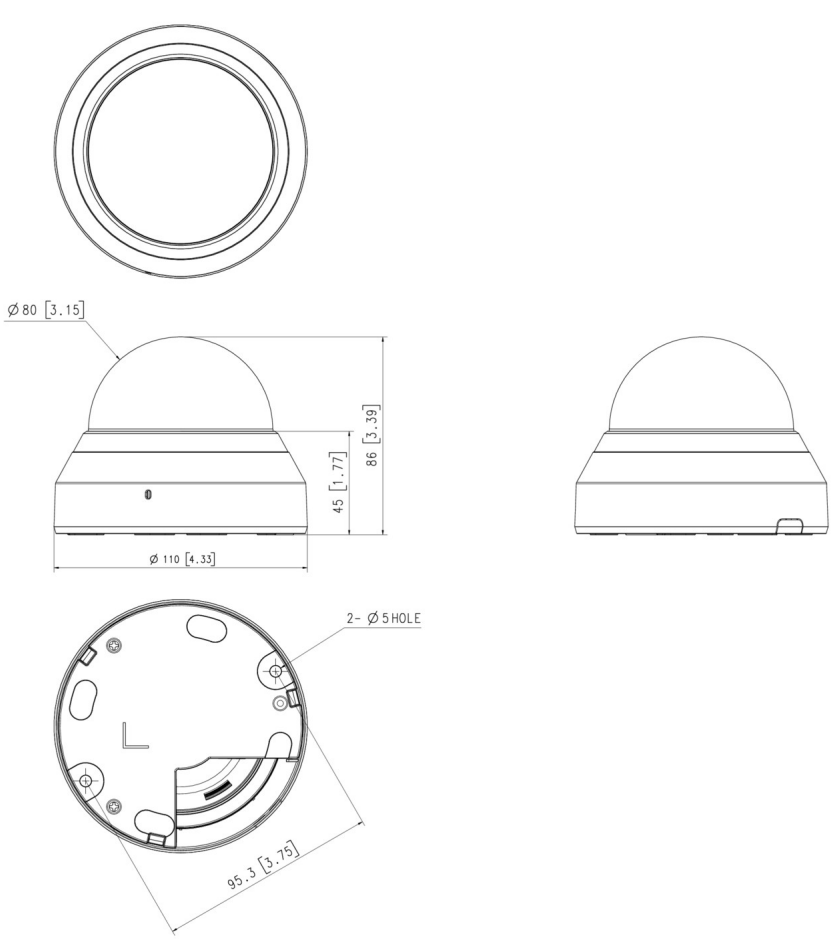

디자인 및 제품 사양은 별도 공지 없이 변경될 수 있으며, 최종 제품 정보 및 사양은 한화비전 웹사이트 HanwhaVision.com에서 확인하실 수 있습니다.

© Hanwha Vision CO., LTD. All rights reserved.

호환 제품

SBP-300CMW

SBP-300HMW7

SBP-122WM

디자인 및 제품 사양은 별도 공지 없이 변경될 수 있으며, 최종 제품 정보 및 사양은 한화비전 웹사이트 HanwhaVision.com에서 확인하실 수 있습니다.

© Hanwha Vision CO., LTD. All rights reserved.