Hanwha Vision

Network Dome

QND-6012R

Caméra dôme réseau IR 2 Mpx

Key Features

- Résolution max. 2 mégapixels (1920 x 1080)
- 0,3 Lux (couleur), 0 Lux (N/B, LED IR activées)
- Objectif fixe 2,8 mm
- Max. 30 ips@2 Mpx et résolutions inf. (H.265/H.264)
- Compatible codec H.265, H.264 et MJPEG, multi-flux
- Détection de mouvement, sabotage, détection de perte de mise au point
- Mode couloir (90˚/270˚), compatible LDC
- Emplacement Micro SD/SDHC/SDXC (128 Go max.)
- Portée infrarouge de 20 m, PoE

Design and specifications are subject to change without notice. The latest product information / specification can be found at HanwhaVision.com
Hanwha Vision is formerly known as Hanwha Techwin.

© Hanwha Vision CO., LTD. All rights reserved.

QND-6012R

Caméra dôme réseau IR 2 Mpx

Specifications

Vidéo

Capteur	Taille	1/2,8"
	Type	CMOS
Résolution		1920x1080, 1280x960, 1280x720, 800x600, 800x448, 720x576, 720x480, 640x480, 640x360
Max. Fréquence d'images	H.265/H.264	30 ips/25 ips (60 Hz/50 Hz)
	MJPEG	15 ips(@2MP Max. 4 ips)
Éclairage Illumination (Lux)	Couleur (1/30 s, 30 IRE)	0.03
	N&B (1/30 s, 30 IRE)	0.003
Sortie vidéo		CVBS : 1,0 Vc-c/75 Ω composite pour l'installation

Objectif

Distance focale (mm)		2.8
Rapport d'ouverture maximal (nombre F)	Grand angle	2.0
Champ de vision angulaire	Horizontal	114°
	Vertical	62°
	Diagonale	135°
Éclairage des objets :		0.5m(1.64ft)
Commande de mise au point		Fixe

Panoramique / Inclinaison / Rotation

Plage d'orientation panoramique / inclinaison / rotation	Panoramique	0°~350°
	Inclinaison	0°~67°
	Rotation	0°~355°

Opérationnel

Jour / Nuit	Auto (ICR)
Compensation de contre-jour	BLC, WDR, SSDR
Large plage dynamique (dB)	120
Réduction de bruit numérique	SSNR

Design and specifications are subject to change without notice. The latest product information / specification can be found at HanwhaVision.com
Hanwha Vision is formerly known as Hanwha Techwin.

© Hanwha Vision CO., LTD. All rights reserved.

Opérationnel

Détection de mouvement	Quantité	4
	Forme	Zones polygonales à 8 points
Masquage de zones privatives	Quantité	6
	Forme	Zones rectangulaires
Contrôle du gain		Faible, Moyen, Élevé
Balance des blancs		ATW, AWC, Manuel, Intérieur, Extérieur
LDC		Pris en charge
Obturateur électronique	Mode	Minimum, Maximum, Anti-scintillement
	Plage de vitesse	1/5~1/12 000 s
Rotation de la vidéo		Retournement, Miroir, Mode corridor (90°/270°)
Interface d'alarme	Entrée/Sortie	1 entrée, 1 sortie
Déclencheurs d'alarme		Analyse vidéo, Déconnexion réseau, Entrée alarme
Événements d'alarme lors du déclenchement d'une alarme		Téléchargement d'image : courriel/FTP, Notification : courriel, Enregistrement : Sur SD/SDHC/SDXC ou NAS à détection d'un événement,Sortie alarme, Transfert : Préréglage PTZ
Entrée audio		Micro intégré
Type de lumière		LED infrarouge
Portée lumineuse	IR	20m(65.62ft)
Longueur d'onde IR		850 nm

Analyse vidéo

Événements analytiques	Normal	Détection de perte de mise au point, Détection de mouvement, Sabotage, Zone virtuelle (intrusion/entrée/sortie), Ligne virtuelle (franchissement, direction)

Réseau

Ethernet		RJ-45 (10/100BASE-T)
Compression vidéo		H.265/H.264 : Main/High, MJPEG
Compression audio		G.711 u-law/G.726 sélectionnable, G.726 (ADPCM) 8kHz, G.711 8kHz, G.726 : 16kbps, 24kbps, 32kbps, 40kbps
Codec intelligent		WiseStream II
Contrôle du débit		H.265/H.264 : CBR ou VBR, MJPEG : VBR
Flux	Unicast	Jusqu'à 6 utilisateurs
	Multicast	Pris en charge
	Diffusion multiple	Jusqu'à 3 profils
Protocole		IPv4, IPv6, TCP/IP, UDP/IP, RTP(UDP), RTP(TCP), RTCP, RTSP, NTP, HTTP, HTTPS, SSL/TLS, DHCP, FTP, SMTP, ICMP, IGMP, SNMPv1/v2c/v3(MIB-2), ARP, DNS, DDNS, QoS, UPnP, Bonjour, LLDP

Design and specifications are subject to change without notice. The latest product information / specification can be found at HanwhaVision.com
Hanwha Vision is formerly known as Hanwha Techwin.

© Hanwha Vision CO., LTD. All rights reserved.

Réseau

Interface de programmation d'applications	ONVIF	S, G, T
	Autres	SUNAPI (API HTTP), Hanwha Vision Open Platform
Connexion directe au cloud		Optionnel (nécessite une passerelle)

Sécurité

Protection OS/Firmware	Firmware chiffré
Authentification utilisateur	Authentification Digest, Prévention des attaques par force brute
Authentification réseau	IEEE 802.1X(EAP-TLS, EAP-LEAP, EAP-PEAP, MSCHAPv2)
Communication sécurisée	HTTPS, WSS (WebSocket sécurisé), SRTP
Contrôle d'accès	Contrôle d'accès basé sur l'adresse IP
Protection des données	Identifiants de chiffrement, Chiffrement et compression pour l'export des fichiers d'enregistrement en direct
Audit	Gestion des journaux d'accès/système/événements
ID de l'appareil	Certificat de l'appareil (Hanwha Vision Root CA)
Stockage sécurisé	Chiffrement partition SDcard (AES-256)

Général

Mémoire	Mémoire vive	512 MB
	Flash	256 MB
Stockage local	Micro SD/SDHC/SDXC	Max. 128 Go x 1 emplacement

Environnement et électricité

Conditions de fonctionnement	Température	-10°C~+55°C(+14°F~+131°F)
	Humidité	0-90 % HR (sans condensation)
Conditions de stockage	Température	-30°C~+60°C(-22°F~+140°F)
	Humidité	0-90 % HR (sans condensation)
Tension d'entrée		PoE (IEEE802.3af, classe 3), 12 V CC
Consommation électrique	PoE	Max. 7.40W, typical 6.00W
	12 V CC	Max. 6.40W, typical 5.10W

Mécanique

Couleur	Blanc
Matériau	Plastique
Code RAL	RAL9003
Dimensions du produit	ø110.0x86.0mm(ø4.33x3.39")
Poids du produit	255g(0.56lb)

Design and specifications are subject to change without notice. The latest product information / specification can be found at HanwhaVision.com
Hanwha Vision is formerly known as Hanwha Techwin.

© Hanwha Vision CO., LTD. All rights reserved.

Certifications et normes

EMC	FCC-47 CFR Section 15 Sous-section B Classe A, ICES-3(A)/NMB-3(A), CE/UKCA - EN55032 Class A, EN 50130-4, EN 61000-3-2, EN 61000-3-3, VCCI CISPR 32 Class A, RCM AS-NZS CISPR 32 Classe A, KS C 9832 Classe A, KS C 9835
Sécurité	UL 60950-1, CAN/CSA C22.2 NO. 60950-1, IEC 62471
Environnement	IEC/EN 63000

DORI (norme EN62676-4)

Détection (25 PPM/ 8 PPF)	Grand angle	25.1m(82.21ft)
Observation (63 PPM/ 19 PPF)	Grand angle	10.0m(32.89ft)
Reconnaissance (125 PPM/ 38 PPF)	Grand angle	5.0m(16.44ft)
Identification (250 PPM/ 76 PPF)	Grand angle	2.5m(8.22ft)

Design and specifications are subject to change without notice. The latest product information / specification can be found at HanwhaVision.com
Hanwha Vision is formerly known as Hanwha Techwin.

© Hanwha Vision CO., LTD. All rights reserved.

QND-6012R

Caméra dôme réseau IR 2 Mpx

CAD

Unit: mm [inch]

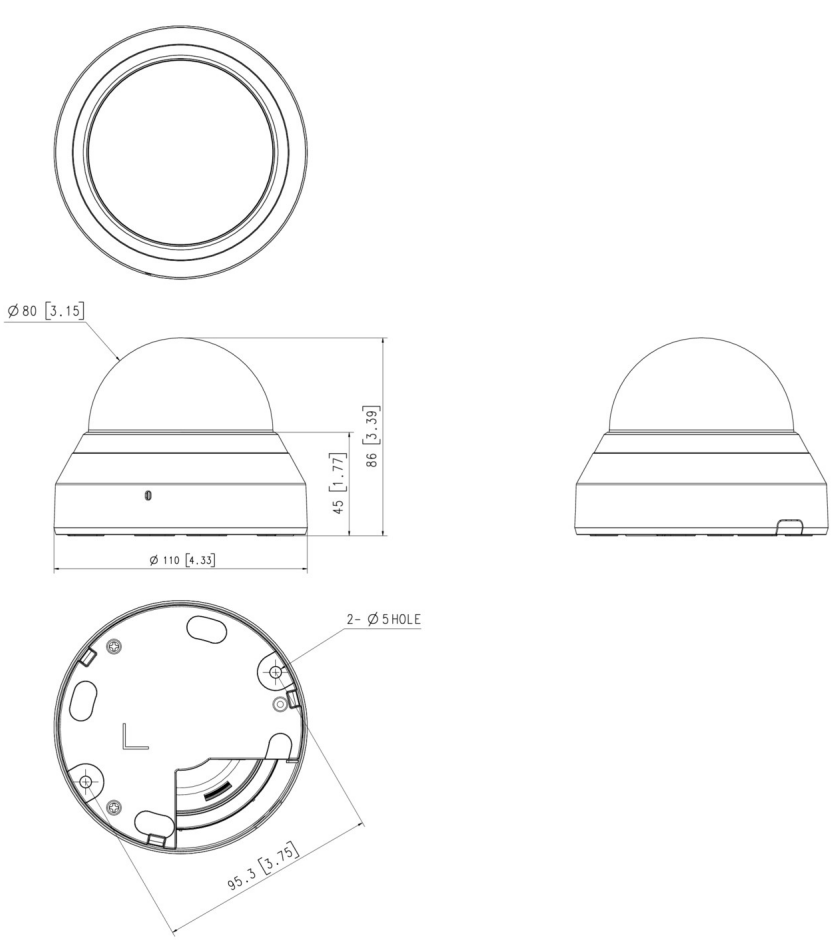

Design and specifications are subject to change without notice. The latest product information / specification can be found at HanwhaVision.com
Hanwha Vision is formerly known as Hanwha Techwin.

© Hanwha Vision CO., LTD. All rights reserved.

Compatible Devices

SBD-110GP1

SBD-140KMB

SBD-140PMB

SBD-140PMW

SBP-120HMW

SBP-125WMW1

SBV-140TMW

Design and specifications are subject to change without notice. The latest product information / specification can be found at HanwhaVision.com
Hanwha Vision is formerly known as Hanwha Techwin.

© Hanwha Vision CO., LTD. All rights reserved.