한화비전



네트워크 Bullet

# QNO-6022R

## 2M H.265 IR Bullet 카메라

## Key Features

- 고품질, 고화질의 선명한 주야간 컬러 영상
- 1/2.8형 2메가픽셀 CMOS 채용
- 최대 30fps@2메가픽셀 (1920 x 1080)
- 화각(H) : 87.6 / 4mm 고정초점 렌즈
- H.265, H.264, MJPEG 코덱 지원
- 복도 뷰 기능 (90˚ / 270˚ 회전)
- WiseStreamII 지원
- 최저조도 0Lux (IR LED On)
- Day & Night (ICR), WDR (120dB)
- microSD/SDHC/SDXC 메모리 카드 슬롯

디자인 및 제품 사양은 별도 공지 없이 변경될 수 있으며, 최종 제품 정보 및 사양은 한화비전 웹사이트 HanwhaVision.com에서 확인하실 수 있습니다.

© Hanwha Vision CO., LTD. All rights reserved.

# QNO-6022R

2M H.265 IR Bullet 카메라



## Specifications

### 영상

| | | |
|---|---|---|
| 촬상 소자 | 크기 | 1/2.8" |
| | 종류 | CMOS |
| 해상도 | | 1920x1080, 1280x960, 1280x720, 800x600, 800x448, 720x576, 720x480, 640x480, 640x360 |
| 최대 프레임레이트 | H.265/H.264 | 30fps/25fps(60Hz/50Hz) |
| | MJPEG | 15fps(@2MP Max. 4fps) |
| 최저조도 (Lux) | 컬러(1/30초, 30IRE) | 0.03 |
| | 흑백(1/30초, 30IRE) | 0.003 |
| 영상 출력 | | CVBS: 1.0 Vp-p / 75Ω composite 설치용 |

### 렌즈

| | | |
|---|---|---|
| 초점거리 (mm) | | 4.0 |
| 최대 구경비 (F number) | 광각 | 1.6 |
| 화각 | 수평 | 88° |
| | 수직 | 47° |
| | 대각 | 105° |
| 최소 지근 거리 | | 0.5m(1.64ft) |
| 포커스 제어 | | 고정 |

### 팬 / 틸트 / 회전

| | | |
|---|---|---|
| 팬 / 틸트 / 회전 범위 | 팬 | 0°~360° |
| | 틸트 | 0°~100° |
| | 회전 | 0°~360° |

### 카메라 기능

| | | |
|---|---|---|
| Day & Night | | 자동(ICR) |
| 역광보정 | | BLC, WDR, SSDR |
| Wide Dynamic Range (dB) | | 120 |
| 노이즈 제거 | | SSNR |
| 움직임 감지 | 수량 | 4개 |
| | 형태 | 8점의 다각형 지원 |

디자인 및 제품 사양은 별도 공지 없이 변경될 수 있으며, 최종 제품 정보 및 사양은 한화비전 웹사이트 HanwhaVision.com에서 확인하실 수 있습니다.

© Hanwha Vision CO., LTD. All rights reserved.

## 카메라 기능

| | | |
|---|---|---|
| 프라이버시 기능 | 수량 | 6개 |
| | 형태 | 직사각형 지원 |
| Gain Control | | 낮음, 중간, 높음 |
| 화이트발란스 | | ATW, AWC, 수동, 실내, 실외 |
| LDC (렌즈왜곡보정) | | 지원 |
| 전자셔터 | 모드 | 최소, 최대, 플리커 방지 |
| | 속도 범위 | 1/5~1/12,000초 |
| 영상 회전 | | 상하반전, 좌우반전, 복도뷰(90°/270°) |
| 알람 입출력 | 입/출력 | 입력 1개, 출력 1개 |
| 알람 트리거 | | 지능형 분석, 네트워크 단절, 알람 입력 |
| 알람 트리거 발생시 이벤트 | | 파일 전송 및 업로드(이미지): 이메일/FTP,<br>알림: 이메일,<br>녹화: 트리거 발생시 SD/SDHC/SDXC 또는 NAS에 녹화,알람 출력,<br>핸드오버: PTZ 프리셋 |
| 오디오 입력 | | 선택가능(마이크 입력/라인 입력) |
| 조명 종류 | | IR LED |
| 조명 가시거리 | IR | 25m(82.02ft) |
| IR 파장 | | 850nm |

## 지능형 분석

| | | |
|---|---|---|
| 분석 이벤트 | 일반 | 디포커스 감지, 움직임 감지, 템퍼링, 가상영역(침입, 들어감/나감), 가상선(지나감, 방향) |

## 네트워크

| | | |
|---|---|---|
| 이더넷 | | RJ-45(10/100BASE-T) |
| 비디오 압축 | | H.265: Main,<br>H.264: Main/High,MJPEG |
| 오디오 압축 | | G.711 u-law /G.726 선택 가능, G.726(ADPCM) 8KHz, G.711 8KHz, G.726: 16Kbps, 24Kbps, 32Kbps, 40Kbps |
| 스마트 압축 | | WiseStream II |
| 비트레이트 제어 | | H.265/H.264: CBR 또는 VBR,<br>MJPEG: VBR |
| 스트리밍 | 유니캐스트 | 최대 6명 |
| | 멀티캐스트 | 지원 |
| | 멀티 스트리밍 | 최대 3개 프로파일 |
| 프로토콜 | | IPv4, IPv6, TCP/IP, UDP/IP, RTP(UDP), RTP(TCP), RTCP, RTSP, NTP, HTTP, HTTPS, SSL/TLS, DHCP, FTP, SMTP, ICMP, IGMPv1/v2/v3, SNMPv1/v2c/v3(MIB-2), ARP, DNS, DDNS, QoS, UPnP, Bonjour, LLDP, SRTP(TCP, UDP Unicast) |
| 응용 인터페이스 | ONVIF | S, G, T |
| | 기타 | SUNAPI(HTTP API), Hanwha Vision Open Platform |
| 클라우드 직접 연결 | | 옵션 (게이트웨이 필요) |

## 보안

| | |
|---|---|
| OS / 펌웨어 보호 | 펌웨어 암호화 |

디자인 및 제품 사양은 별도 공지 없이 변경될 수 있으며, 최종 제품 정보 및 사양은 한화비전 웹사이트 HanwhaVision.com에서 확인하실 수 있습니다.

© Hanwha Vision CO., LTD. All rights reserved.

## 보안

| | |
|---|---|
| 사용자 인증 | Digest authentication, 무차별 대입공격 방지 |
| 네트워크 인증 | IEEE 802.1X(EAP-TLS, EAP-LEAP, EAP-PEAP, MSCHAPv2) |
| 암호통신 | HTTPS, WSS(WebSocket Secure), SRTP |
| 접근제어 | IP 기반 접근제어 |
| 데이터 보호 | 인증정보 암호화, ZIP 압축 암호화 |
| 감사(audit) | Access / System / Event 로그 기록관리 |
| Device ID | 기기인증서(Hanwha Vision Root CA) |
| Secure Storage | SDcard 암호화 |

## 일반

| | | |
|---|---|---|
| 메모리 | RAM | 512MB |
| | Flash | 256MB |
| Edge Storage | Micro SD/SDHC/SDXC | 최대 128GB 1슬롯 |

## 동작 환경 및 전원

| | | |
|---|---|---|
| 동작 조건 | 온도 | -30°C~+55°C |
| | 습도 | 0~90% RH(non-condensing) |
| | 기타 | 기동온도 -20°C 이상 |
| 보관 조건 | 온도 | -30°C~+60°C |
| | 습도 | 0~90% RH(non-condensing) |
| 전원 | | PoE(IEEE802.3af, Class3), 12VDC |
| 소비 전력 | PoE | Max. 7.0W, typical 5.2W |
| | 12VDC | Max. 6.1W, typical 4.5W |

## 외관

| | |
|---|---|
| 색상 | 다크그레이 |
| 재질 | 알루미늄 |
| 제품 치수 | ø70.0x246.0mm(2.76x9.69") |
| 제품 무게 | 700g(1.54lb) |
| 호환 갱박스 | Single, Double, 4" Octagon |

## Certifications & Standards

| | |
|---|---|
| EMC | FCC 47 CFR 15 Subpart B Class A, ICES-3(A)/NMB-3(A), CE/UKCA - EN55032 Class A, EN 50130-4, EN 61000-3-2, EN 61000-3-3, VCCI CISPR 32 Class A, RCM AS-NZS CISPR 32 Class A, KS C 9832 Class A, KS C 9835 |
| 안전 | UL 60950-1, CAN/CSA C22.2 NO. 60950-1, IEC 62471 |
| 환경 | IEC/EN 63000, IEC 60529 IP66, IEC 62262 IK10 |

## DORI (EN62676-4 standard)

| | | |
|---|---|---|
| Detect (25PPM/ 8PPF) | 광각 | 40.0m(131.36ft) |
| Observe (63PPM/ 19PPF) | 광각 | 16.0m(52.54ft) |
| Recognize (125PPM/ 38PPF) | 광각 | 8.0m(26.27ft) |

디자인 및 제품 사양은 별도 공지 없이 변경될 수 있으며, 최종 제품 정보 및 사양은 한화비전 웹사이트 HanwhaVision.com에서 확인하실 수 있습니다.

© Hanwha Vision CO., LTD. All rights reserved.

## DORI (EN62676-4 standard)

| | | |
|---|---|---|
| Identify (250PPM/76PPF) | 광각 | 4.0m(13.14ft) |

디자인 및 제품 사양은 별도 공지 없이 변경될 수 있으며, 최종 제품 정보 및 사양은 한화비전 웹사이트 HanwhaVision.com에서 확인하실 수 있습니다.
© Hanwha Vision CO., LTD. All rights reserved.

# QNO-6022R

2M H.265 IR Bullet 카메라



## CAD

Unit: mm [inch]

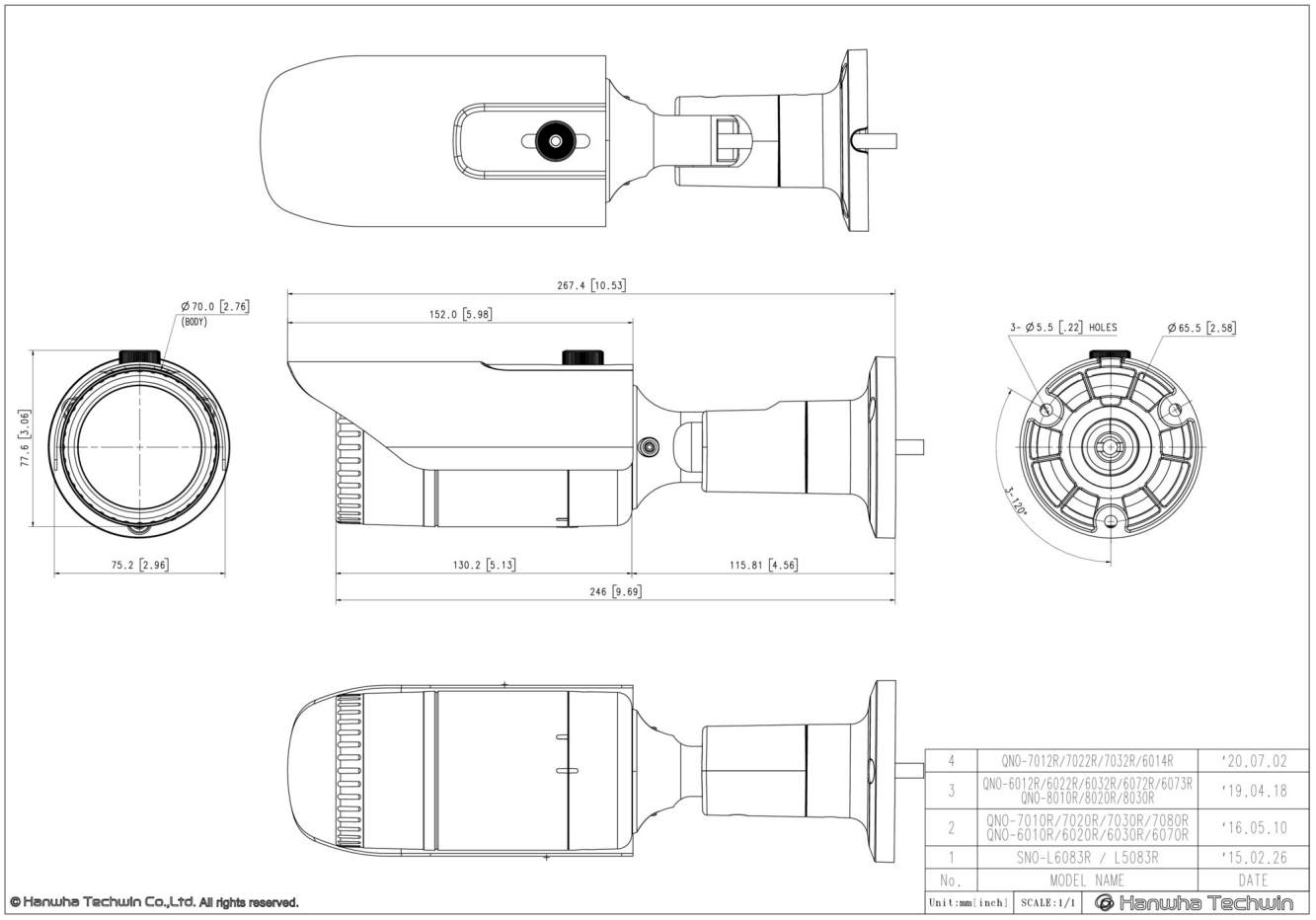




© Hanwha Vision CO., LTD. All rights reserved.

## 호환 제품



SBO-100B1

디자인 및 제품 사양은 별도 공지 없이 변경될 수 있으며, 최종 제품 정보 및 사양은 한화비전 웹사이트 HanwhaVision.com에서 확인하실 수 있습니다.

© Hanwha Vision CO., LTD. All rights reserved.