네트워크 Dome

QNV-C9083R

AI 8MP IR 반달돔 카메라

Key Features

- 최대 8MP 해상도
- 최대 30fps
- 컬러: 0.06Lux(F1.6, 1/30sec), 흑백: 0.006Lux(F1.6, 1/30sec, 30IRE)
- 3.2~10.2mm(3.2X) 전동 가변 초점 렌즈
- H.265, H.264, MJPEG 지원
- 멀티 스트리밍 (채널별 최대 5개 프로파일)
- Day & Night (ICR), WDR (120dB)
- AI엔진(NPU) 기반 개체 감지(사람, 차량), 지능형 영상 분석(가상선/영역, 출입 감지, 배회, 방향 감지)
- Micro SD/SDHC/SDXC 1 slot 256GB

디자인 및 제품 사양은 별도 공지 없이 변경될 수 있으며, 최종 제품 정보 및 사양은 한화비전 웹사이트 HanwhaVision.com에서 확인하실 수 있습니다.

© Hanwha Vision CO., LTD. All rights reserved.

QNV-C9083R

AI 8MP IR 반달돔 카메라

Specifications

영상

촬상 소자	크기	1/2.8"
	종류	CMOS
해상도		3840x2160, 3328x1872, 3072x1728, 2688x1520, 2592x1944, 1920x1080, 1600x1200, 1280x1024, 1280x960, 1280x720, 1024x768, 800x600, 800x448, 720x576, 720x480, 640x480, 640x360, 320x240
최대 프레임레이트	H.265/H.264	30fps/25fps(60Hz/50Hz)
	MJPEG	30fps(@8MP Max. 5fps)
최저조도 (Lux)	컬러(1/30초, 30IRE)	0.06
	흑백(1/30초, 30IRE)	0.006
영상 출력		USB: Micro USB Type B

렌즈

초점거리 (mm)		3.2~10.2
줌 배율	광학	3.2x
최대 구경비 (F number)	광각	1.6
	협각	3.1
화각	수평	104°~31°
	수직	55°~17°
	대각	124°~35°
최소 지근 거리		1.2m(3.93ft)
포커스 제어		심플 포커스
렌즈 타입		DC auto iris(IR corrected)

팬 / 틸트 / 회전

팬 / 틸트 / 회전 범위	팬	0°~350°
	틸트	-35°~70°
	회전	0°~355°

카메라 기능

Day & Night	자동(ICR)
역광보정	BLC, WDR, SSDR
Wide Dynamic Range (dB)	120

디자인 및 제품 사양은 별도 공지 없이 변경될 수 있으며, 최종 제품 정보 및 사양은 한화비전 웹사이트 HanwhaVision.com에서 확인하실 수 있습니다.

© Hanwha Vision CO., LTD. All rights reserved.

카메라 기능

노이즈 제거		WiseNR II (AI엔진 기반), SSNRV
움직임 감지	수량	8개
	형태	8점의 다각형 지원
프라이버시 기능	수량	32개
	형태	4점의 사각형 지원
	색상 / 옵션	회색, 초록, 빨강, 파랑, 검정, 흰색
	다이나믹 프라이버시 기능: 색상 / 옵션	모자이크
Gain Control		낮음, 중간, 높음
화이트발란스		ATW, AWC, 수동, 실내, 실외
LDC (렌즈왜곡보정)		지원
전자셔터	모드	최소, 최대, 플리커 방지, 사용자 선호 셔터 제어(AI엔진 기반)
	속도 범위	1/5~1/25,000초
영상 회전		상하반전, 좌우반전, 복도뷰(90°/270°)
알람 입출력	입/출력	입력 1개, 출력 1개
	기타	별도 케이블을 통한 알람 입출력 지원
알람 트리거		지능형 분석, 네트워크 단절, 알람 입력, MQTT 구독
알람 트리거 발생시 이벤트		파일 전송 및 업로드(이미지): 이메일/FTP, 알림: 이메일, 녹화: 트리거 발생시 SD/SDHC/SDXC 또는 NAS에 녹화,알람 출력, 핸드오버: PTZ 프리셋,HTTP/HTTPS/TCP를 통한 메시지 전송,음원 재생, MQTT: 발행
오디오 입력		선택가능(마이크 입력/라인 입력), 별도 케이블을 통한 지원
오디오 출력		라인 출력, 옵션 케이블을 통한 지원
조명 종류		IR LED
조명 가시거리	IR	30m(98.42ft)
IR 파장		850nm

지능형 분석

분류 가능한 객체		사람, 차량
Attributes	사람	상/하의 색상
	차량	타입(car, bus, truck, motorcycle, bicycle), 색상
썸네일		BestShot
분석 이벤트	AI엔진 기반	객체 감지, 가상선(지나감/방향), 가상영역(배회/침입/들어감/나감), 움직임 감지
	일반	디포커스 감지, 템퍼링, 가상영역(나타남/사라짐)
비즈니스 인텔리전스	AI엔진 기반	피플 카운팅, 대기열관리, 히트맵, 차량 카운팅

네트워크

이더넷	RJ-45(10/100BASE-T)
비디오 압축	H.265: Main, H.264: Main/High,MJPEG

© Hanwha Vision CO., LTD. All rights reserved.

네트워크

오디오 압축		G.711 u-law /G.726 선택 가능,G.726(ADPCM) 8KHz,G.711 8KHz, G.726: 16Kbps,24Kbps,32Kbps,40Kbps, AAC-LC: 48Kbps at 16KHz
스마트 압축		수동, WiseStream Ⅲ
비트레이트 제어		H.265/H.264: CBR 또는 VBR, MJPEG: VBR
스트리밍	유니캐스트	최대 20명
	멀티캐스트	지원
	멀티 스트리밍	최대 5개 프로파일
프로토콜		IPv4, IPv6, TCP/IP, UDP/IP, RTP(UDP), RTP(TCP), RTCP, RTSP, NTP, HTTP, HTTPS, SSL/TLS, DHCP, FTP, SFTP, SMTP, ICMP, IGMPv2, SNMPv1/v2c/v3(MIB-2), ARP, DNS, DDNS, QoS, UPnP, Bonjour, LLDP, CDP, SRTP(TCP, UDP Unicast), MQTT
응용 인터페이스	ONVIF	S, G, T, M
	기타	SUNAPI(HTTP API), Hanwha Vision Open Platform
클라우드 직접 연결		지원

보안

OS / 펌웨어 보호	펌웨어 암호화, 시큐어 부트, 펌웨어 전자서명
사용자 인증	Digest authentication, 무차별 대입공격 방지
네트워크 인증	IEEE 802.1X(EAP-TLS, EAP-LEAP, EAP-PEAP, MSCHAPv2)
암호통신	HTTPS, WSS(WebSocket Secure), SRTP
접근제어	IP 기반 접근제어
데이터 보호	인증정보 암호화, ZIP 압축 암호화
감사(audit)	Access / System / Event 로그 기록관리
Device ID	기기인증서(Hanwha Vision Root CA)
Secure Storage	SDcard 암호화

일반

메모리	RAM	2GB
	Flash	1GB
Edge Storage	Micro SD/SDHC/SDXC	최대 256GB 1슬롯
Edge Storage(OnCloud)	Micro SD/SDHC/SDXC	최대 1TB 1슬롯 *Hanwha Vision branded microSD cards have been certified and recommended for OnCloud edge recording.

동작 환경 및 전원

동작 조건	온도	-30˚C~+55˚C
	습도	0~100% RH(condensing)
	기타	기동온도 -30˚C 이상, AIR vent를 통한 습도 제어
보관 조건	온도	-50˚C~+60˚C
	습도	0~95% RH(non-condensing)
전원		PoE(IEEE802.3af, Class3)
소비 전력	PoE	Max 12.95W, typical 5.3W

디자인 및 제품 사양은 별도 공지 없이 변경될 수 있으며, 최종 제품 정보 및 사양은 한화비전 웹사이트 HanwhaVision.com에서 확인하실 수 있습니다.

© Hanwha Vision CO., LTD. All rights reserved.

외관

색상	화이트
재질	알루미늄, 하드코팅 돔
RAL 코드	RAL9003
제품 치수	ø140x110.2mm(ø5.51x4.34")
제품 무게	875g(1.93lb)
호환 갱박스	Single, Double, 4" Octagon

Certifications & Standards

EMC	FCC 47 CFR 15 Subpart B Class A, ICES-3(A)/NMB-3(A), CE/UKCA - EN55032 Class A, EN 50130-4, EN 61000-3-2, EN 61000-3-3, VCCI CISPR 32 Class A, RCM AS-NZS CISPR 32 Class A
안전	UL 62368-1, CAN/CSA C22.2 NO. 62368-1, IEC 62471
환경	IEC/EN 63000, IEC 60529 IP66, IEC 62262 IK10, NEMA 250 type 4X

DORI (EN62676-4 standard)

Detect (25PPM/ 8PPF)	광각	60.0m(196.86ft)
	협각	276.9m(908.57ft)
Observe (63PPM/ 19PPF)	광각	24.2m(78.74ft)
	협각	111.7m(363.43ft)
Recognize (125PPM/ 38PPF)	광각	12.0m(39.37ft)
	협각	55.4m(181.71ft)
Identify (250PPM/ 76PPF)	광각	6.0m(19.69ft)
	협각	27.7m(90.86ft)

디자인 및 제품 사양은 별도 공지 없이 변경될 수 있으며, 최종 제품 정보 및 사양은 한화비전 웹사이트 HanwhaVision.com에서 확인하실 수 있습니다.

© Hanwha Vision CO., LTD. All rights reserved.

QNV-C9083R

AI 8MP IR 반달돔 카메라

CAD

Unit: mm [inch]

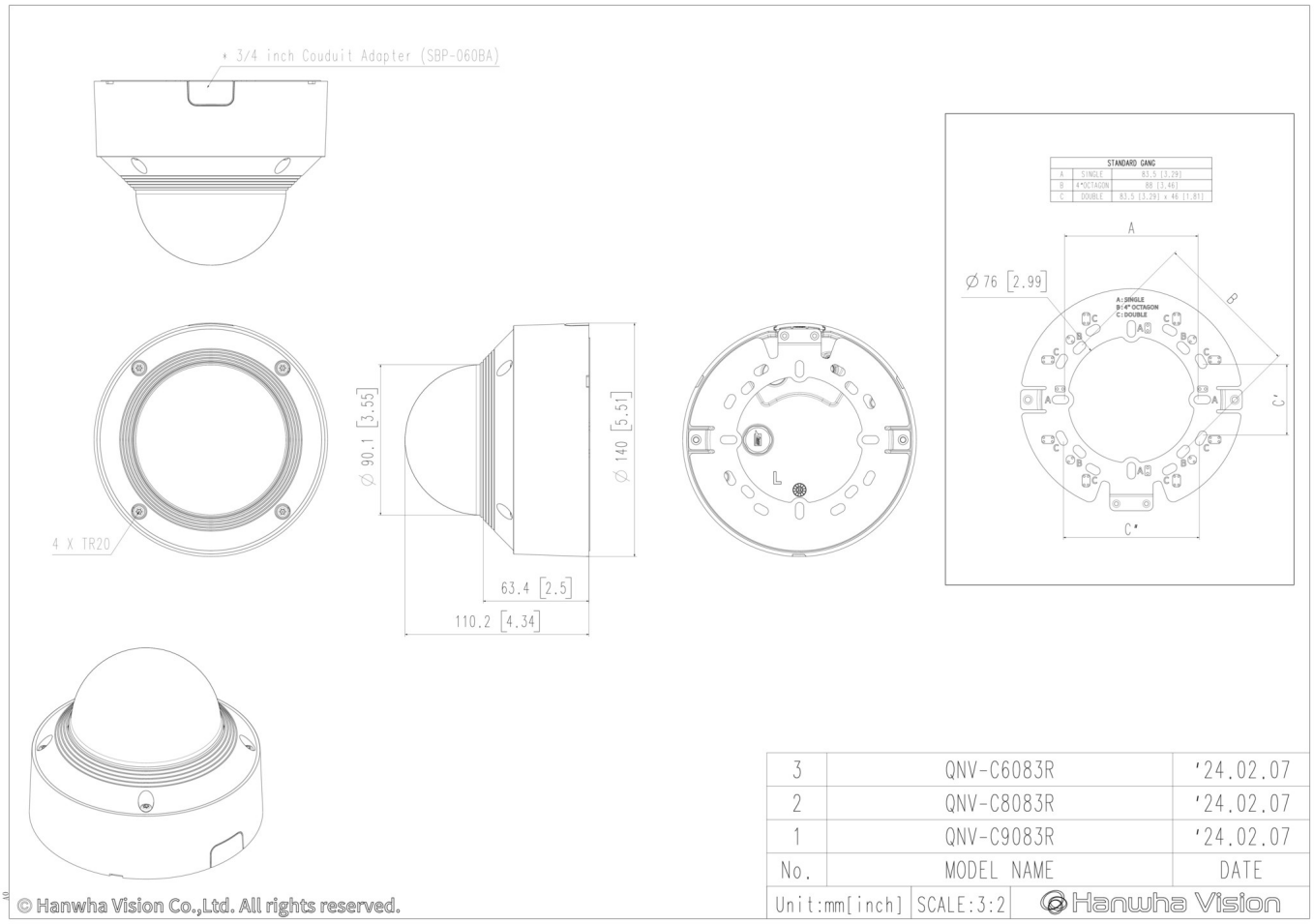

© Hanwha Vision CO., LTD. All rights reserved.