

SBO-BPM0

BCR 카메라 브라켓

Key Features

- 색상: 실버
- 재질: 스테인리스(SUS316L)
- 최대하중: 5kg
- 조정각도: 0 ~ 120˚
- 적용모델: TNS-7000M

디자인 및 제품 사양은 별도 공지 없이 변경될 수 있으며, 최종 제품 정보 및 사양은 한화비전 웹사이트 HanwhaVision.com에서 확인하실 수 있습니다.

© Hanwha Vision CO., LTD. All rights reserved.

SBO-BPM0

BCR 카메라 브라켓



Specifications

외관	
색상	실버
재질	스테인리스(SUS316L)
제품 사이즈 / 무게	W55mm * H63mm * D59mm / 190g
조정 각도	0 ~ 120°
마운트 스크류 크기	Hexagonal screw, 6mm
최대 부하	5kg
호환 모델	TNS-7000M

디자인 및 제품 사양은 별도 공지 없이 변경될 수 있으며, 최종 제품 정보 및 사양은 한화비전 웹사이트 HanwhaVision.com에서 확인하실 수 있습니다.

© Hanwha Vision CO., LTD. All rights reserved.

SBO-BPM0

BCR 카메라 브라켓



CAD

Unit: mm [inch]

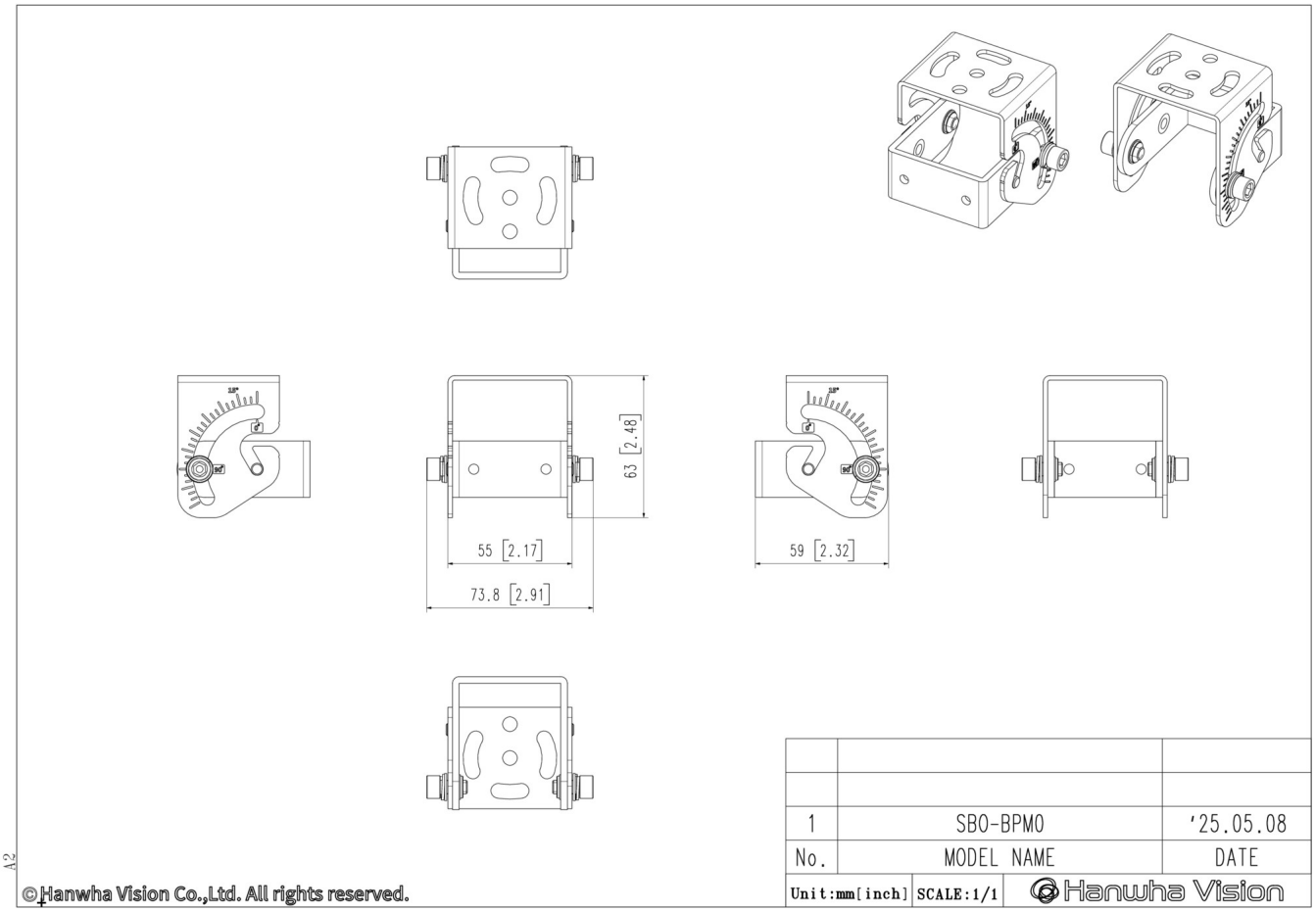

디자인 및 제품 사양은 별도 공지 없이 변경될 수 있으며, 최종 제품 정보 및 사양은 한화비전 웹사이트 HanwhaVision.com에서 확인하실 수 있습니다.

© Hanwha Vision CO., LTD. All rights reserved.