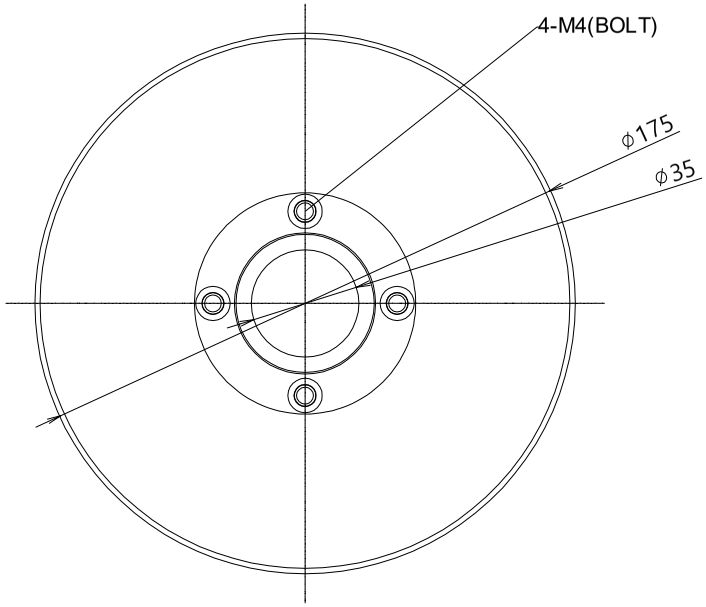

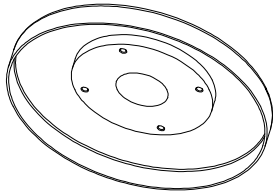

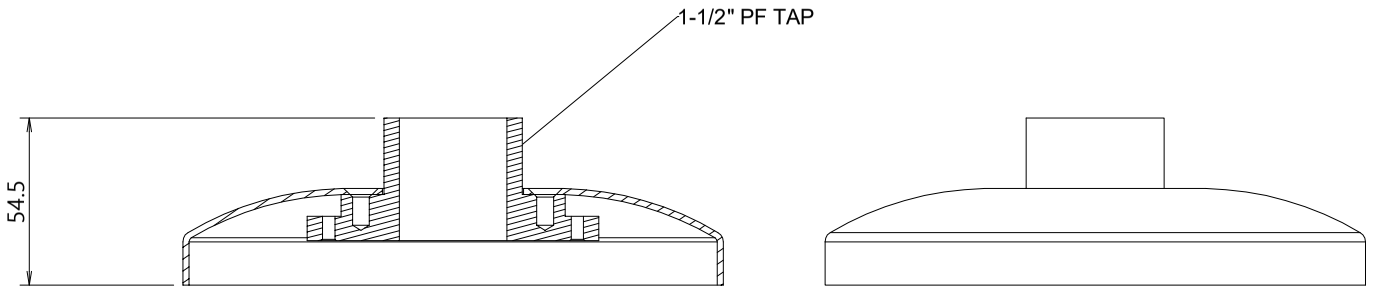

NOTE
1. MATERIAL : SUS 316L
2. 일반 공차는 도면에 준함.
3. 기타 의문 사항은 설계자와 협의 요.
4. 친환경 유해 물질(RoHS 규제물질) 사용하지 말 것.

ITEM	PART NO.	DESCRIPTION	QT'Y	REMKS

GENERAL TOLERANCE/.			
CLA. / DIM.	A	B	C
1 - 4	±0.05	±0.10	±0.25
4 - 16	±0.07	±0.20	±0.35
16 - 63	±0.10	±0.30	±0.50
63 - 250	±0.18	±0.55	±0.90
250 - 500	±0.30	±0.90	±1.50
500 - 1000	±0.50	±1.50	±2.50

FILE NAME	MATERIAL/材质	FINISH	DRW.NO/图号	
	SUS-316L	NOTE 참조		

SCALE	UNIT	TOLERANCE	DESIGN	CHECK	APPROVE	DESCRIPTION 描述	외관도 (EXTERNAL VIEW)
1.000	MM						
DATE	2018.03.06			/	/	MODEL NO./型号	SBP-300HMS6
Hanwha Techwin							
					SIZE	A0	SHEET 1 OF 1