SAMSUNG

Обнаружение при отсутствии освещения

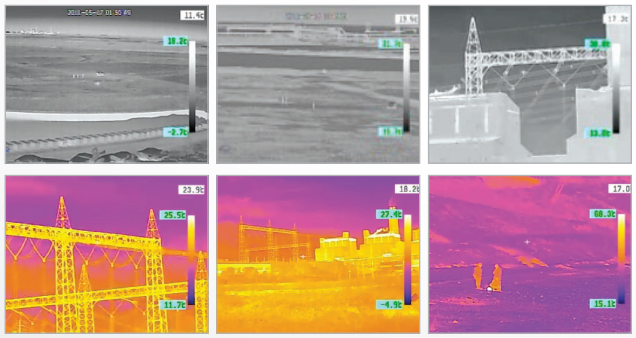

Тепловизор всепогодного исполнения

SCB-9060/9080

- Невероятные возможности обнаружения на расстоянии 360 м (SCB-9060) и 1,2 км (SCB-9080) без освещения
- Встроенный 14 мм, 1,68 мрад (SCB-9060); 50 мм, 0,47 мрад (SCB-9080)
- Сигнал о событии, экранное меню на нескольких языках, RS-485, IP66, 24 В перем. тока

Тепловизор всепогодного исполнения

SCB-9060/9080

Технические характеристики

	SCB-9060N/9080N	SCB-9060P/9080P
ВИДЕО		
Устройство обработки изображений	320 (Г) x 240 (В) неохлаждаемый микроболометр VOX	
Шаг измерения датчика	23,5 мкм	
Измеряемый диапазон длины волны	8 - 14 мкм, LWIR	
Частота видео (датчик)	30кадр/с	25кадр/с
Термочувствительность	80 мК при F1.0	
Видеовыход	CVBS 1 Vp-p/75 Ом (композитный), 8-битный цифровой выход ITU-656	
ОБЪЕКТИВ		
Фокусное расстояние (коэффициент трансфокации)	14мм (пост.) : SCB-9060, 50мм (пост.) : SCB-9080	
Макс. относительное отверстие	1 : 1.4	
Угол обзора (Г x В)	30° x 22.8° : SCB-9060, 8.6° x 6.5° : SCB-9080	
Мин. расстояние до объекта	3м - ∞, панорамный фокус : SCB-9060, 27м - ∞, панорамный фокус : SCB-9080	
IFOV (мгновенный угол поля зрения)	1.68мрад : SCB-9060, 0.47мрад : SCB-9080	
Управление фокусировкой	Вручную	
РАБОЧИЕ ХАРАКТЕРИСТИКИ		
Экранное меню	Экранное меню на нескольких (19) языках: английский, французский, немецкий, испанский, итальянский, португальский, русский, польский, чешский, сербский, шведский, румынский, датский, турецкий, корейский, японский, китайский, тайваньский, тайский	
NUC (коррекция неоднородности)	По выбору: Авто/Вручную	
Диапазон температур	-40°C ~ +500°C	
Цифровая автоэкспозиция	По выбору: Обход, Мин/Макс, Взвешенный режим	
Яркость	32 ступени регулировки	
Резкость	32 ступени регулировки	
Увеличение контрастности	32 ступени регулировки	
Цифровое шумоподавление	Адаптивное цифровое шумоподавление 2D/3D, по выбору: Выкл/Низкий/Средний/Высокий уровень	
Цифровое увеличение	Выкл/Вкл, по выбору: 1,1x – 4x	
Температурный дисплей	8 настраиваемых зон	
ISOTherm	Изолированный температурный дисплей	
Псевдоцвет	По выбору: Ч/Б, Б/Ч, Цвет 1, Цвет 2	
Индикатор температуры	Мин./Макс. температура сцены, с цветной полосой	
Сигнал тревоги	Определение температуры, 1 универсальный выход сигнала	
Связь	RS-485, Коакс. (совместим с Pelco Коакситрон)	
Протокол	Samsung-T/E, Pelco-P/D, Panasonic, AD, Honeywell, Bosch, Vicon, GE	
ТРЕБОВАНИЯ К УСЛОВИЯМ ОКРУЖАЮЩЕЙ СРЕДЫ		
Рабочая температура/влажность	от -30°C до +55°C/менее 90% (относительная)	
Пыле- и влагозащита	IP66	
ФИЗИЧЕСКИЕ ХАРАКТЕРИСТИКИ		
Совместимость с RoHS	да	
ТРЕБОВАНИЯ К ЭЛЕКТРОПИТАНИЮ		
Входное напряжение/сила тока	24 В перем. тока ± 10%	
Потребляемая мощность	макс. 10 Вт/30 Вт (с нагревателем)	
ФИЗИЧЕСКИЕ ХАРАКТЕРИСТИКИ		
Цвет/материал	слоновая кость/алюминий	
Размеры (ШxВxГ)	104.0 × 123.0 x 323.3 мм (4.09 x 3.54 x 12.72дюйма)	
Вес	прибл. 1,6 кг (3,53 фунта) – SCB-9060, прибл. 1,8 кг (3,97 фунта) – SCB-9080	

Размеры

Единицы измерения: мм (дюймы)

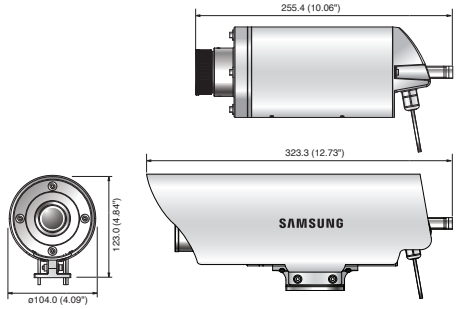

SCB-9060

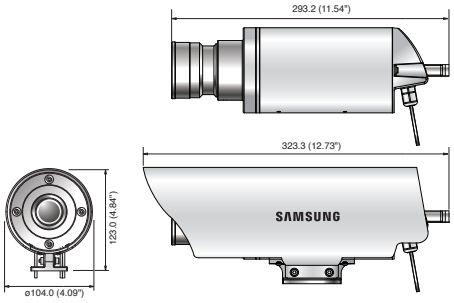

SCB-9080

Экологическая метка отражает стремление Samsung Techwin создавать экологически чистые продукты и указывает на то, что продукт соответствует требованиям директивы ЕС RoHS.

Конструкция и технические характеристики могут быть изменены без уведомления.

SAMSUNG TECHWIN CO., LTD.
701, Sampyeong-dong, Bundang-gu, Seongnam-si, Gyeonggi-do Korea 463-400
Tel : +82-70-7147-8741~8749, 8752~8760 Fax : +82-31-8018-3745
www.samsung**security**.com www.samsung**cctv**.com

SAMSUNG TECHWIN AMERICA Inc.
100 Challenger Rd. Suite 700 Ridgefield Park, NJ 07660
Toll Free : +1-877-213-1222 Direct : +1-201-325-6920
Fax : +1-201-373-0124
www.samsung**cctvusa**.com

SAMSUNG TECHWIN EUROPE LTD.
Samsung House, 1000 Hillswood Drive, Hillswood Business Park
Chertsey, Surrey, UNITED KINGDOM KT16 OPS
Tel : +44-1932-45-5300 Fax : +44-1932-45-5325

TIANJIN SAMSUNG TECHWIN OPTO-ELECTRONICS CO., LTD.
No.11 Wei 6 Street. Micro-Electronic Industrial Park
Jingang Road, Tianjin, P.R. CHINA 300385
Tel : +86-22-23887788 Fax : +86-22-23887788

■ПРОДАВЕЦ