SAMSUNG TECHWIN

SALES NETWORK

SAMSUNG TECHWIN CO., LTD.
Samsungtechwin R&D Center, 701, Sampyeong-dong, Bundang-gu, Seongnam-si, Gyeonggi-do, Korea, 463-400
TEL : +82-70-7147-8740~60, FAX : +82-31-8018-3745

SAMSUNG TECHWIN AMERICA Inc.
1480 Charles Willard St, Carson, CA 90746, UNITED STATES
Tol Free : +1-877-213-1222, FAX : +1-310-632-2195
www.samsungcctvusa.com

SAMSUNG TECHWIN EUROPE LTD.
Samsung House, 1000 Hillswood Drive, Hillswood Business Park Chertsey, Surrey, UNITED KINGDOM KT16 0PS
TEL : +44-1932-45-5300, FAX : +44-1932-45-5325

www.samsungtechwin.com
www.samsungsecurity.com

P/No. : Z6806160101A

SAMSUNG TECHWIN

High Resolution Varifocal Dome Camera

Quick Set-up Guide

SCD-2060E

SAMSUNG

DEUTSCH

SCD-2060E Anleitung zur Schnelleinrichtung

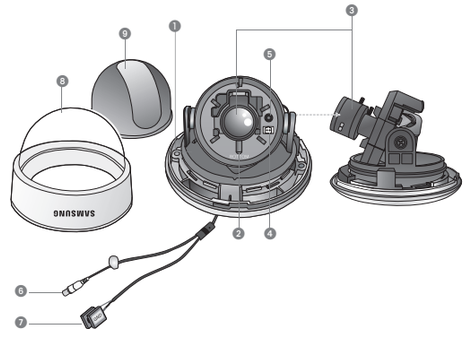

❶ **Supporto Pan :** Für die Steuerung des Schwenkwinkels der Kamera.
❷ **Drehbasis :** Für die Steuerung des Drehwinkels der Kamera
❸ **x2.4 Objektiv mit variabler Brennweite :** 2.5 ~ 6.0mm (F1.2).
❹ **Videoausgang für Anschluss von Monitor**
❺ **Funktion-Setup-Schalter :** Anzeigen des Bildschirmmenüs und Bewegen des Cursors in vier Richtungen zur Statusbestä oder nach Änderung eines Elements.
❻ **Video-Out-Anschlussbuchse :** Über diesen Port werden Videosignale ausgegeben. Diesen Port mit dem Port "Video IN" an einem Monitor verbinden.
❼ **Netzeingang :** Schließen Sie die für das jeweilige Modell angegebene Stromversorgung hier an.
❽ **Domekuppel**
❾ **Abschirmkappe**

EINST HAUPTMENÜ		
▶1.LENS	DC↵	DC
2.BELICHTUNG↵		HELLIGKEIT / SHUTTER / AGC / SENS-UP / ZURÜCK
3.WEIβAB	ATW	ATW / AUßEN / INNEN / MANUELL / AWC→SET
4.SSDR	AUS	AUS / EIN
5.GEGENLICHT	AUS	AUS / BLC / HLC
6.SSNR3	EIN↵	EIN / AUS
7.TAG/NACHT	COLOR↵	COLOR / S/W / AUTO
8.SPEZIAL↵		BILDEINST / MONITOR / TITEL KAM / SYNC / BEW ERKENNG / PRIVAT / DIS / SPRACHE / ZURÜCK
9.BEENDEN	SAVE	SAVE / NOT SAVE / RESET

ESPAÑOL

Guía Rápida para la Configuración del SCD-2060E

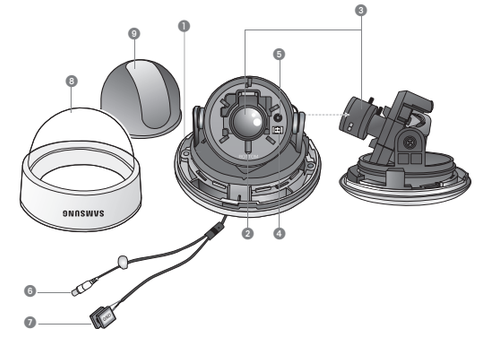

❶ **Base de Paneo :** Controla el ángulo de paneo de la cámara.
❷ **Base de rotación :** Commande de l'angle de rotation de la caméra.
❸ **Módulo del Lente Varifocal x2,4 :** 2.5 ~ 6.0mm (F1.2).
❹ **Terminal de Salida de Video al Monitor**
❺ **Botón de Configuración de Funciones :** Muestra el menú en la pantalla y desplaza el cursor en las cuatro direcciones para confirma estado o el cambio de un elemento seleccionado.
❻ **Puerto de Salida de Video :** Permite la salida de las señales de video. Conecte este puerto al puerto de entrada de un monitor.
❼ **Terminal de entrada de alimentación :** Conecte aquí la alimentación apropiada para cada modelo.
❽ **Cubierta del Domo**
❾ **Tapa Protectora**

CONFIG PRINCIPAL		
▶1.LENTE	DC↵	DC
2.EXPOSIC↵		BRILLO / SHUTTER / AGC / SENS-UP / VOLVER
3.BAL BLAN	ATW	ATW / EXTER / INTER / MANUAL / AWC→SET
4.SSDR	OFF	OFF / ON
5.CONTRALUZ	OFF	OFF / BLC / HLC
6.SSNR3	ON↵	ON / OFF
7.DIA/NOCHE	COLOR↵	COLOR / N/B / AUTO
8.ESPEC↵		AJUST IMAG / MONITOR / TITULO CAM / SYNC / DET MOV / PRIVACIDAD / DIS / IDIOMA / VOLVER
9.SALIR	SAVE	SAVE / NOT SAVE / RESET

FRANÇAIS

Guide d'installation rapide du SCD-2060E

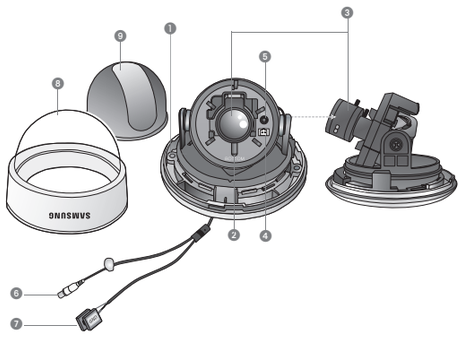

❶ **Base panoramique :** Commande de l'angle panoramique de la caméra.
❷ **Base de rotation :** Permet de commander l'angle de rotation de la caméra.
❸ **Module de lentille avec zoom x2.4 :** 2.5 ~ 6.0mm (F1.2).
❹ **Terminal de sortie vidéo vers le moniteur**
❺ **Commutateur de configuration des fonctions :** Affiche le menu sur l'écran et déplace le curseur dans les quatre directions, pour confirmer, ou après une modification d'un élément sélectionné.
❻ **Prise de sortie vidéo :** Les signaux vidéo sont émis via ce port. Raccordez ce port au port d'entrée (IN) d'un moniteur.
❼ **Terminal d'entrée d'alimentation :** Raccordez l'alimentation selon la manière spécifiée ici pour chaque modèle.
❽ **Couvercle du dôme**
❾ **Boîtier de protection**

CONFIG PRINCIPALE		
▶1.LENS	DC↵	DC
2.EXPOSITION↵		LUMINOSITE / OBTURATEUR / AGC / SENS-UP / RETOUR
3.BAL BLC	ATW	ATW / EXTER / INTER /MANUEL/ AWC→SET
4.SSDR	ARRET	ARRET / MARCHE
5.CONTRE-JOUR	ARRET	ARRET / BLC / HLC
6.SSNR3	MARCHE↵	MARCHE / ARRET
7.JOUR/NUIT	COULEUR↵	COULEUR / N/B / AUTO
8.SPECIAL↵		REG IMAGES / MONITOR / TITRE CAM / SYNC / DET MOUVE / MASQUAGE / DIS / LANGUE / RETOUR
9.QUITTER	SAVE	SAVE / NOT SAVE / RESET

ENGLISH

SCD-2060E Quick Set-up Guide

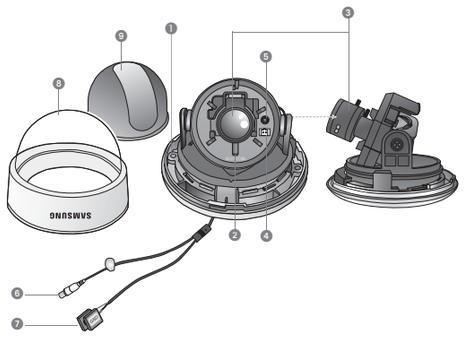

❶ **Pan Base :** Control panning angle of camera.
❷ **Rotate Base :** Control rotating angle of camera.
❸ **x2.4 Vari-focal Lens Module : 2.5 ~ 6.0mm (F1.2).**
❹ **Video Output Terminal to Monitor**
❺ **Function Setup switch:** Display the menu on the screen and move the cursor to four directions to confirm status or after changing a selected item.
❻ **Video Output Jack :** Video signals are output through this port. Connect this port to the Video IN port of a monitor.
❼ **Power input terminal :** Connect the power as specified for each model here.
❽ **Dome Cover**
❾ **Shield Case**

MAIN SETUP		
▶1.LENS	DC↵	DC
2.EXPOSURE↵		BRIGHTNESS / SHUTTER / AGC / SENS-UP / RETURN
3.WHITE BAL	ATW	ATW / OUTDOOR / INDOOR / MANUAL / AWC→SET
4.SSDR	OFF	OFF / ON
5.BACKLIGHT	OFF	OFF / BLC / HLC
6.SSNR3	ON↵	ON / OFF
7.DAY/NIGHT	COLOR↵	COLOR / B/W / AUTO
8.SPECIAL↵		IMAGE ADJ / MONITOR / CAM TITLE / SYNC / MOTION DET / PRIVACY / DIS / LANGUAGE / RETURN
9.EXIT	SAVE	SAVE / NOT SAVE / RESET

ITALIANO

SCD-2060E Guida rapida all'impostazione

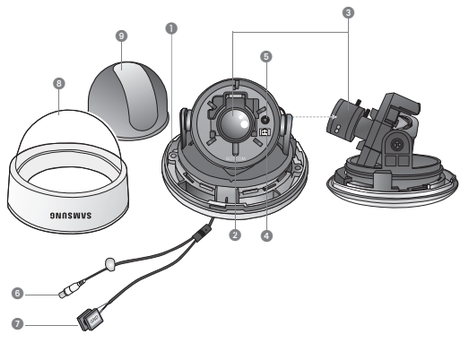

❶ **Supporto Pan :** Controllo angolo di rotazione orizzontale (pan) della videocamera.
❷ **Supporto girevole :** Controllo angolo di rotazione della videocamera.
❸ **Sistema varifocale x2.4 :** 2.5 ~ 6.0mm(F1.2).
❹ **Terminale uscita video al Monitor**
❺ **Pulsante Impostazione funzioni :** Visualizza il menù e permette di scorrere il cursore in quattro direzioni per confermare o modi la voce selezionata.
❻ **Jack Video in uscita :** Porta in uscita per il segnale video. Collegare la porta alla porta video in entrata di un monitor.
❼ **Terminale alimentazione :** Collegare l'alimentazione secondo le indicazioni del modello utilizzato.
❽ **Custodia a cupola**
❾ **Custodia di protezione**

CONFIG PRINCIPALE		
▶1.OTTICA	DC↵	DC
2.ESPOSIZIONE↵		LUMINOSITÀ / OTTURATORE / AGC / SENS-UP / RITORNO
3.BIL BIANCO	ATW	ATW / ESTERNO / INTERNO /MANUALE/ AWC→SET
4.SSDR	OFF	OFF / ON
5.CONTROLUCE	OFF	OFF / BLC / HLC
6.SSNR3	ON↵	ON / OFF
7.GIORNO/NOTT	COLORE↵	COLORE / B/N / AUTO
8.SPECIALE↵		REG IMMAGINE / MONITOR / TITOLO CAM / SYNC / MOTION DET / PRIVACY / DIS / LINGUA / RITORNO
9.USCITA	SAVE	SAVE / NOT SAVE / RESET

ČESKY

Průvodce pro rychlé nastavení SCD-2060E

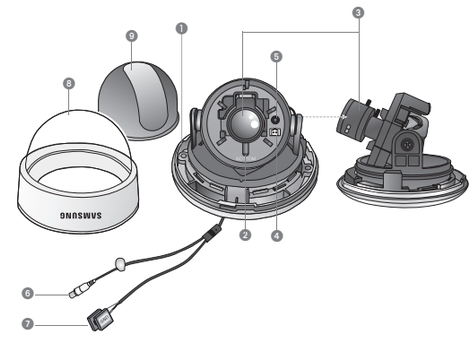

❶ **Základna otočení :** Kontroluje úhel otočení kamery.
❷ **Základna rotace :** Kontroluje rotační úhel kamery.
❸ **x2,4 varifokální čočka :** 2.5 ~ 6.0mm(F1.2).
❹ **Výstup obrazu do monitoru**
❺ **Tlačítko nastavení funkce :** Na obrazovce zobrazí nabídku a přesune kurzor do čtyř směrů k potvrzení či po změně vybrané položky.
❻ **Připojení výstupu obrazu :** Skrze tento výstup vychází signál obrazu. Tento výstup připojte ke VSTUPU obrazu monitoru.
❼ **Terminál vstupu napájení :** Připojte napájení, jak je to uvedeno pro každý model.
❽ **Kryt kopule**
❾ **Kryt**

HLAVNÍ NASTAVENÍ		
▶1.OBJEKTIV	DC↵	DC
2.EXPOZICE↵		JAS / CLONA / AGC / SENS-UP / RETURN
3.VYVÁŽENÍ BÍLÉ	ATW	ATW / VENKU / UVNITŘ / RUČNÍ / AWC→SET
4.SSDR	VYP	VYP / ZAP
5.PODSVÍCENÍ	VYP	VYP / BLC / HLC
6.SSNR3	ZAP↵	ZAP / VYP
7.DEN/NOC	BARVA↵	BARVA / ČB / AUTO
8.SPECIÁL↵		ÚPR AVA SNÍMKU / MONITOR / NÁZEV KAMERY / SYNC / MOTION DET / SOUKROMÝ / DIS / JAZYK / RETURN
9.VÝSTUP	ULOŽI	ULOŽIT / NEUKLÁDAT / RESETOVAT

РУССКИЙ

Краткое руководство по настройке SCD-2060E

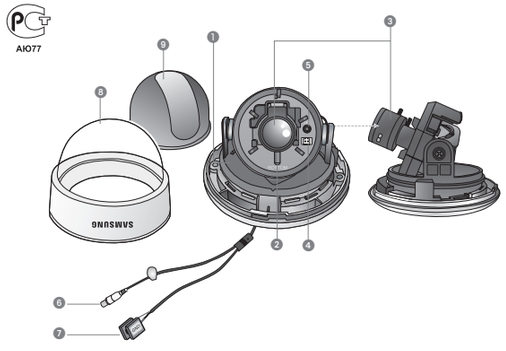

❶ **Наклонное основание :** регулировка угла наклона камеры.
❷ **Вращающееся основание :** регулировка угла вращения камеры.
❸ **Модуль вариофокального объектива с кратностью 2,4 :** 2,5 ~ 6,0 мм (F1.2).
❹ **Разъем выхода видеосигнала на монитор**
❺ **Переключатель настройки функций :** вывести меню на экран и перемещать курсор по четырем направлениям для подтверждения состояния или после изменения настроек выбранной функции.
❻ **Штекер вывода видеосигнала :** Через этот порт происходит выход видеосигналов. Подключите его к видеовходу монитора.
❼ **Разъем ввода питания :** Подключить питание как указано в настоящем документе для конкретной модели.
❽ **Купольная крышка**
❾ **Защитный колпак**

ОСНОВНЫЕ НАСТРОЙКИ		
▶ 1.ОБЪЕКТИВ	DC↵	DC
2.ЭКСПОЗИЦИЯ↵		ЯРКОСТЬ / ЗАТВОР / AGC / SENS-UP / RETURN
3.БАЛАНС БЕЛОГО	ATW	ATW / OUTDOOR / INDOOR / ВРЧЦННЖИ /AWC→SET
4.SSDR	ВЫкЛ.	ВЫкЛ. / ВКЛ.
5.ЖОНОВАЯ ЗАСВЕ	ВЫкЛ.	ВЫкЛ. / BLC / HLC
6.SSNR3	ВКЛ.↵	ВКЛ. / ВЫкЛ.
7.ДЕНЪ/НОЧЪ	ЦВЕТ↵	ЦВЕТ / Ц/Б / АВТО
8.СПЕЦ ФЧНКЦИИ↵		НАСТР. ИЗОБР. / МОНИТОР / НАЗВАНИЕ КАМЕ / SYNC / СИГНАЛ. ДВИЖ / ПРИВАТНОСТЬ / DIS / ЯЗЫК / RETURN
9.ВЫХОД	SAVE	SAVE / NOT SAVE / RESET

POLSKI

Krótka instrukcja konfiguracji modelu SCD-2060E

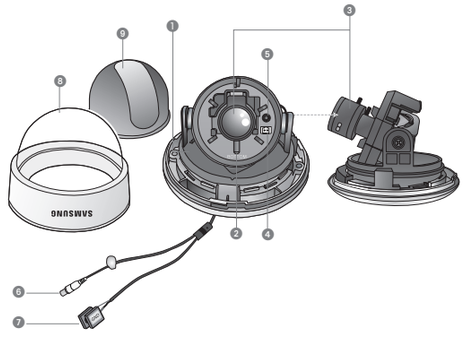

❶ **Podstawa Pan :** sterowanie kątem panoramowania kamery.
❷ **Podstawa obrotowa :** sterowanie kątem obrotu kamery.
❸ **Moduł obiektywu zmiennoogniskowego x2.4 :** 2.5 ~ 6.0mm(F1.2).
❹ **Gniazdo wyjścia wizyjnego do monitora**
❺ **Przełącznik ustawiania funkcji :** Wyświetla menu ekranowe i przesuwa kursor w czterech kierunkach w celu potwierdzania stanu zmianie zaznaczonej pozycji.
❻ **Gniazdo wyjściowe sygnałów wizyjnych :** Sygnały wizyjne są wysyłane przez ten port. Podłącz ten port z portem WEJŚCIA sygnałów wizyjnych.
❼ **Gniazdo wejściowe zasilania :** Podłącz zasilanie, zgodnie z instrukcjami dotyczącymi każdego modelu.
❽ **Osłona kopułki**
❾ **Obudowa**

KONFIGURACJA GŁÓWNA		
▶ 1.OBIEKTYW	DC↵	DC
2.EKSPOZYCJA↵		JASNOŚĆ / MIGAWKA / AGC / SENS-UP / RETURN
3.BALANS BIELI	ATW	ATW / OUTDOOR / INDOOR / RĘCZNIE / AWC→SET
4.SSDR	WYŁ	WYŁ / WŁ
5.BACKLIGHT	WYŁ	WYŁ / BLC / HLC
6.SSNR3	WŁ↵	WŁ / WYŁ
7.DZIEŃ/NOC	KOLOR↵	KOLOR / CZ/B / AUTO
8.SPECJALNE↵		REG. OBRAZU / MONITOR / NAZWA / SYNC / DET. RUCHU / PRYWATNOŚĆ / DIS / JĘZYK / RETURN
9.WYJŚCIE	ZAPISZ	ZAPISZ / NIE ZAPISZ / RESET

ROMÂNĂ

Ghid rapid de configurare SCD-2060E

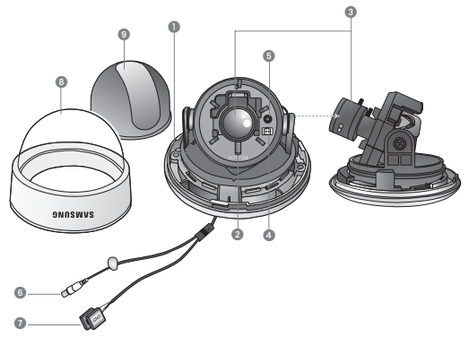

❶ **Suport panoramare :** Controlează unghiul de panoramare al camerei.
❷ **Suport de răsucire :** Controlează unghiul de răsucire al camerei.
❸ **Modul lentilă vari-focală x2.4 :** 2.5 ~ 6.0mm(F1.2).
❹ **Terminal ieşire video către monitor**
❺ **Comutator funcţii de configurare :** Afişează meniul pe ecran şi deplasează cursorul în cele patru direcţii pentru a confirma starea sau după selectarea unui element.
❻ **Mufă ieşire video :** Semnalele video sunt transmise prin acest port. Conectaţi acest port la portul Video IN al monitorului.
❼ **Terminal intrare alimentare :** Conectaţi alimentarea după cum se specifică aici pentru fiecare model.
❽ **Înveliş dom**
❾ **Carcasă de protecţie**

CONFIGURARE PRINCIPALĂ		
▶ 1.LENTILĂ	DC↵	DC
2.EXPUNERE↵		LUMINOZORTATE / OBTURATOR / AGC / SENS-UP /RETURN
3.NIVEL DE ALB	ATW	ATW / EXTERIOR / INTERIOR /MANUAL /AWC→SET
4.SSDR	OPRIT	OPRIT / PORNIT
5.LUM. FUNDAL	OPRIT	OPRIT / BLC /HLC
6.SSNR3	PORNIT↵	PORNIT / OPRIT
7.NOAPTE/ZI	COLOR↵	COLOR / A/N / AUTO
8.SPECIALE↵		AJUST IMAGINE / MONITOR / SUBTITRARE / SINC / DET MIŞCARE / CONFID. / DIS / LIMBĂ / RETURN
9.IEŞIRE	SALVEAZĂ	SALVEAZĂ / NU SALBA / RESETARE

SRPSKI

SCD-2060E Vodič za brzo podešavanje

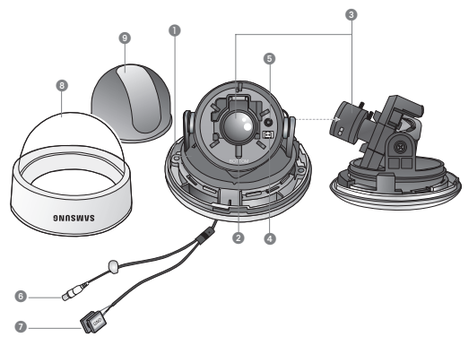

❶ **Osnova preleta :** Kontrolisanje ugla preleta kamere.
❷ **Rotiranje osnove :** Kontrolisanje ugla rotiranja kamere
❸ **Modul x2.4 varifokalnog sočiva :** 2.5 ~ 6.0mm(F1.2).
❹ **Terminal za video izlaz do monitora**
❺ **Prekidač za podešavanje funkcije :** Prikazuje meni na ekranu i pomera kurzor u četiri smera, da bi se potvrdio status ili nakon menjanja izabrane stavke.
❻ **Priključak za video izlaz :** Video signali izlaze preko ovog porta. Povežite ovaj port za Video IN port monitora.
❼ **Terminal za ulaz napajanja :** Povežite napajanje kako je naznačeno za svaki model ovde.
❽ **Poklopac kupole**
❾ **Zaštitno kućište**

GLAVNO PODEŠAVANJE		
▶ 1.SOČIVO	DC↵	DC
2.IZLOŽENOST↵		OSVETLJENJE / KAPAK / AGC / SENS-UP /RETURN
3.BALANS BELE	ATW	ATW / NAPOLJU / UNUTRA / RUČNO / AWC→SET
4.SSDR	ISKLJULENO	ISKLJULENO / UKLJUČENO
5.BACKLIGHT	ISKLJULENO	ISKLJULENO / BLC /HLC
6.SSNR3	UKLJUĆENO↵	UKLJUĆENO / ISKLJULENO
7.DAN/NOĆ	BOJA↵	BOJA / C/B / AUTO
8.SPECIJALNO↵		POD. SLIKE / MONITOR / NAZIV KAMERE / SYNC / DET POKRETA / PRIVATNOST / DIS / JEZIK / RETURN
9.IZLAZ	SAČUVA	SAČUVAJ / NE SAČUVATI / RESETUJ

SVENSKA

SCD-2060E Snabbinstallationsguide

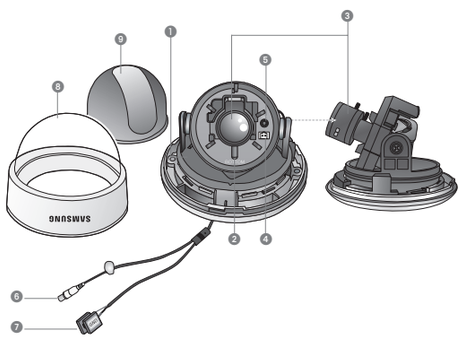

❶ **Panoreringssockel :** Styr kamerans panoreringsvinkel.
❷ **Roteringssockel :** Styr kamerans roteringsvinkel.
❸ **x2.4 varifokal lins :** 2.5 ~ 6.0mm(F1.2).
❹ **Videoutgång till bildskärm**
❺ **Funktionsinställningsomkopplare :** Visa menyn på skärmen och flytta markören åt fyra håll för bekräfta status eller efter ändring av ett valt objekt.
❻ **Videoutgångsuttag :** Videosignalerna matas ut via denna port. Anslut den här porten till bildskärmens port Video IN.
❼ **Strömförsörjningsingång :** Anslut den typ av strömförsörjning som specificeras för respektive modell här.
❽ **Kupolhölje**
❾ **Skyddshölje**

HUVUDINSTÄLLNINGAR		
▶ 1.LINS	DC↵	DC
2.EXPONERING↵		LJUSSTYRKA / SLUTARE / AGC / SENS-UP / RETURN
3.VITBAL.	ATW	ATW / UTOMHUS / INOMHUS / MANUELL / AWC→SET
4.SSDR	AV	AV / PÅ
5.MOTLJUS	AV	AV / BLC / HLC
6.SSNR3	PÅ↵	PÅ / AV
7.DAG/NATT	FÄRG↵	FÄRG / S/V / AUTO
8.SPECIAL↵		BILDJUST. / BILDSKÄRM / KAMERATITEL / SYNK. / RÖRELSEDET. / AVSKILDHET / DIS / SPRÅK / RETURN
9.AVSLUTA	SPARA	SPARA / EJ / ÅTER

DANSK

SCD-2060E kort opstillingsvejledning

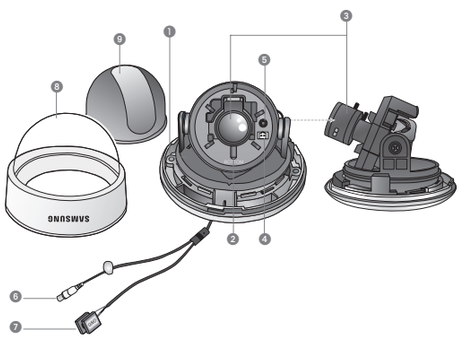

❶ **Panoreringssokkel :** Styring af kameraets panoreringsvinkel
❷ **Rotationssokkel :** Styring af kameraets rotationsvinkel.
❸ **x2.4 zoomobjektiv linse-modul :** 2.5 ~ 6.0mm(F1.2).
❹ **Videoudgang til monitor**
❺ **Funktionsopstillingskontakt :** Viser menuen på skærmen og flytter markøren i fire retninger for at bekræfte status eller efter ændring af et valgt element.
❻ **Videoudgangsstik :** Videosignaler udsendes fra denne port. Tilslut denne port til Video IN-porten på en monitor
❼ **Strømindgang :** Tilslut strøm som angivet for hver model her.
❽ **Kuppeldæksel**
❾ **Beskyttelseskappe**

HOVEDOPSÆTNING		
▶ 1.LINSE	DC↵	DC
2.EKSPONERING↵		LYSSTYRKE / LUKKER / AGC / SENS-UP / RETURN
3.HVIDBALANGE	ATW	ATW / UDENDØRS / INDENDØRS / MANUEL / AWC→SET
4.SSDR	SLUK	SLUK / TÆND
5.MODLYS	SLUK	SLUK / BLC / HLC
6.SSNR3	TÆND↵	TÆND / SLUK
7.DAG/NAT	FARVE↵	FARVE / S-H / AUTO
8.SPECIAL↵		BILLEDJUST. / MONITOR / KAMERATITLE / SYNK. / BEVÆG. SPORING / PRIVATLIVETS / DIS / SPROG / RETURN
9.FORLAD	GEM	GEM / GEM IKKE / NULSTIL

TÜRKÇE

SCD-2060E Hızlı Kurulum Kılavuzu

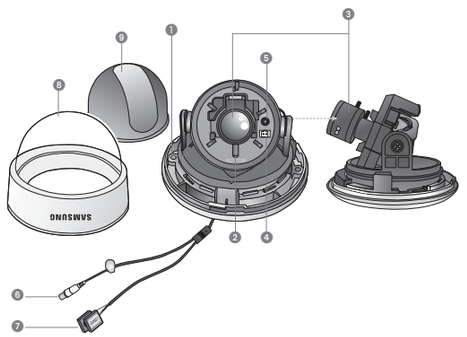

❶ **Kaydırma Tabanı :** Kameranın kaydırma açısını kontrol eder.
❷ **Döndürme Tabanı :** Kameranın dönme açısını kontrol eder.
❸ **x2.4 Değişken Odaklı Lens Modülü :** 2.5 ~ 6.0mm(F1.2).
❹ **Monitöre Video Çıkış Terminali**
❺ **Foknsiyon Ayar düğmesi :** Menüyü ekranda görüntüledikten sonra imleci dört istikamette kaydırarak durum ya da seçilen öge değişimini teyit edin.
❻ **Video Çıkış Jakı :** Video sinyalleri bu port üzerinden verilir. Bu portu monitörün Video IN portuna bağlayın.
❼ **Güç giriş terminali :** Her model için belirlenen güç kaynağını buraya bağlayın.
❽ **Dome Kapağı**
❾ **Koruma Kapağı**

ANA AYAR		
▶ 1.LENS	DC↵	DC
2.POZLAMA↵		PARLAKLIK / ORBURATÖR / AGC / SENS-UP / RETURN
3.BEYAZ DENG	ATW	ATW / DIŞ MEKAN / İÇ MEKAN / MANUEL / AWC→SET
4.SSDR	KAPALI	KAPALI / AÇIK
5.ARKA IŞIK	KAPALI	KAPALI / BLC / HLC
6.SSNR3	AÇIK↵	AÇIK / KAPALI
7.GÜNDÜZ/GECE	RENKLİ↵	RENKLİ / S/B / AUTO
8.ÖZEL↵		GRNT AYR ADJ / EKRAN / KAM İSMİ / SENK / HAREKET DED / GİZLİLİK / DGS / DİL / RETURN
9.ÇIK	KAYDET	KAYDET / KAYDETME / SIFIRLA MA

• Cihazın Ticaret Bakanlığınca önerilen ortalama ömrü. • Cihazın EEE yönetmelklerine uygun olduğuna benzer beyan.

KOYUNCU ELEKTRONİK BİLGİ İŞLEM SİSTEMLERİ San. Ve Tic. A.Ş.
EDS ELEKTRONIK DESTEK San. Tic. Ltd. Sti.
KONT BILISIM TEKNOLOJILERI ve Dis Ticaret A.S.

PORTUGUÊS

Guia resumido de instalação do SCD-2060E

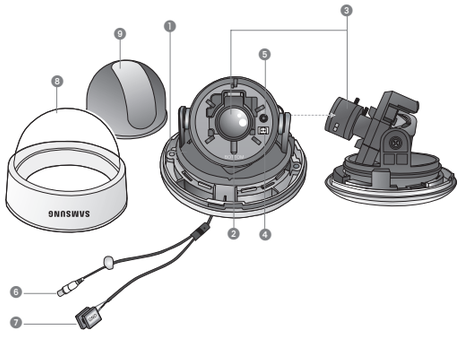

❶ **Base horizontal :** controla o ângulo horizontal da câmera.
❷ **Base de rotação :** controla o ângulo de rotação da câmera.
❸ **Módulo de lente varifocal x2.4 :** 2.5 ~ 6.0mm(F1.2).
❹ **Terminal de saída de vídeo para o monitor**
❺ **Chave de configuração de função :** Exibe o menu na tela e move o cursor para quatro direções para confirmar o status ou depois da alteração um item selecionado.
❻ **Tomada de saída de vídeo :** Os sinais de vídeo são transmitidos através dessa porta. Conecte essa porta à porta Video IN de um monitor.
❼ **Terminal de entrada de energia :** Conecte aqui o cabo de energia como especificado para cada modelo.
❽ **Cobertura de abóbada**
❾ **Caixa de proteção**

CONFIGURAÇÃO PRINCIPAL		
▶ 1.LENTE	DC↵	DC
2.EXPOSIÇÃO↵		BRILHO / OBTURADOR / CGA / SENS-UP / RETORNAR
3.EQUIL BRANCO	ATW	ATW / EXTERIOR / INTERIOR / MANUAL / AWC→SET
4.SSDR	DESL	DESL / LIG
5.ILUM TRASEIRA	DESL	DESL / BLC / HLC
6.SSNR3	LIG↵	LIG / DESL
7.DIA/NOITE	COR↵	COR / B/P / AUTO
8.ESPECIAL↵		AJ IMAGEM / MONITOR / TÍTULO CÂMERA / SINC / DET MOVIMENTO / PRIVACIDADE / EIG / IDIOMA / RETORNAR
9.SAIR	SALV	SALV / NÃO SALV / REDEF