SAMSUNG TECHWIN

WVI

SCO-2081R

Yükseltilmiş görüntü kalitesi

SCO-2081R

Üstün Çözünürlüklü Hava Koşullarına Dayanıklı IR Kamera

- 700TV hatlı yüksek çözünürlük
- Min. Aydınlatma 0 Lüks (IR LED açık), IR mesafesi 50 m
- 3.6x değişken odaklı lens (2,8 ~ 10 mm)
- Gündüz ve Gece (ICR) SSNRIII, Bulanıklık Giderme
- Koaks : Pelco-C (Koaksitron), İkili güç
- IP66

SCO-2081R, çok farklı uygulamalarda kullanılabilecek, genel kullanıma yönelik, bir analog kutu kameradır. Samsung Techwin'in keskin modda 700TV hattı çözünürlüğünde üst düzey çözünürlüğe sahip 6. nesil Ödüllü motorunu kullanır ve SSNRIII, gündüz ve gece (ICR) ve bulanıklık giderme gibi diğer özelliklere de sahiptir. Dahili IR LED lambalarını kullanarak oldukça düşük ışıkta veya ışıksız ortamda 50 metre dahilindeki görüntüleri çekebilir, SCO-2081IR ekonomik ve yüksek kaliteli bir güvenlik kamerası arayanlar için mükemmel bir çözümdür.

İLK BASKI 05-2013

Üstün Çözünürlüklü Hava Koşullarına Dayanıklı IR Kamera

SCO-2081R

700TVL | 0Lux | 3.6x V/F Lens | Defog | D&N ICR | IR LED

Teknik Özellikler

	SCO-2081RN	SCO-2081RP
VIDEO		
Görüntüleme Cihazı	1/3 inç Süper HAD CCD II	
Toplam Piksel	1,020(Y) x 508(D)	1,020(Y) x 596(D)
Etkili Piksel	976(Y) x 494(D)	976(Y) x 582(D)
Tarama Sistemi	2 : 1 Geçmeli tarama	
Senkronizasyon	Dahili / Hat kilidi	
Frekans	Y : 15,734KHz / D : 59,94Hz	Y : 15,625KHz / D : 50Hz
Yatay Çözünürlük	700TV hattı (ER modu)	
Min, Aydınlatma	Renkli : F1.2'de (50IRE) 0,15Lux, 0,0002Lux (Algılama, 512x), S/B : 0Lux (IR LED'i Açık)	
S/N Oranı	52dB (AGC kapalı, Ağırlık açık)	
Video Çıkışı	CVBS : 1,0 Vp-p / 75Ω kompozit	
LENS		
Odak Uzunluğu (Zoom Oranı)	2.8 ~ 10mm (3.6x)	
Maks. Diyafram Açıklık Oranı	1 : 1,2(Geniş) ~ 2,8(Tele)	
Açısal Görüş Alanı	H : 94,4°(Geniş) ~ 28°(Tele) / V : 69,2°(Geniş) ~ 21°(Tele)	
Min, Nesne Mesafesi	0,2m (0.66ft)	
Odak Kontrolü	Manuel	
Lens Türü	DC otomatik iris	
ÇALIŞMA		
Ekranda Görüntüleme	İngilizce, Japonca, İspanyolca, Fransızca, Portekizce, Korece	İngilizce, Fransızca, Almanca, İspanyolca, İtalyanca, Çince, Rusça, Lehçe, Çekçe, Rumence, Sırpça, İsveçce, Danca, Türkçe, Portekizce
Kamera Başlığı	Açık / Kapalı (15 karakter görüntülenir)	
Gündüz ve Gece	Otomatik (ICR) / Renkli / S/B / Harici Gündüz/Gece	
Arka Işık Telafisi	Kapalı / BLC / HLC	
Kontrast İyileştirme	SSDR (Kapalı/Açık)	
Dijital Parazit Azaltma	SSNRIII (Kapalı/Açık)	
Bulanıklık Giderme	Kapalı / Otomatik / Manuel	
Hareket Algılama	Kapalı/Açık	
Mahremiyet Maskesi	Kapalı / Açık (8 programlanabilir bölge)	
Algılama (Kare Tümleştirme)	2x ~ 512x	
Kazanç Kontrolü	Kapalı / Düşük / Orta / Yüksek	
Beyaz Denge	ATW / Dış Mekan / İç Mekan / Manuel / AWC (1,800°K ~ 10,500°K)	
Elektronik Obtüratör Hızı	1/60 ~ 1/120,000san	1/50 ~ 1/120,000san
Geri	H-Rev (Kapalı/Açık)	
İletişim	Koaksiyel Kontrol (SPC-300 Uyumlu)	
Protokol	Koaks:Pelco-C (Coaxitron	
IR Mesafesi	50 m (IR LED 36ea)	
ÇEVRESEL		
Çalışma Sıcaklığı / Nem	-10°C ~ +55°C (+14°F ~ +131°F) / %90'dan az Bağıl Nem	
Giriş Koruması	IP66 derecesi	
ELEKTRİK		
Giriş Voltajı / Akım	Çift (24VAC ve 12VDC±%10)	
Güç Tüketimi	Maks. 7.2W	
MEKANİK		
Renk / Malzeme	Gri/Plastik	
Boyutlar (GxYxD)	77.1 x 82.4 x 280.2mm (3.04" x 3.24" x 11.03")	
Ağırlık	500g (1.1 lb)	

Boyutlar

Birim: mm (inç)

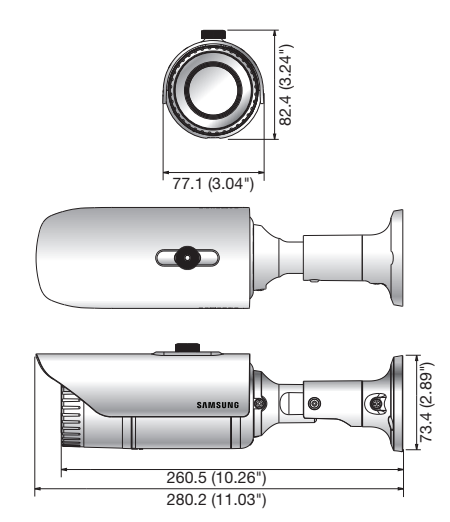

eco RoHS compliant

Eco işareti, Samsung Techwin'in çevre dostu ürünler geliştirme isteğini temsil etmekte ve ürünün AB RoHS Direktifi gereksinimlerini karşıladığını göstermektedir.

Tasarım ve spesifikasyonlar önceden bildirim yapılmadan değiştirilebilir.

■ DAĞITAN

SAMSUNG TECHWIN CO., LTD. 701, Sampyeong-dong, Bundang-gu, Seongnam-si, Gyeonggi-do Korea 463-400
Tel : +82-70-7147-8741~8749, 8752~8760 Fax : +82-31-8018-3745 www.samsung**security**.com www.samsung**cctv**.com

SAMSUNG TECHWIN AMERICA Inc.
100 Challenger Rd. Suite 700 Ridgefield Park, NJ 07660
Toll Free : +1-877-213-1222 Direct : +1-201-325-6920
Fax : +1-201-373-0124

SAMSUNG TECHWIN EUROPE LTD.
2st floor No5. The Height, Brookland, Weybridge, Surrey, U.K. KT13 0NY
Tel : +44-1932-82-6700 Fax: +44 1932 82 6701

SHANGHAI SAMSUNG TECHWIN CO., LTD.
32F, Blk B, International Business Center,
No. 391 Guiping Rd., Shanghai, China, 200233
Tel : +86-21-5427-1155 Fax : +86-21-5423-5122

SAMSUNG TECHWIN

SI.TUR-1305