

SLM-5M16

16mm objektiv pro kamery Mono BCR

Key Features

- Rozlišení: 3M~5M
- Ohnisková vzdálenost: 16mm
- Max. clona: F6
- Typ uchycení: C mount
- Podporované produkty: TNS-7000M

Design and specifications are subject to change without notice. The latest product information / specification can be found at HanwhaVision.com
Hanwha Vision is formerly known as Hanwha Techwin.

© Hanwha Vision CO., LTD. All rights reserved.

SLM-5M16

16mm objektiv pro kamery Mono BCR





Specifications

Video

Zobrazovací zařízení	Rozměry	1/3.1"~1/1.8"
	Typ	CMOS
Rozlišení		3M ~ 5M

Objektiv

Ohnisková vzdálenost (mm)		16mm
Zadní ohnisková vzdálenost (mm)		9.97mm
Zadní ohnisková vzdálenost příruby (mm)		17.526mm
Max. poměr clony (číslo F)	Širokoúhlý	F6
Úhel zorného pole	Horizontální	16.4° ~ 23.7°
	Vertikální	12.3° ~ 19.9°
	Diagonální	20.4° ~ 30.6°
Typ držáku		C mount

Parametry prostředí a elektrotechnické parametry

Provozní podmínky	Teplota	-20°C~+60°C(-4°F~+140°F)

Mechanické parametry

Rozměry výrobku	Ø29x48.8mm(L)
Hmotnost výrobku	53.73g

Design and specifications are subject to change without notice. The latest product information / specification can be found at HanwhaVision.com
Hanwha Vision is formerly known as Hanwha Techwin.

© Hanwha Vision CO., LTD. All rights reserved.

SLM-5M16

16mm objektiv pro kamery Mono BCR





CAD

Unit: mm [inch]

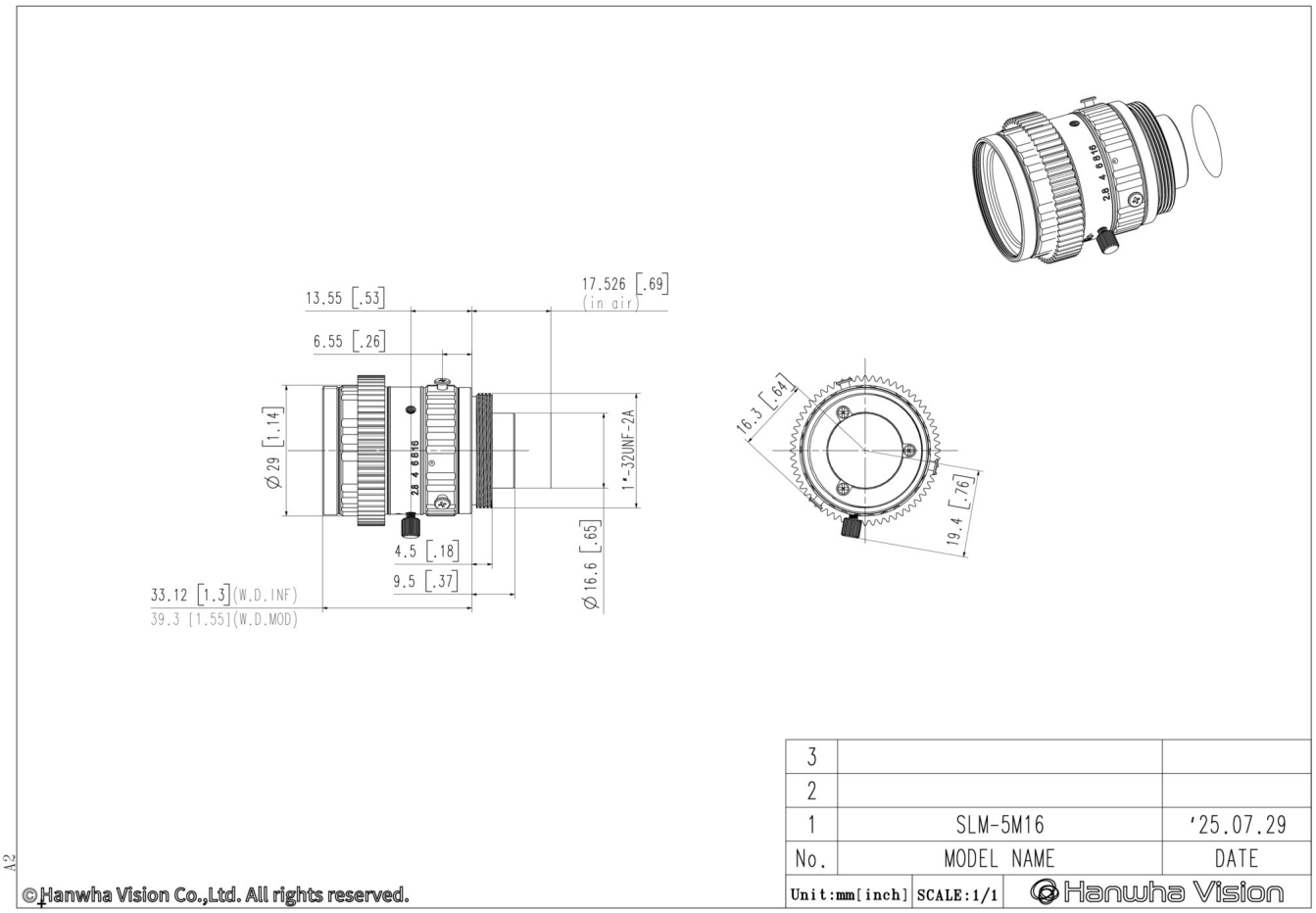

Design and specifications are subject to change without notice. The latest product information / specification can be found at HanwhaVision.com
Hanwha Vision is formerly known as Hanwha Techwin.

© Hanwha Vision CO., LTD. All rights reserved.