

SLM-5M16

Obiettivo da 16mm per fotocamere Mono BCR

Key Features

- Risoluzione: 3M~5M
- Lunghezza focale: 16mm
- Apertura massima: F6
- Tipo di montaggio: C mount
- Prodotti supportati: TNS-7000M

Design and specifications are subject to change without notice. The latest product information / specification can be found at HanwhaVision.com
Hanwha Vision is formerly known as Hanwha Techwin.

© Hanwha Vision CO., LTD. All rights reserved.

SLM-5M16

Obiettivo da 16mm per fotocamere Mono BCR





Specifications

Video

Dispositivo di imaging	Dimensioni	1/3.1"~1/1.8"
	Tipo	CMOS
Risoluzione		3M ~ 5M

Ottica

Lunghezza focale (mm)		16mm
Lunghezza focale posteriore (mm)		9.97mm
Lunghezza focale posteriore flangia (mm)		17.526mm
Max. Rapporto di apertura (numero F)	Grandangolo	F6
Campo visivo angolare	Orizzontale	16.4° ~ 23.7°
	Verticale	12.3° ~ 19.9°
	Diagonale	20.4° ~ 30.6°
Tipo di montaggio		C mount

Ambientale ed elettrico

Condizione operativa	Temperatura	-20°C~+60°C(-4°F~+140°F)

Meccanico

Dimensioni del prodotto	Ø29x48.8mm(L)
Peso del prodotto	53.73g

Design and specifications are subject to change without notice. The latest product information / specification can be found at HanwhaVision.com
Hanwha Vision is formerly known as Hanwha Techwin.

© Hanwha Vision CO., LTD. All rights reserved.

SLM-5M16

Obiettivo da 16mm per fotocamere Mono BCR





CAD

Unit: mm [inch]

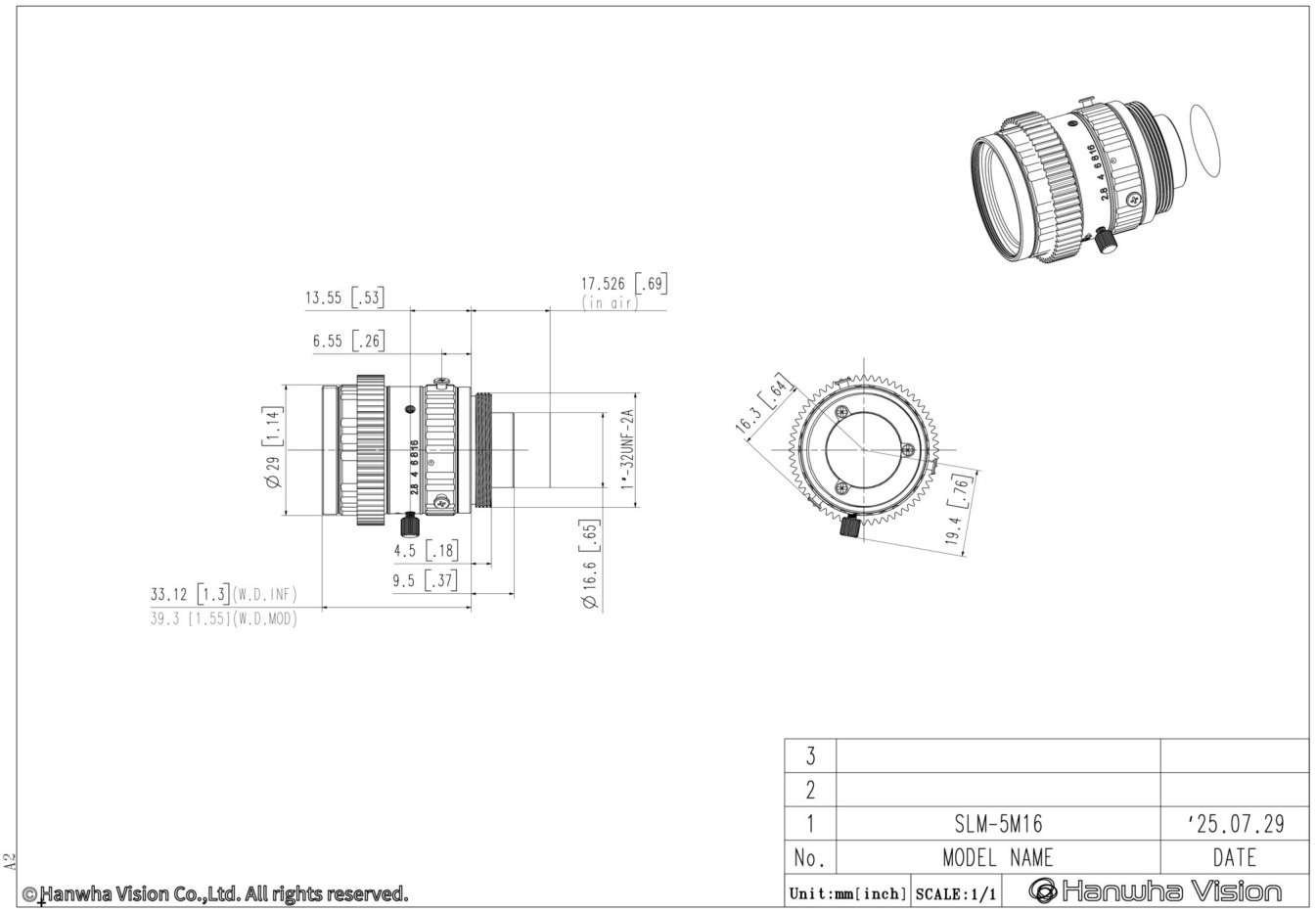

Design and specifications are subject to change without notice. The latest product information / specification can be found at HanwhaVision.com
Hanwha Vision is formerly known as Hanwha Techwin.

© Hanwha Vision CO., LTD. All rights reserved.