

SLM-5M16

BCR 카메라 16mm 렌즈

Key Features

- 3~5메가픽셀 렌즈
- 초점거리: 16mm
- 최대구경: F6
- 마운트: C 마운트
- 적용모델: TNS-7000M

디자인 및 제품 사양은 별도 공지 없이 변경될 수 있으며, 최종 제품 정보 및 사양은 한화비전 웹사이트 HanwhaVision.com에서 확인하실 수 있습니다.

© Hanwha Vision CO., LTD. All rights reserved.

SLM-5M16

BCR 카메라 16mm 렌즈





Specifications

영상		
촬상 소자	크기	1/3.1"~1/1.8"
	종류	CMOS
해상도		3M ~ 5M
렌즈		
초점거리 (mm)		16mm
후방 초점 거리 (mm)		9.97mm
플렌지백 초점 거리 (mm)		17.526mm
최대 구경비 (F number)	광각	F6
화각	수평	16.4° ~ 23.7°
	수직	12.3° ~ 19.9°
	대각	20.4° ~ 30.6°
마운트 타입		C mount
동작 환경 및 전원		
동작 조건	온도	20°C~+60°C(-4°F~+140°F)
외관		
제품 치수		Ø29x48.8mm(L)
제품 무게		53.73g

디자인 및 제품 사양은 별도 공지 없이 변경될 수 있으며, 최종 제품 정보 및 사양은 한화비전 웹사이트 HanwhaVision.com에서 확인하실 수 있습니다.

© Hanwha Vision CO., LTD. All rights reserved.

SLM-5M16

BCR 카메라 16mm 렌즈





CAD

Unit: mm [inch]

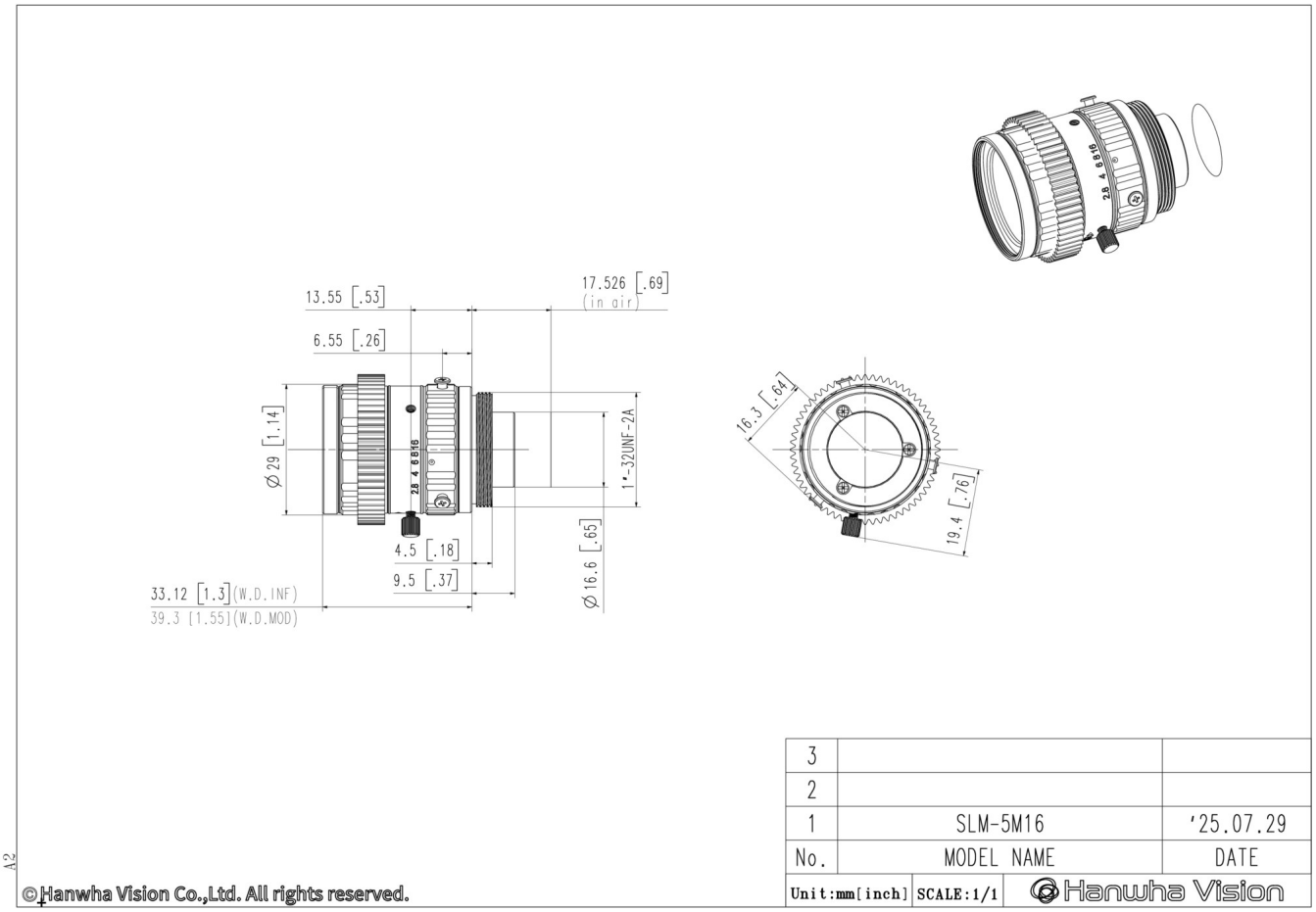

디자인 및 제품 사양은 별도 공지 없이 변경될 수 있으며, 최종 제품 정보 및 사양은 한화비전 웹사이트 HanwhaVision.com에서 확인하실 수 있습니다.

© Hanwha Vision CO., LTD. All rights reserved.