

SLM-5M16

Obiektyw 16mm do kamer Mono BCR

Key Features

- Rozdzielczość: 3M~5M
- Ogniskowa: 16mm
- Maksymalna przysłona: F6
- Typ mocowania: C mount
- Obsługiwane produkty: TNS-7000M

Design and specifications are subject to change without notice. The latest product information / specification can be found at HanwhaVision.com
Hanwha Vision is formerly known as Hanwha Techwin.

© Hanwha Vision CO., LTD. All rights reserved.

SLM-5M16

Obiektyw 16mm do kamer Mono BCR





Specifications

Wideo

Urządzenie obrazujące	Rozmiar	1/3.1"~1/1.8"
	Typ	CMOS
Rozdzielczość		3M ~ 5M

Obiektyw

Ogniskowa (mm)		16mm
Ogniskowa tylna (mm)		9.97mm
Ogniskowa tylna kołnierza (mm)		17.526mm
Maksymalny współczynnik przysłony (wartość F)	Szeroki	F6
Kąt widzenia	Poziomo	16.4° ~ 23.7°
	Pionowo	12.3° ~ 19.9°
	Po przekątnej	20.4° ~ 30.6°
Typ mocowania		C mount

Środowisko i elektryka

Warunki pracy	Temperatura	-20°C~+60°C(-4°F~+140°F)

Mechaniczny

Wymiary produktu	Ø29x48.8mm(L)
Waga produktu	53.73g

Design and specifications are subject to change without notice. The latest product information / specification can be found at HanwhaVision.com
Hanwha Vision is formerly known as Hanwha Techwin.

© Hanwha Vision CO., LTD. All rights reserved.

SLM-5M16

Obiektyw 16mm do kamer Mono BCR






CAD

Unit: mm [inch]

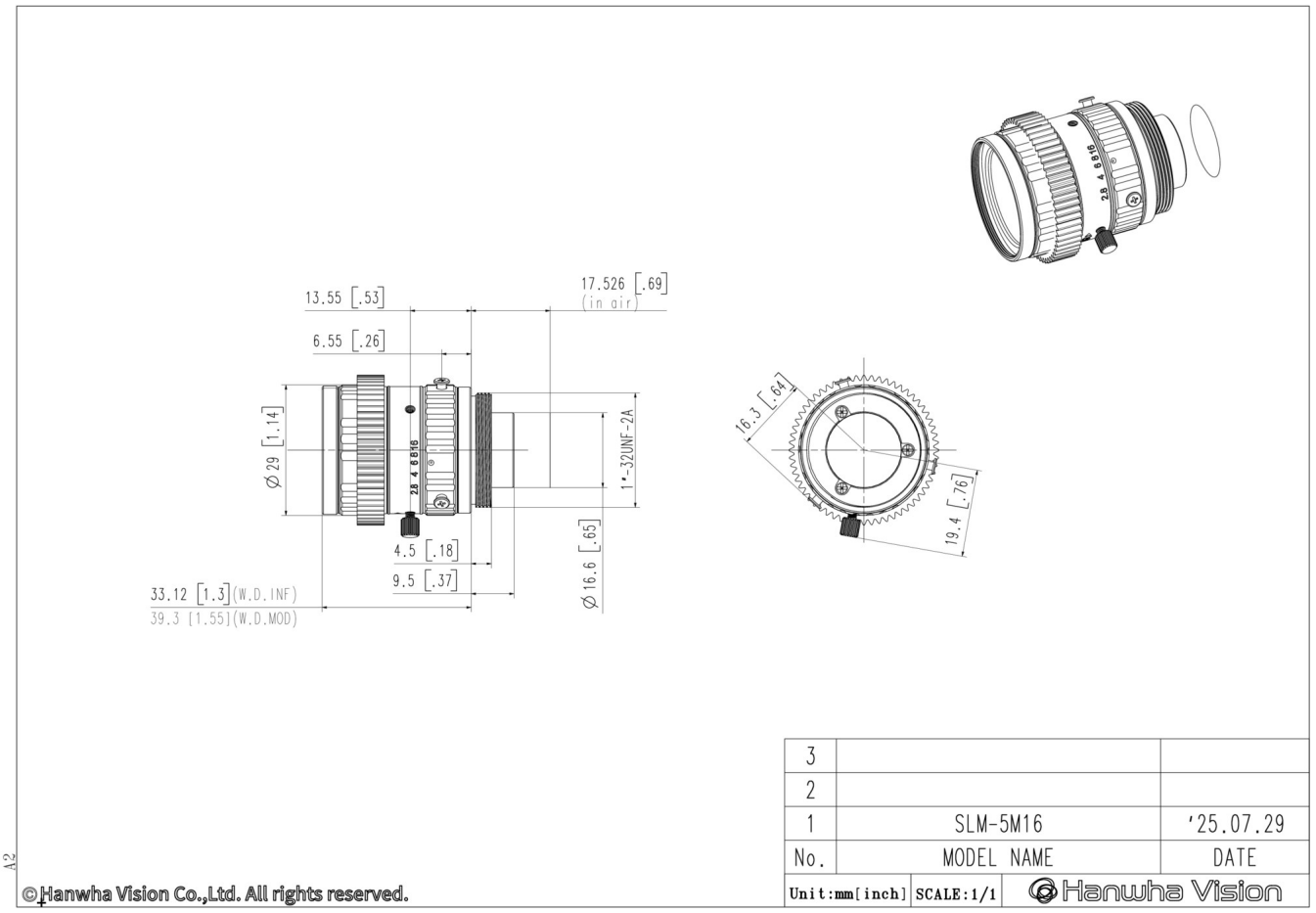

©Hanwha Vision Co.,Ltd. All rights reserved.

Design and specifications are subject to change without notice. The latest product information / specification can be found at HanwhaVision.com
Hanwha Vision is formerly known as Hanwha Techwin.

© Hanwha Vision CO., LTD. All rights reserved.