

SLM-5M16

Mono BCR Kameralar için 16mm lens

Key Features

- Çözünürlük: 3M~5M
- Odak Uzaklığı: 16mm
- Maks. Diyafram: F6
- Montaj Tipi: C mount
- Desteklenen ürünler: TNS-7000M

Design and specifications are subject to change without notice. The latest product information / specification can be found at HanwhaVision.com
Hanwha Vision is formerly known as Hanwha Techwin.

© Hanwha Vision CO., LTD. All rights reserved.

SLM-5M16

Mono BCR Kameralar için 16mm lens





Specifications

Video

Görüntüleme Aygıtı	Boyut	1/3.1"~1/1.8"
	Tür	CMOS
Çözünürlük		3M ~ 5M

Lens

Odak Uzunluğu (mm)		16mm
Arka Odak Uzunluğu (mm)		9.97mm
Kenar Arka Odak Uzunluğu (mm)		17.526mm
En Fazla Diyafram Açıklığı Oranı (F numarası)	Geniş	F6
Açısal Görüş Alanı	Yatay	16.4° ~ 23.7°
	Dikey	12.3° ~ 19.9°
	Diyagonal	20.4° ~ 30.6°
Montaj Tipi		C mount

Çevresel ve Elektriksel

Çalışma Koşulu	Sıcaklık	-20°C~+60°C(-4°F~+140°F)

Mekanik

Ürün Boyutları	Ø29x48.8mm(L)
Ürün Ağırlığı	53.73g

Design and specifications are subject to change without notice. The latest product information / specification can be found at HanwhaVision.com
Hanwha Vision is formerly known as Hanwha Techwin.

© Hanwha Vision CO., LTD. All rights reserved.

SLM-5M16

Mono BCR Kameralar için 16mm lens





CAD

Unit: mm [inch]

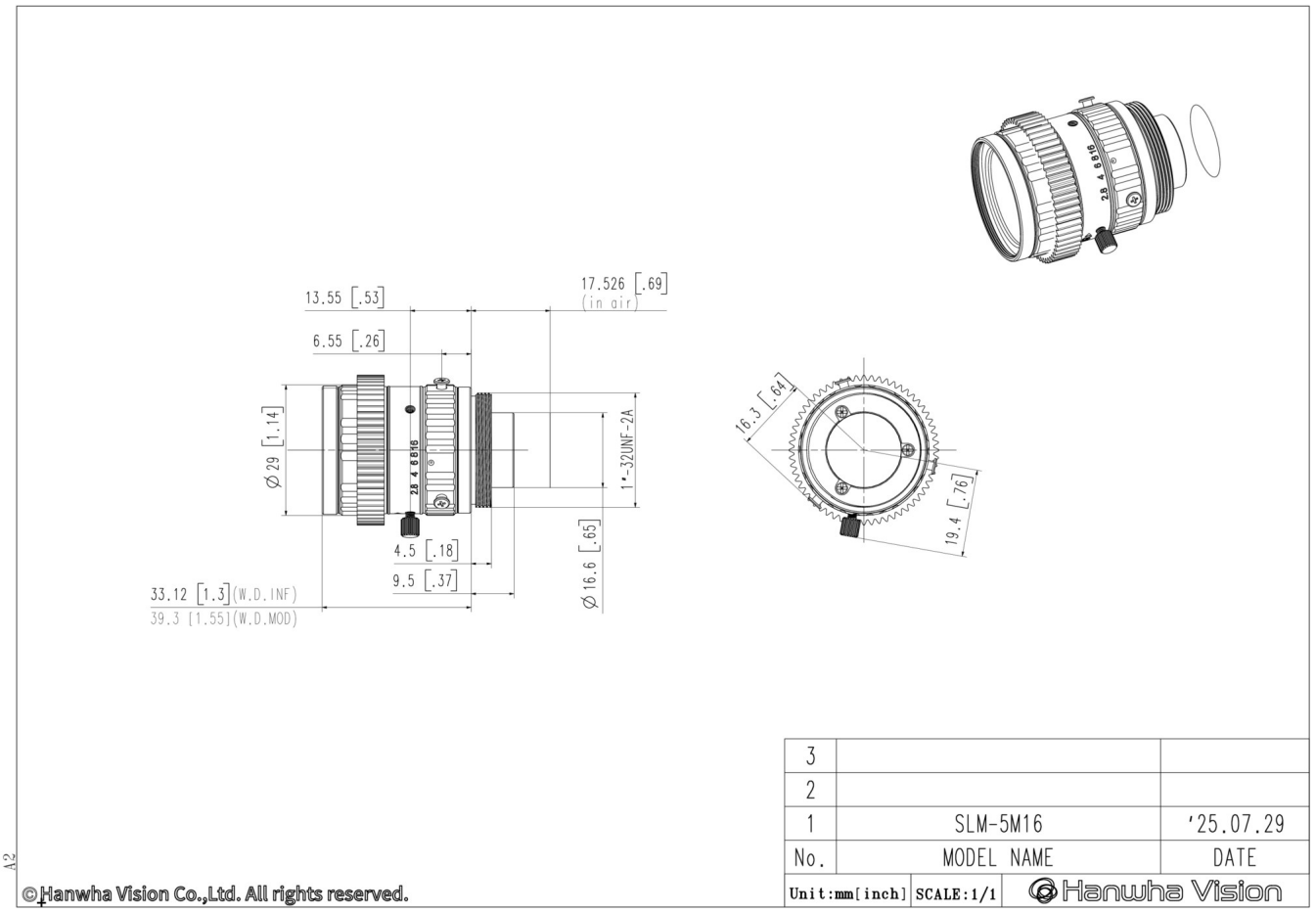

Design and specifications are subject to change without notice. The latest product information / specification can be found at HanwhaVision.com
Hanwha Vision is formerly known as Hanwha Techwin.

© Hanwha Vision CO., LTD. All rights reserved.