SAMSUNG 삼성테크윈

Professional Security
전문가의 선택!

SMT-2232

22형 LED 모니터

- Full HD급 (1,920 x 1,080) 해상도 / 16 : 9 화면비율
- 명암비 1,000 : 1, 화면 반응 속도 5ms 지원
- 다양한 영상 입출력 지원 (HDMI, VGA, BNC)
- 화면밝기 250cd/㎡
- 삼성TV용 DNIe 탑재로 선명한 화질
- PIP/PBP, 오디오 스피커 지원



FIRST EDITION 11-2013

22형 LED 모니터

SMT-2232

22" | Full HD 1080p | 1000:1 High Contrast Ratio | 1920x1080 Resolution | 5ms Response Time | Built-in Speakers



주요사양

		SMT-2232
디스플레이		
디스플레이 타입		LED
패널크기		55cm (22형)
해상도	VGA (D-sub)	1,920 x 1,080
	BNC (CVBS)	600TV본
밝기		250cd/㎡
명암비		1,000 : 1
화면비율		16 : 9
시야각 (수평/수직)		170˚ / 160˚
디스플레이 컬러		16.7백만
응답시간		5ms
비디오 시스템		NTSC / PAL
패널수명		30,000시간
필터타입		3D combfilter
인터페이스		
영상	커넥터	BNC 타입 (2 입력 / 2 출력)
RGB / DVI	커넥터	1 아날로그 RGB 15-pin D-sub
	입력신호	0.7 Vp-p ±5%
	사용가능 포맷	720 x 400@70Hz 640 x 480@60Hz/72Hz/75Hz (VGA) 800 x 600@56Hz/60Hz/72Hz/75Hz (SVGA) 1,024 x 768@60Hz/70Hz/75Hz (XGA) 1,152 x 864@75Hz 1,280 x 960@60Hz 1,280 x 1,024@60Hz/75Hz (SXGA) 1,280 x 720@60Hz 1,600 x 1,200@60Hz/70Hz 1,920 x 1,080@50Hz/60Hz
HDMI	커넥터	1 HDMI 입력 (타입 A 커넥터)
	사용가능 포맷	640 x 480p@60Hz 720 x 480i@60Hz, 720 x 480p@60Hz 720 x 576i@50Hz, 720 x 576p@50Hz 1,280 x 720p@50Hz/60Hz 1,920 x 1,080i@50Hz/60Hz 1,920 x 1,080p@50Hz/60Hz
오디오	커넥터	2 RCA 타입 (2 스테레오 입력)
	출력신호	스피커 : 2 x 1W
애플리케이션 지원		리모컨
OSD (On Screen Display)		
기능		VESA™ DPM 지원
언어		한국어 지원
일반		
전원	사용전원	100 ~ 240V AC (50/60Hz)
	소비전력	최대 35W
동작환경	동작온도	0˚C ~ +40˚C
	동작습도	20% ~ 90% (비응축 상태)
외관	외형치수 (스탠드 포함) (WxHxD)	515 x 391.8 x 217.4mm
	외형치수 (스탠드 미포함) (WxHxD)	515 x 316 x 59.9mm
	무게 (스탠드 포함)	5Kg
	LCD 강화유리	지원
	캐비닛 색상	Black
	랙마운트	표준
	VESA 마운트 인터페이스	100 x 100mm

외관도

단위 : mm

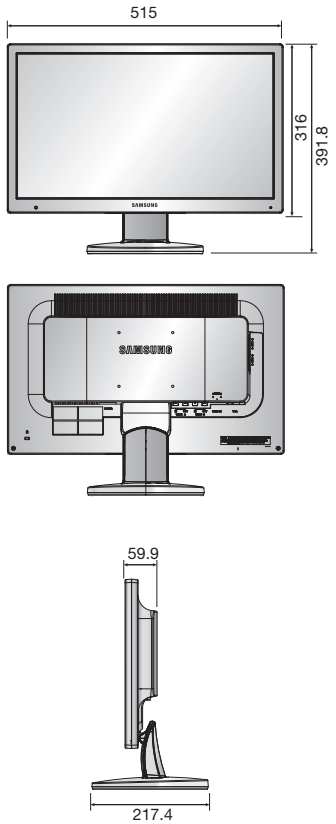

에코마크는
삼성테크윈의 친환경제품을 지향하는 마크로서,
유럽의 환경기준(RoHS)을 만족하는 제품입니다.

경기도 성남시 분당구 판교로 319번길 6 삼성테크윈(주) Security Solution 사업부

• 영업 TEL. 070-7147-8771~8 FAX.031-8018-3715 • 대구영업소 TEL. 053-742-3098 • 부산영업소 TEL.051-640-8233
• A/S 및 기술문의 TEL. 1588-5772 • 홈페이지 www.samsungcctv.co.kr

무상 A/S 2년 보장

■ 본 제작물에 실린 정보를 불법으로 도용했을 경우, 저작권법에 의거 민·형사상의 책임을 지게되니 무단전재와 복제를 금합니다.

■ 본 제품은 품질향상을 위해 사전예고 없이 변경될 수 있습니다.

SAMSUNG 삼성테크윈

I.H-1311