Full HD w trudnych warunkach

3-megapikselowa kamera sieciowa

Wandaloodporna kopułkowa kamera sieciowa Full HD o rozdzielczości 3 megapikseli z promiennikiem podczerwieni

SNV-7080R

Model SNV-7080R to najnowsza wandaloodporna kamera kopułkowa w ofercie kamer 3-megapikselowych firmy Samsung, zgodna ze specyfikacją ONVIF. Jest ona wyposażona w procesor WiseNet2 DSP firmy Samsung, który został specjalnie zaprojektowany tak, aby zapewniać użytkownikom maksymalne korzyści z użytkowania najnowszej technologii kamer megapikselowych. Model SNV-7080R ze szczelnością w klasie IP66 zapewnia wydajność w wymagającym otoczeniu, w którym mogą występować ciężkie lub zmienne warunki atmosferyczne, a także próby zniszczenia lub sabotażu. Ponadto dzięki 15 wbudowanym diodom podczerwieni model SNV-7080R generuje wyraźne obrazy obiektów oddalonych do 25 m od kamery, nawet w warunkach całkowitej ciemności. Kamera umożliwia wyświetlanie obrazów w wielu rozdzielczościach, od CIF (320 x 240) poprzez 1080p Full HD (w formacie 16:9) do rozdzielczości 3 megapikseli (2048 x 1536). Obrazy te mogą być przesyłane jednocześnie, dzięki czemu można zoptymalizować rejestrację i podgląd na żywo.

- Maks. rozdzielczość 3M (2048 x 1536)
- Obsługa rozdzielczości 16:9 (1080p)
- Obiektyw zmiennoogniskowy 3–8,5 mm (2,8x) sterowany silnikiem
- 15 wbudowanych diod podczerwieni, obserwacja do 25 m w nocy
- Podwójny kodek H.264 / MJPEG i wielostrumieniowość
- WDR Full HD
- Inteligentna kompresja (kodowanie ROI)
- Klasa szczelności IP66

Wandaloodporna kopułkowa kamera sieciowa Full HD na podczerwień o rozdzielczości 3 megapikseli

SNV-7080R

WiseNet 3M Full HD PoE IPv6 IR LED

Dane techniczne

ONVIF

	SNV-7080RN/P
WIZJA	
Przetwornik obrazu	1/2.8-calowy przetwornik CMOS o rozdzielczości 1,3 mln pikseli
Całkowita liczba pikseli	2.144(poz.) X 1.588(pion.)
Piksele efektywne	2.096(poz.) X 1.561(pion.)
Skanowanie	Progresywne
Min. poziom oświetlenia	Kolor: 1 luks (F1.2, 50IRE), 0,017 luksa (Sens-up 60x), czarno-biały: 0 luksów (F1.2, 50IRE, diody podczerwieni wł.)
Stosunek sygnał/szum	50dB
Wyjście wizji	CVBS: całkowity sygnał wizyjny 1,0 Vp-p/75Ω, 704 x 480(N), 704 x 576(P), do podglądu przy instalacji
OBIEKTYW	
Ogniskowa (zoom)	3–8,5mm (2,8X) o zmiennej ogniskowej, sterowanie silnikiem
Apertura maksymalna	F1.2
Kątowe pole widzenia	poz. : 100°(panor.) ~ 35.3°(Tele), pion. : 74.6°(panor.) ~ 26°(Tele)
Regulacja ostrości	Zdalne sterowanie przez sieć (ręczne, pojedynczy AF)
Typ obiektywu	Automatyczna przysłona DC
Montaż obiektywu	Wbudowany
PANORAMOWANIE/WYCHYLANIE/OBRACANIEREĘCZNE	
Zakres panoramowania	0° ~ 355°
Zakres wychylania	0° ~ 90°
Zakres obrotu	0° ~ 355°
FUNKCJE PODSTAWOWE	
Diody podczerwieni	15 szt.
Odległość obserwacji przy braku oświetlenia	25m
Nazwa kamery	Wył./wł. (wyświetlanie do 15 znaków)
Dzień/noc	Autom. (filtr podczerwieni)/kolorowy/czarno-biały/zewnętrzny czarno-biały
Kompensacja tylnego oświetlenia	Wył./BLC/HLC
WDR	Wył./wł. (WDR Full HD)
Poprawa kontrastu	SSDR (ang. Samsung Super Dynamic Range – superdynamiczny zakres Samsung) (wył./wł.)
Cyfrowa redukcja szumów	SSNRIII (filtr szumów 2D+3D) (wył./wł.)
Detekcja ruchu	Wył./wł. (4 programowalne strefy)
Strefy prywatności	Wył./wł. (1 x 4-punktowa strefa poligonalna + 16 x strefa prostokątna)
Sens-up (integracja ramki)	Wył./autom. (2x–60x)
Kontrola wzmocnienia	Wył./niskie/średnie/wysokie
Balans bieli	ATW (automatyczny balans bieli)/AWC/ręczne/wewnątrz/na zewnątrz
Prędkość migawki elektronicznej	Autom./A.FLK/ręczna
Odwrócenie/odbicie lustrzane	Wył./wł.
We/wy alarmowe	1x wejście/1x wyjście (przekaźnikowe)
SIEĆ	
Ethernet	RJ-45 (10/100 Mb/s)
Format kompresji wizji	H.264, M-JPEG
Rozdzielczość	<Tryb 3M> 2048 x 1536, 1920 x 1080P (Full HD), 1600 x 1200, 1280 x 1024, 1280 x 960, 1280 x 720P(HD), 1024 x 768, 800 x 600, 800 x 450, 640 x 480, 640 x 360, 320 x 240, 320 x 180 <Tryb 2M> 1920 x 1080P (Full HD), 1280 x 1024, 1280 x 960, 1280 x 720P(HD), 1024 x 768 800 x 600, 800 x 450, 640 x 480, 640 x 360, 320 x 240, 320 x 180
Maks. liczba klatek na sekundę	<Tryb 3M> * H.264: maks. 20 kl./s przy wszystkich rozdzielczościach * MJPEG: 800 x 600 - 320 x 180 — 20 kl./s, 1280 x 1024 - 1920 x 1080 — 15 kl./s, 2048 x 1536 — 10 kl./s <Tryb 2M> * H.264: Maks. 30 kl./s przy wszystkich rozdzielczościach (gdy WDR jest wł., maks. liczba klatek na sekundę wynosi 15 kl./s). * MJPEG: 800 x 600 - 320 x 180 — 30 kl./s, 1280 x 1024 - 1920 x 1080: 15 kl./s
Inteligentny kodek	Tak (metoda oparta na obszarach, metoda wykrywania twarzy)
Regulacja jakości obrazu	H.264: Regulacja stopnia kompresji, docelowej szybkości transmisji, M-JPEG: Kontrola poziomu jakości
Metoda kontroli przepływu danych	H.264: CBR lub VBR, M-JPEG: VBR
Strumienie danych	Wielostrumieniowość (do 6 profili)
We/wy audio	Mikrofon/liniowe wejście, liniowe wyjście
Format kompresji dźwięku	G.711 u-law
Komunikacja dźwiękowa	Dwukierunkowy
IP	IPv4, IPv6
Protokoły sieciowe	TCP/IP, UDP/IP, RTP(UDP), RTP(TCP), RTSP, NTP, HTTP, HTTPS, SSL, DHCP, PPPOE, FTP, SMTP, ICMP IGMP, SNMPV1/V2C/V3(MIB-2), ARP, DNS, DDNS
Zabezpieczenia	Autoryzacja logowania HTTPS(SSL), uproszczona autoryzacja logowania Filtrowanie adresów IP, dziennik dostępu użytkowników, autoryzacja 802.1x
Metoda strumieniowania	Unicast/Multicast
Maks. liczba połączeń	10 użytkowników w trybie Unicast
Gniazdo karty pamięci	SD/SDHC
Zgodność z ONVIF	Tak
Język interfejsu web	Angielski, francuski, niemiecki, hiszpański, włoski, chiński, koreański, rosyjski, japoński, szwedzki, duński, portugalski, turecki, polski, czeski, rumuński, serbski, holenderski, chorwacki, węgierski, grecki
Przeglądarka internetowa	Obsługiwane systemy operacyjne: Windows XP/VISTA/7, MAC OS Obsługiwane przeglądarki: Internet Explorer 6,0 lub nowsza, Firefox, Google Chrome, Apple SafariSafari
Oprogramowanie zarządzające	NET-i viewer
WARUNKI ŚRODOWISKOWE	
Temperatura/wilgotność robocza	Od -40°C do +50°C / poniżej 90% wilgotności względnej
Norma szczelności	Klasa IP66
ZASILANIE	
Napięcie / zasilania	12V DC, 24V AC, PoE (IEEE802.3af)
Pobór mocy	Maks. 9 W lub 650 mA (nagrzewnica wył.), maks. 13 W lub 800 mA (nagrzewnica wł.)
OBUDOWA	
Kolor/materiał	Korpus: ecru / aluminiowy
Wymiary (szer. x wys.)	Ø160 x 134,5 mm
Waga	1,4 kg

Konstrukcja i dane techniczne urządzenia mogą ulec zmianie bez powiadomienia.

Wymiary

Jednostka: mm

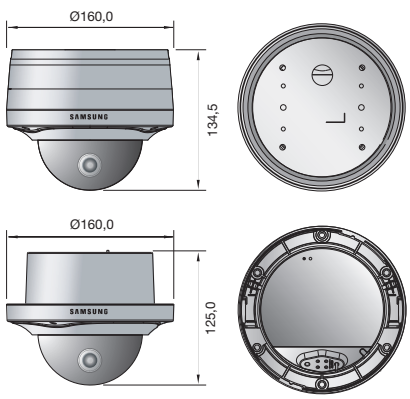

eco RoHS compliant

Znak Eco oznacza, że firma Samsung Techwin dba o to, aby jej produkty były przyjazne środowisku oraz, że dany produkt jest zgodny z dyrektywą EU RoHS.

SAMSUNG

SAMSUNG TECHWIN CO., LTD.
701, Sampyeong-dong, Bundang-gu, Seongnam-si, Gyeonggi-do Korea 463-400
Tel : +82-70-7147-8741~8749, 8752~8760 Fax : +82-31-8018-3745
www.samsung**security**.com www.samsung**cctv**.com

SAMSUNG TECHWIN AMERICA Inc.
100 Challenger Rd. Suite 700 Ridgefield Park, NJ 07660
Toll Free : +1-877-213-1222 Direct : +1-201-325-6920
Fax : +1-201-373-0124
www.samsung**cctvusa**.com

SAMSUNG TECHWIN EUROPE LTD.
Samsung House, 1000 Hillswood Drive, Hillswood Business Park
Chertsey, Surrey, UNITED KINGDOM KT16 OPS
Tel : +44-1932-45-5300 Fax : +44-1932-45-5325

TIANJIN SAMSUNG TECHWIN OPTO-ELECTRONICS CO., LTD.
No.11 Wei 6 Street. Micro-Electronic Industrial Park
Jingang Road, Tianjin, P.R. CHINA 300385
Tel : +86-22-23887788 Fax : +86-22-23887788

■ DYSTRYBUTOREM URZĄDZENIA JEST