SPA-W100W

IP 벽부형 스피커

Key Features

- 출력 레벨 : +6dBV ± 3dB
- 응답 주파수 : 20Hz ~ 20kHz
- 10W Class D 앰프 내장
- 전원 : PoE (IEEE 802.3 af type 1 Class 3), PoE+ (IEEE 802.3 at type 2 Class 4)
- 내장 메모리 : 1 GBytes
- 최대 음압 레벨 : 99dB
- 주파수 범위(-10dB) : 120Hz~20kHz
- 감도(1Watt) : 90dB
- 지원 프로토콜 : IPv4, HTTP, SIP, mDNS, DNS, NTP, TCP, UDP, DHCP, ARP, ICMP
- TTS : 한국어
- 오디오 모니터링 : 그래픽 레벨 미터에 의한 스피커 테스트 (테스트 기능 내장)

디자인 및 제품 사양은 별도 공지 없이 변경될 수 있으며, 최종 제품 정보 및 사양은 한화비전 웹사이트 HanwhaVision.com에서 확인하실 수 있습니다.

© Hanwha Vision CO., LTD. All rights reserved.

SPA-W100W

IP 벽부형 스피커

Specifications

제품	
타입	IP 벽부형 스피커
라인 출력	
출력 레벨	+6 dBV ± 3 dB
응답 주파수	20Hz~20kHz
전고조파 왜율 + 잡음비율 (AES17 LPF)	0.1% 이하
신호 대 잡음비 (20kHz LPF, A-WTD)	91% 이상
앰프	
설명	내장 10W Class D
네트워크	
이더넷	10/100 Base-T
메모리	
내장 메모리	1 GBytes
외장 메모리 (Micro SD)	SDHC 최대 32GB (SANDISK)
접점	
입력 접점. Dry contact	1 채널
출력 접점. Dry contact (NO)	1 채널
일반	
동작 온도	-20˚~+50˚C(-4˚F~+122˚F)
동작 습도	10~85%RH(Non-Condensing)
IP 코드	IP54
무게	2.5Kg
크기	170(W)x250(H)x134(D)mm
색상	흰색
인증서	EMC : KS C 9832/9835, EN 55.32/55035, FCC Part 15 Subpart B, ICES-003, KC 62368-1, UL 62368-1, CAN/CSA 62368-1
전원	
PoE	PoE (IEEE 802.3 af type 1 Class 3)
PoE+	(IEEE 802.3 at type 2 Class 4)

디자인 및 제품 사양은 별도 공지 없이 변경될 수 있으며, 최종 제품 정보 및 사양은 한화비전 웹사이트 HanwhaVision.com에서 확인하실 수 있습니다.

© Hanwha Vision CO., LTD. All rights reserved.

전원

Power	None

오디오

지원 오디오 포멧	WAV, MP3 (64 kbps~320 kbps 범위의 모노/스테오), 주사율 범위 16 kHz, 최대 48 kHz

스피커

스피커 구성	2 Way 5" LF Drive & 0.5" HF Driver. Passive type
최대 음압 레벨 (PoE)	97 dB
최대 음압 레벨 (PoE+)	101 dB
주파수 범위 (-10dB)	120 Hz~20 kHz
감도 (1Watt)	91 dB
커버리지 패턴	(HxV) : 180° x 120° (1 kHz) / 120° x 70° (4 kHz)

네트워크 프로토콜

보안	비밀번호 보호 : admin,setup,user,guest sha-2, Digest 인증방식, 사용자 접속 로그 기록r, guest (sha-2, Digest authentication, User access log)
지원 프로토콜	IPv4, HTTP, SIP, mDNS, DNS, NTP, TCP, UDP, DHCP, ARP, ICMP

시스템 연동

API (Application Programming Interface)	SUNAPI, ONVIF Profile S
멀티 소스 다이내믹 PA 제어	최대 48채널 (멀티캐스트) (오디오 24채널 + 마이크 24채널), 최대 256 존 제어 (멀티캐스트), 최대 20 존 제어 (유니캐스트), 최대 255 그룹 제어
VoIP	Grandstream,Yealink,Cisco,MicroSIP 소프트폰과 같은 SIP 클라이언트 및 Asterisk와 같은 PBX 서버와 테스트, 지원되는 SIP 기능: DTMF(RFC2833), 지원 코덱: PCMU,PCMA,speex/8000,speex/16000
TTS	영어(US, UK), 독일어, 프랑스어, 스페인어, 러시아어
오디오 모니터링	그래픽 레벨 미터에 의한 스피커 테스트 (테스트 기능 내장)
이벤트 & 프리셋	가상 접점, Dry contact
기능 모니터링	시스템 연결 확인, 시스템 로깅 확인

디자인 및 제품 사양은 별도 공지 없이 변경될 수 있으며, 최종 제품 정보 및 사양은 한화비전 웹사이트 HanwhaVision.com에서 확인하실 수 있습니다.

© Hanwha Vision CO., LTD. All rights reserved.

SPA-W100W

IP 벽부형 스피커

CAD

Unit: mm [inch]

디자인 및 제품 사양은 별도 공지 없이 변경될 수 있으며, 최종 제품 정보 및 사양은 한화비전 웹사이트 HanwhaVision.com에서 확인하실 수 있습니다.

© Hanwha Vision CO., LTD. All rights reserved.

디자인 및 제품 사양은 별도 공지 없이 변경될 수 있으며, 최종 제품 정보 및 사양은 한화비전 웹사이트 HanwhaVision.com에서 확인하실 수 있습니다.

© Hanwha Vision CO., LTD. All rights reserved.

외관기준정보

외관기준정보

제품치수± 2mm	170(W)X250(H)X134(D)	KS규격 B ISO 2768-1 (C) 에 준함
순중량 (Net) ± 5%	2.5 kg	10 kg 이하는 ±10% 적용
총중량 (Gross) ± 5%	3.5 kg	10 kg 이하는 ±10% 적용
박스외부치수 ± 8mm	265X389X222	(W)X(H)X(D)
기타사항		

참조도면

외관치수도

DATE	SIGN	REVISION	REVISED	용 도
				기획
				ES
				MP ●

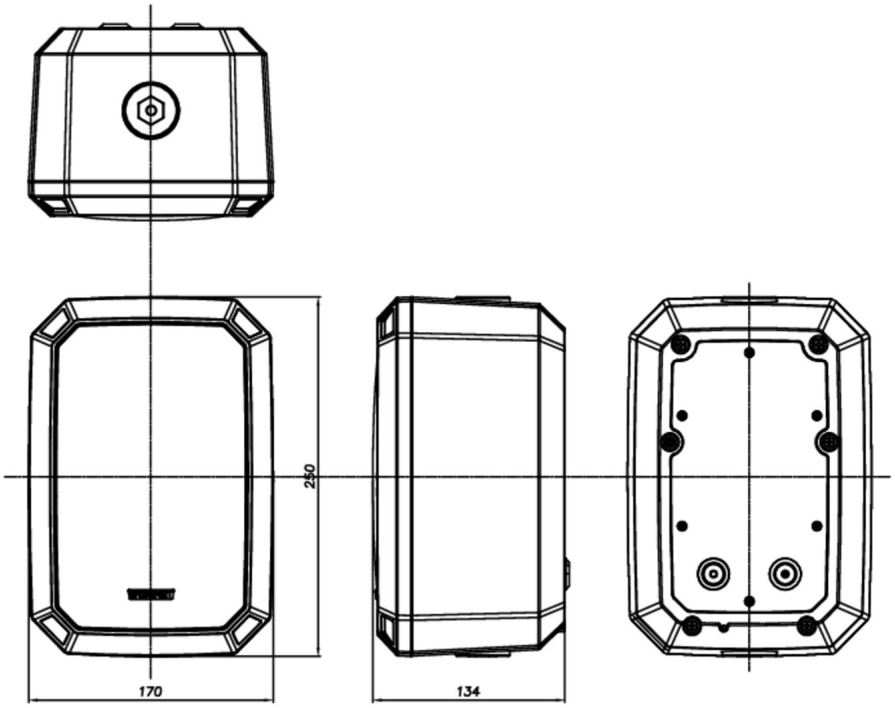

MODEL	작성부서	작성일	작성자
SPA-W100B/W	연구소	21.03.31	권준오

도번 98A0033700

디자인 및 제품 사양은 별도 공지 없이 변경될 수 있으며, 최종 제품 정보 및 사양은 한화비전 웹사이트 HanwhaVision.com에서 확인하실 수 있습니다.

© Hanwha Vision CO., LTD. All rights reserved.

디자인 및 제품 사양은 별도 공지 없이 변경될 수 있으며, 최종 제품 정보 및 사양은 한화비전 웹사이트 HanwhaVision.com에서 확인하실 수 있습니다.

© Hanwha Vision CO., LTD. All rights reserved.