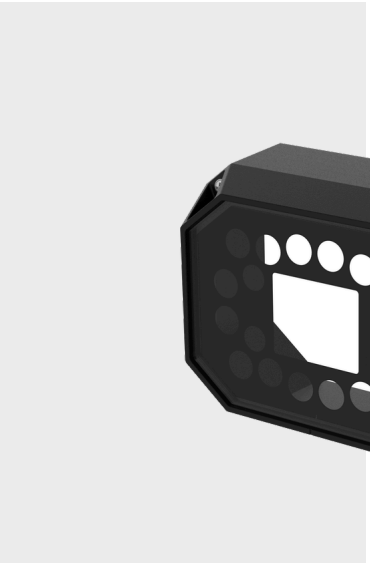

SPF-BCB0

BCR 카메라 Clear 필터 커버

Key Features

- 색상: 검정
- 재질: PC(폴리카보네이트)
- 전면유리: 투명
- 적용모델: TNS-7000M

디자인 및 제품 사양은 별도 공지 없이 변경될 수 있으며, 최종 제품 정보 및 사양은 한화비전 웹사이트 HanwhaVision.com에서 확인하실 수 있습니다.

© Hanwha Vision CO., LTD. All rights reserved.

SPF-BCB0

BCR 카메라 Clear 필터 커버

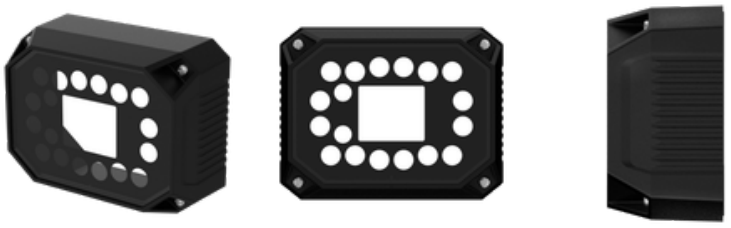

Specifications

외관	
색상	블랙
재질	플라스틱(PC)
커버 글라스 타입	투명
RAL코드	RAL9005
제품 사이즈 / 무게	W101.2mm * H78.2mm * D42mm / 70g
마운트 스크류 크기	Cross recessed head screw, M3
호환 모델	TNS-7000M

디자인 및 제품 사양은 별도 공지 없이 변경될 수 있으며, 최종 제품 정보 및 사양은 한화비전 웹사이트 HanwhaVision.com에서 확인하실 수 있습니다.

© Hanwha Vision CO., LTD. All rights reserved.

SPF-BCB0

BCR 카메라 Clear 필터 커버


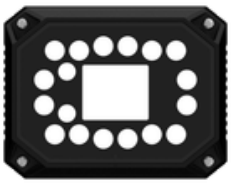


CAD

Unit: mm [inch]

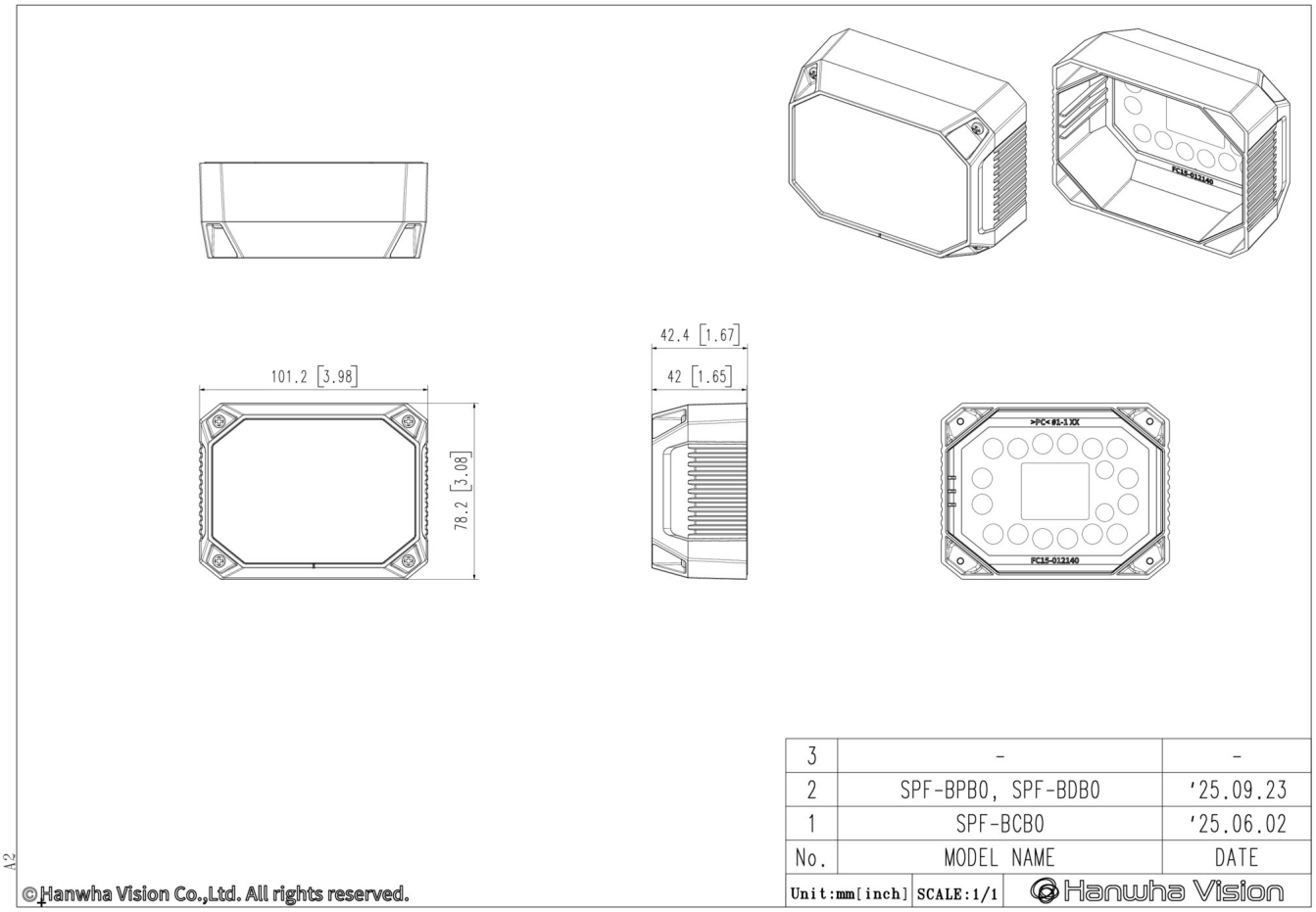

No.	MODEL NAME	DATE
3	-	-
2	SPF-BPB0, SPF-BDB0	'25.09.23
1	SPF-BCB0	'25.06.02

Unit:mm[inch] SCALE:1/1 Hanwha Vision

A2

©Hanwha Vision Co.,Ltd. All rights reserved.

디자인 및 제품 사양은 별도 공지 없이 변경될 수 있으며, 최종 제품 정보 및 사양은 한화비전 웹사이트 HanwhaVision.com에서 확인하실 수 있습니다.

© Hanwha Vision CO., LTD. All rights reserved.