

SPI-BBW0

Modul příslušenství s modrým LED pro objektiv 6 mm

Key Features

- Modul modrého LED pro 3MP BCR kameru, dostupný s objektivem 6mm
- Spotřeba energie: 6,9 W
- Počet LED: 16EA
- IP66/IP67 (kamera a přední kryt musí být sestaveny)
- Provozní teplota / vlhkost: -40°C~+55°C / 0~95% RH
- Podporované produkty: TNS-7000M
- Kompatibilní objektiv: SLM-5M06

Design and specifications are subject to change without notice. The latest product information / specification can be found at HanwhaVision.com
Hanwha Vision is formerly known as Hanwha Techwin.

© Hanwha Vision CO., LTD. All rights reserved.

SPI-BBW0

Modul příslušenství s modrým LED pro objektiv 6 mm


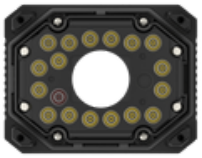


Specifications

Parametry prostředí

Provozní teplota / vlhkost	-40°C~+55°C / 0~95% RH
Skladovací teplota / vlhkost	-40°C ~ +60°C / Less than 95% RH
Certifikace	FCC, UL, CE, KC, IEC 62471 IP66/IP67(camera and front cover must be assembled)

Elektrotechnické parametry

Vstupní napětí	24 VDC ± 10%
Spotřeba energie	6.9 W

Mechanické parametry

Rozměry / hmotnost výrobku	W101.2 x D53.8 x H78.2 / 200g
Podporované výrobky	TNS-7000M

LED

Wavelength	455nm
Množství	16EA
Úhel	FWHM : 60° 10-% : 88°

Design and specifications are subject to change without notice. The latest product information / specification can be found at HanwhaVision.com
Hanwha Vision is formerly known as Hanwha Techwin.

© Hanwha Vision CO., LTD. All rights reserved.

SPI-BBW0

Modul příslušenství s modrým LED pro objektiv 6 mm


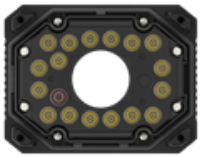


CAD

Unit: mm [inch]

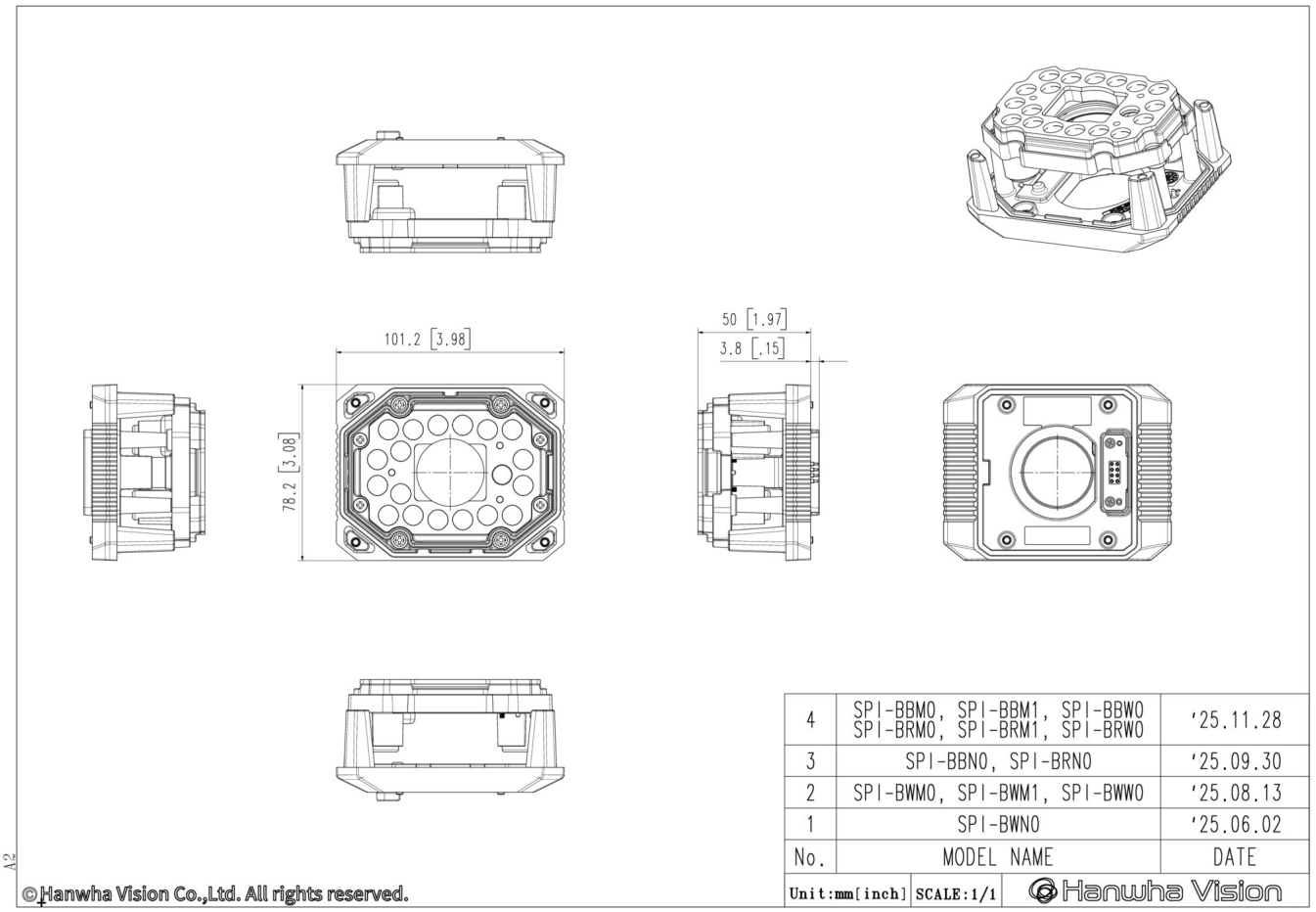

No.	MODEL NAME	DATE
4	SPI-BBM0, SPI-BBM1, SPI-BBW0 SPI-BRM0, SPI-BRM1, SPI-BRW0	'25.11.28
3	SPI-BBN0, SPI-BRN0	'25.09.30
2	SPI-BWM0, SPI-BWM1, SPI-BWW0	'25.08.13
1	SPI-BWN0	'25.06.02

Unit:mm[inch] SCALE:1/1 Hanwha Vision

A2

©Hanwha Vision Co.,Ltd. All rights reserved.

Design and specifications are subject to change without notice. The latest product information / specification can be found at HanwhaVision.com
Hanwha Vision is formerly known as Hanwha Techwin.

© Hanwha Vision CO., LTD. All rights reserved.