

SPI-BRN0

Příslušenství pro červený LED modul pro objektiv 16mm/25mm

Key Features

- Červený LED modul pro 3MP BCR kameru, dostupný s objektivy 16/25mm
- Spotřeba energie: 6,9 W
- Počet LED: 16EA
- IP66/IP67 (kamera a přední kryt musí být sestaveny)
- Provozní teplota / vlhkost: -40°C~+55°C / 0~95% RH
- Podporované produkty: TNS-7000M
- Kompatibilní objektivy: SLM-5M16, SLM-5M25

Design and specifications are subject to change without notice. The latest product information / specification can be found at HanwhaVision.com
Hanwha Vision is formerly known as Hanwha Techwin.

© Hanwha Vision CO., LTD. All rights reserved.

SPI-BRN0

Příslušenství pro červený LED modul pro objektiv 16mm/25mm


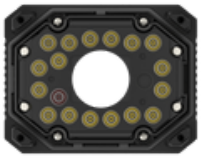


Specifications

Parametry prostředí	
Provozní teplota / vlhkost	-40°C~+55°C / 0~95% RH
Skladovací teplota / vlhkost	-40°C ~ +60°C / Less than 95% RH
Certifikace	FCC, UL, CE, KC, IEC 62471 IP66/IP67(camera and front cover must be assembled)

Elektrotechnické parametry	
Vstupní napětí	24 VDC ± 10%
Spotřeba energie	18 W

Mechanické parametry	
Rozměry / hmotnost výrobku	W101.2 x D53.8 x H78.2 / 200g
Podporované výrobky	TNS-7000M

LED	
Wavelength	617nm
Množství	16EA
Úhel	FWHM : 17° 10-% : 32°

Design and specifications are subject to change without notice. The latest product information / specification can be found at HanwhaVision.com
Hanwha Vision is formerly known as Hanwha Techwin.

© Hanwha Vision CO., LTD. All rights reserved.

SPI-BRN0

Příslušenství pro červený LED modul pro objektiv 16mm/25mm


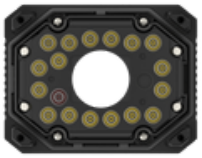


CAD

Unit: mm [inch]

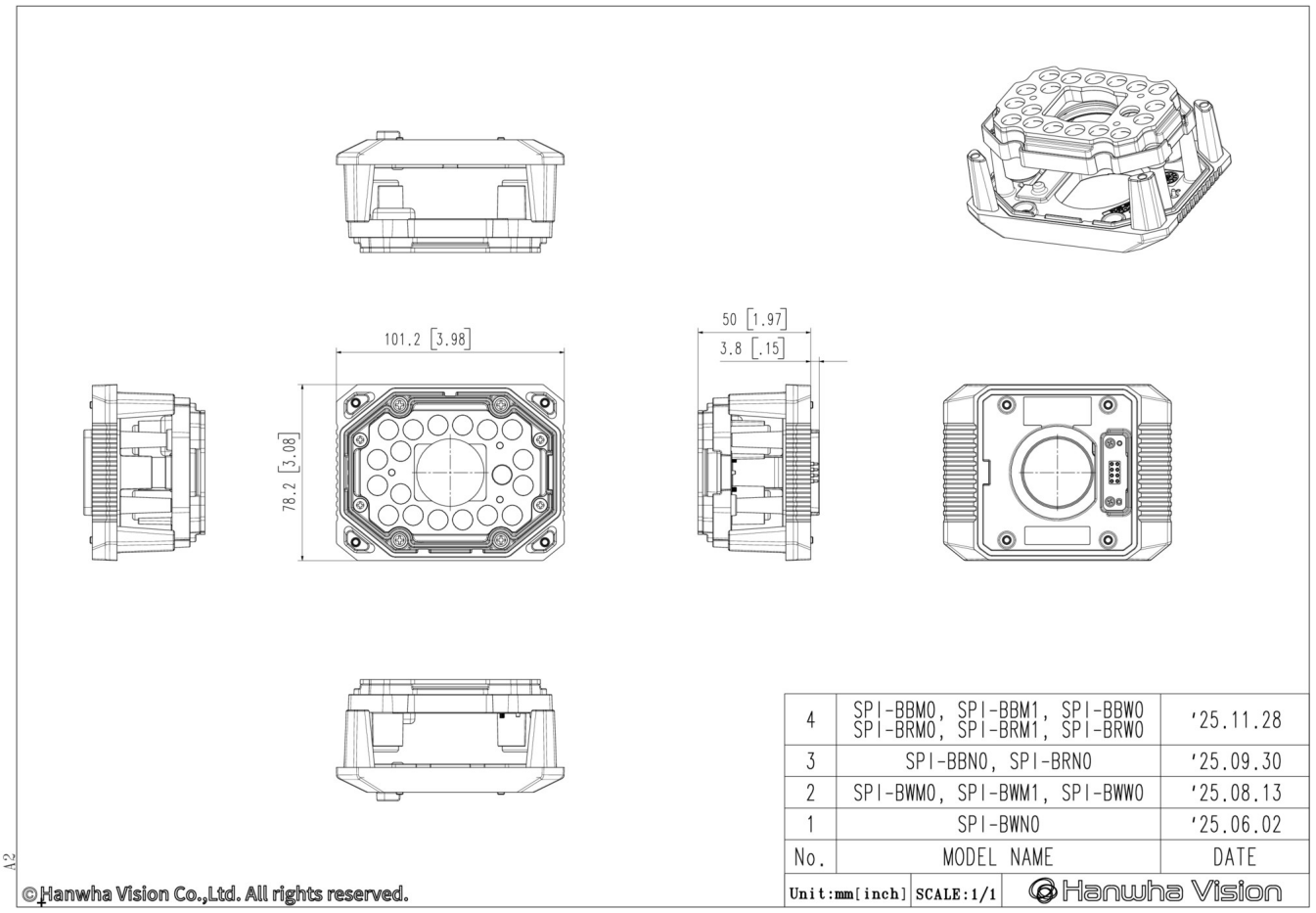

No.	MODEL NAME	DATE
4	SPI-BBM0, SPI-BBM1, SPI-BBW0 SPI-BRM0, SPI-BRM1, SPI-BRW0	'25.11.28
3	SPI-BBN0, SPI-BRN0	'25.09.30
2	SPI-BWM0, SPI-BWM1, SPI-BWW0	'25.08.13
1	SPI-BWN0	'25.06.02

Unit:mm[inch] SCALE:1/1 Hanwha Vision

A2

©Hanwha Vision Co.,Ltd. All rights reserved.

Design and specifications are subject to change without notice. The latest product information / specification can be found at HanwhaVision.com
Hanwha Vision is formerly known as Hanwha Techwin.

© Hanwha Vision CO., LTD. All rights reserved.