

SPI-BWM1

BCR 카메라 LED 모듈

Key Features

- 3MP BCR 카메라용 백색 LED 모듈
- 전력 소비: 6.9 W
- LED 색상: 백색
- LED 수량: 16EA
- IP66/IP67(카메라 및 전면 커버 조립 필요)
- 작동 온도 / 습도: -40˚C~+55˚C / 0~95% RH
- 호환 카메라: TNS-7000M
  호환 렌즈: SLM-5M08

디자인 및 제품 사양은 별도 공지 없이 변경될 수 있으며, 최종 제품 정보 및 사양은 한화비전 웹사이트 HanwhaVision.com에서 확인하실 수 있습니다.

© Hanwha Vision CO., LTD. All rights reserved.

SPI-BWM1

BCR 카메라 LED 모듈



Specifications

동작 환경	
동작 온도 / 습도	-40˚C~+55˚C (TBD) / 0~95% RH
보관 온도 / 습도	-40˚C ~ +60˚C (TBD) / Less than 95% RH
규격 인증	FCC, UL, CE, KC, IEC 62471 IP66/IP67 (camera and front cover must be assembled)
전원	
전원	24 VDC ± 10%
소비 전력	6.9W
외관	
제품 사이즈 / 무게	W101.2mm x D53.8mm x H78.2mm / 200g
호환 모델	TNS-7000M
LED	
색온도	6,500 K ± 10%
수량	16EA
각도	FWHM : 43˚ 10-% : 70˚

디자인 및 제품 사양은 별도 공지 없이 변경될 수 있으며, 최종 제품 정보 및 사양은 한화비전 웹사이트 HanwhaVision.com에서 확인하실 수 있습니다.

© Hanwha Vision CO., LTD. All rights reserved.

SPI-BWM1

BCR 카메라 LED 모듈



CAD

Unit: mm [inch]

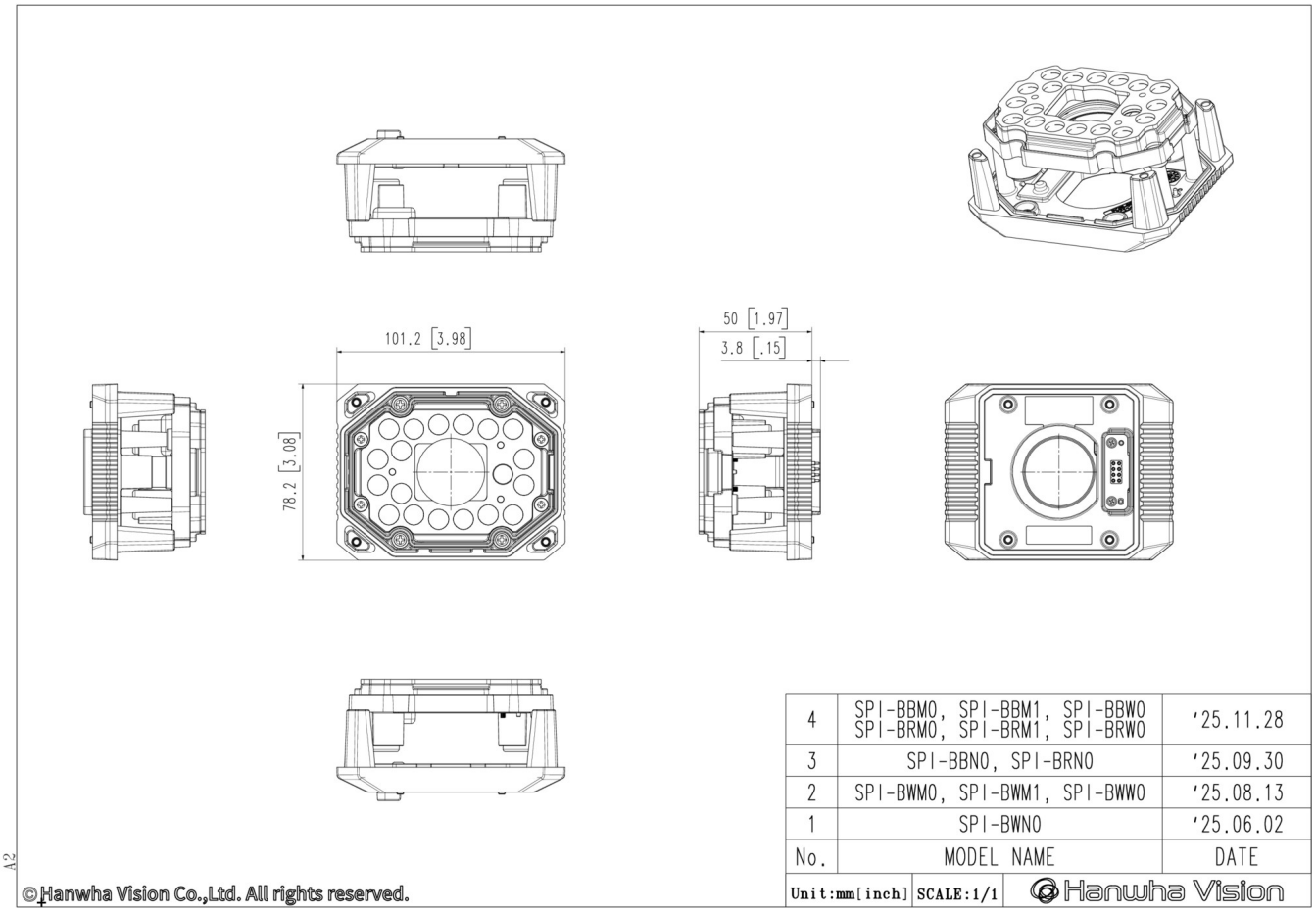

No.	MODEL NAME	DATE
4	SPI-BBM0, SPI-BBM1, SPI-BBW0 SPI-BRM0, SPI-BRM1, SPI-BRW0	'25.11.28
3	SPI-BBN0, SPI-BRN0	'25.09.30
2	SPI-BWM0, SPI-BWM1, SPI-BWW0	'25.08.13
1	SPI-BWN0	'25.06.02

Unit:mm[inch] | SCALE:1/1 | Hanwha Vision

A2

©Hanwha Vision Co.,Ltd. All rights reserved.

디자인 및 제품 사양은 별도 공지 없이 변경될 수 있으며, 최종 제품 정보 및 사양은 한화비전 웹사이트 HanwhaVision.com에서 확인하실 수 있습니다.

© Hanwha Vision CO., LTD. All rights reserved.