

SPI-BWW0

Příslušenství pro bílé LED moduly pro objektiv 6 mm

Key Features

- Modul s bílými LED pro 3MP BCR kameru, dostupný s 6mm objektivem
- Spotřeba energie: 6,9 W
- Barva LED: Bílá
- Počet LED: 16EA
- IP66/IP67 (kamera a přední kryt musí být sestaveny)
- Provozní teplota / vlhkost: -40°C~+55°C / 0~95% RH
- Podporované produkty: TNS-7000M
- Kompatibilní objektiv: SLM-5M06

Design and specifications are subject to change without notice. The latest product information / specification can be found at HanwhaVision.com
Hanwha Vision is formerly known as Hanwha Techwin.

© Hanwha Vision CO., LTD. All rights reserved.

SPI-BWW0

Příslušenství pro bílé LED moduly pro objektiv 6 mm


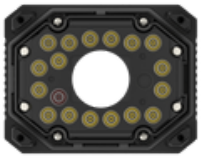


Specifications

Parametry prostředí	
Provozní teplota / vlhkost	-40°C~+55°C (TBD) / 0~95% RH
Skladovací teplota / vlhkost	-40°C ~ +60°C (TBD) / Less than 95% RH
Certifikace	FCC, UL, CE, KC, IEC 62471 IP66/IP67(camera and front cover must be assembled)
Elektrotechnické parametry	
Vstupní napětí	24 VDC ± 10%
Spotřeba energie	6.9W
Mechanické parametry	
Rozměry / hmotnost výrobku	W101.2mm x D53.8mm x H78.2mm / 200g
Podporované výrobky	TNS-7000M
LED	
Teplota barev	6,500 K ± 10%
Množství	16EA
Úhel	FWHM : 60° 10-% : 88

Design and specifications are subject to change without notice. The latest product information / specification can be found at HanwhaVision.com
Hanwha Vision is formerly known as Hanwha Techwin.

© Hanwha Vision CO., LTD. All rights reserved.

SPI-BWW0

Příslušenství pro bílé LED moduly pro objektiv 6 mm


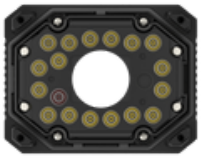


CAD

Unit: mm [inch]

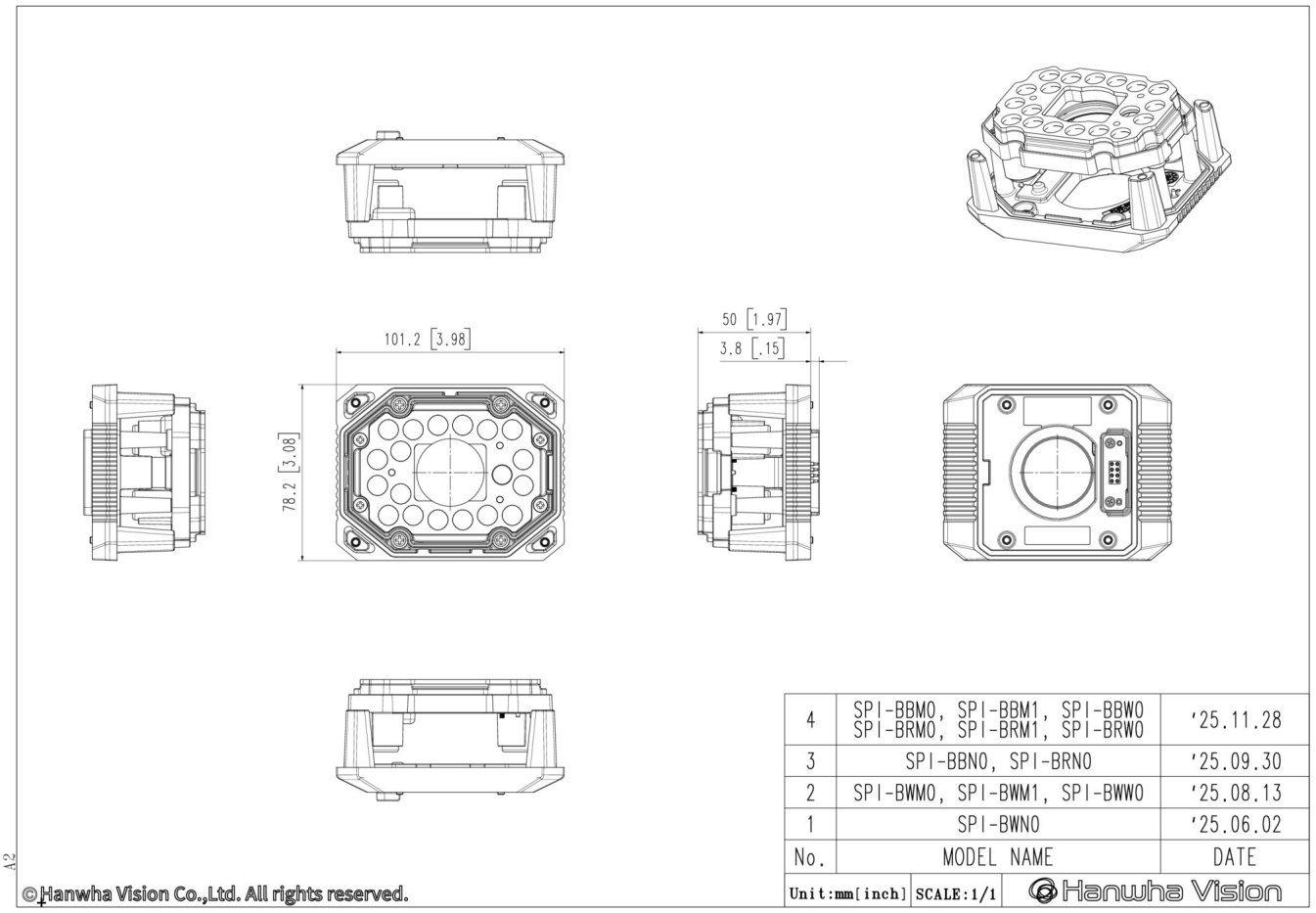

Design and specifications are subject to change without notice. The latest product information / specification can be found at HanwhaVision.com
Hanwha Vision is formerly known as Hanwha Techwin.

© Hanwha Vision CO., LTD. All rights reserved.