

SPI-BWW0

Weißlicht-LED-Module Zubehör für 6mm Objektiv

Key Features

- Weißlicht-LED-Module für 3MP BCR Kamera, verfügbar mit 6mm Objektiv
- Leistungsaufnahme: 6,9 W
- LED-Farbe: Weiß
- Anzahl der LEDs: 16 Stück
- IP66/IP67 (Kamera und Frontabdeckung müssen montiert sein)
- Betriebstemperatur / Luftfeuchtigkeit: -40°C~+55°C / 0~95% RH
- Unterstützte Produkte: TNS-7000M
- Kompatibles Objektiv: SLM-5M06

Design and specifications are subject to change without notice. The latest product information / specification can be found at HanwhaVision.com
Hanwha Vision is formerly known as Hanwha Techwin.

© Hanwha Vision CO., LTD. All rights reserved.

SPI-BWW0

Weißlicht-LED-Module Zubehör für 6mm Objektiv


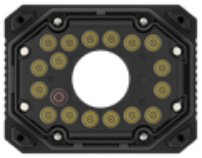


Specifications

Umwelt	
Betriebstemperatur / Luftfeuchtigkeit	-40°C~+55°C (TBD) / 0~95% RH
Lagertemperatur / Luftfeuchtigkeit	-40°C ~ +60°C (TBD) / Less than 95% RH
Zertifizierung	FCC, UL, CE, KC, IEC 62471 IP66/IP67(camera and front cover must be assembled)
Elektrisch	
Eingangsspannung	24 VDC ± 10%
Stromverbrauch	6.9W
Mechanisch	
Produktabmessungen / Gewicht	W101.2mm x D53.8mm x H78.2mm / 200g
Unterstützte Produkte	TNS-7000M
LED	
Farbtemperatur	6,500 K ± 10%
Menge	16EA
Winkel	FWHM : 60° 10-% : 88

Design and specifications are subject to change without notice. The latest product information / specification can be found at HanwhaVision.com
Hanwha Vision is formerly known as Hanwha Techwin.

© Hanwha Vision CO., LTD. All rights reserved.

SPI-BWW0

Weißlicht-LED-Module Zubehör für 6mm Objektiv


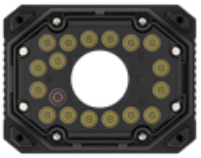


CAD

Unit: mm [inch]

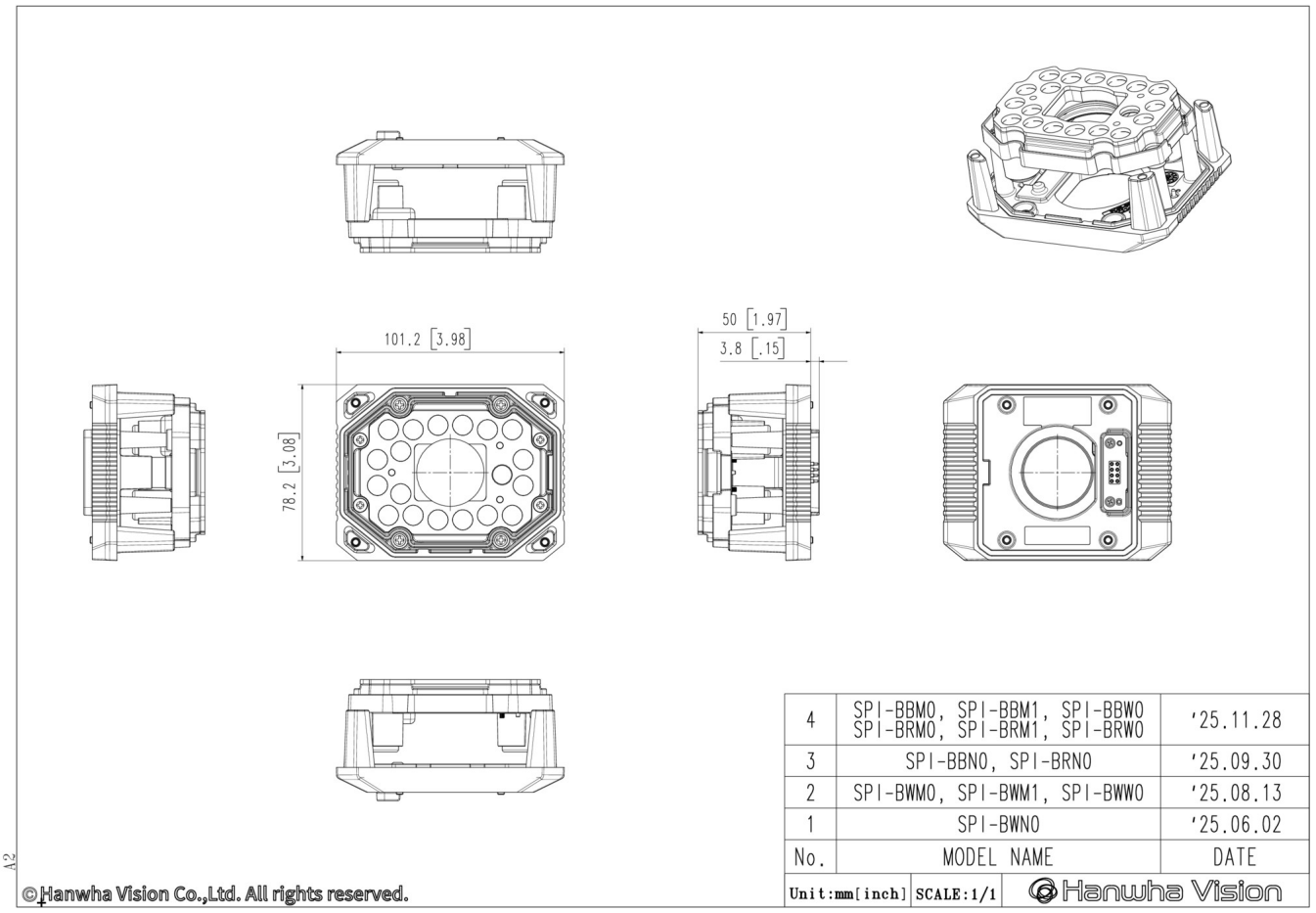

No.	MODEL NAME	DATE
4	SPI-BBM0, SPI-BBM1, SPI-BBW0 SPI-BRM0, SPI-BRM1, SPI-BRW0	'25.11.28
3	SPI-BBN0, SPI-BRN0	'25.09.30
2	SPI-BWM0, SPI-BWM1, SPI-BWW0	'25.08.13
1	SPI-BWN0	'25.06.02

Unit:mm[inch] SCALE:1/1 Hanwha Vision

A2

©Hanwha Vision Co.,Ltd. All rights reserved.

Design and specifications are subject to change without notice. The latest product information / specification can be found at HanwhaVision.com
Hanwha Vision is formerly known as Hanwha Techwin.

© Hanwha Vision CO., LTD. All rights reserved.