네트워크 BOX

TNB-9000

8K Box 카메라

Key Features

- 43.3mm full-frame CMOS 센서
- 최대 15fps@8K, 20fps@24MP, 30fps@15MP, 60fps@4K
- Canon EF mount 렌즈 호환
- AI 기반 지능형 영상 분석 (객체감지/분류, 속성, 베스트샷)
- HDMI 영상 출력(1080p 30fps)
- H.265, WiseStream II 지원
- micro SD 슬롯 (256GB)

디자인 및 제품 사양은 별도 공지 없이 변경될 수 있으며, 최종 제품 정보 및 사양은 한화비전 웹사이트 HanwhaVision.com에서 확인하실 수 있습니다.

© Hanwha Vision CO., LTD. All rights reserved.

TNB-9000

8K Box 카메라

Specifications

영상

촬상 소자	크기	Diagonal 43.3mm Full-frame
	종류	CMOS
해상도		7680x4320, 7360x4128, 6016x4008, 6016x3384, 5472x3648, 4768x3184, 4608x2592, 3840x2160, 1920x1080, 1280x1024, 1280x960, 1280x720, 1024x768, 800x600, 800x448, 720x576, 720x480, 640x480, 640x360
최대 프레임레이트	H.265/H.264	15fps@32MP(8K) (Mode 0) / 20fps@24MP(Mode 1) / 30fps@15MP(Mode 2) / 60fps@8MP(4K) (Mode 3)
최저조도 (Lux)	컬러(1/30초, 30IRE)	0.015
	흑백(1/30초, 30IRE)	0.0015
영상 출력		HDMI

렌즈

포커스 제어	심플 포커스
렌즈 타입	Canon EF mount
마운트 타입	Canon EF mount
옵션 렌즈	Canon 24mm f1.4L Auto-Iris (EF 24mm f/1.4L II USM), Canon 35mm f1.4L Auto-Iris (EF 35mm f/1.4L II USM), Canon 50mm f1.4 Auto-Iris (EF 50mm f/1.4 USM), Canon 85mm f1.2L Auto-Iris (EF 85mm f/1.2L II USM), Canon 100mm f2.0 Auto-Iris (EF 100mm f/2 USM), Canon 70-200mm f2.8L Auto-Iris Vari Focal (EF 70-200mm f/2.8L USM)

카메라 기능

Day & Night		자동(ICR)
역광보정		BLC, DWDR
노이즈 제거		SSNRV
움직임 감지	수량	8개
	형태	8점의 다각형 지원
프라이버시 기능	수량	6개
	형태	직사각형 지원
	색상 / 옵션	회색, 검정, 흰색
Gain Control		낮음, 중간, 높음
화이트발란스		ATW, AWC, 수동, 실내, 실외
전자셔터	모드	최소, 최대, 플리커 방지
	속도 범위	1/5~1/12,000초
디지털 PTZ		지원

디자인 및 제품 사양은 별도 공지 없이 변경될 수 있으며, 최종 제품 정보 및 사양은 한화비전 웹사이트 HanwhaVision.com에서 확인하실 수 있습니다.

© Hanwha Vision CO., LTD. All rights reserved.

카메라 기능

알람 입출력	입/출력	입력 1개, 출력 1개
알람 트리거		지능형 분석, 네트워크 단절, 알람 입력
알람 트리거 발생시 이벤트		파일 전송 및 업로드(이미지): 이메일/FTP, 알림: 이메일, 녹화: 트리거 발생시 SD/SDHC/SDXC 또는 NAS에 녹화,알람 출력, 핸드오버: PTZ 프리셋
오디오 입력		선택가능(마이크 입력/라인 입력)
오디오 출력		라인 출력

지능형 분석

분류 가능한 객체		사람, 얼굴, 차량, 번호판
Attributes	사람	상/하의 색상, 성별, 가방
	차량	타입(car, bus, truck, motorcycle, bicycle), 색상
	얼굴	연령, 성별, 안경
썸네일		BestShot
분석 이벤트	AI엔진 기반	객체 감지, 가상선(지나감/방향), 가상영역(배회/침입/들어감/나감)
	일반	디포커스 감지, 움직임 감지, 템퍼링, 오디오 감지, 음원 분류, 가상영역(나타남/사라짐)

네트워크

이더넷		Metal shielded RJ-45(10/100/1000BASE-T), SFP
비디오 압축		H.265: Main, H.264: Main/High,MJPEG
오디오 압축		G.711 u-law /G.726 선택 가능,G.726(ADPCM) 8KHz,G.711 8KHz, G.726: 16Kbps,24Kbps,32Kbps,40Kbps, AAC-LC: 48Kbps at 16KHz
스마트 압축		수동, WiseStream II
비트레이트 제어		H.265/H.264: CBR 또는 VBR, MJPEG: VBR
스트리밍	유니캐스트	최대 6명
	멀티캐스트	지원
	멀티 스트리밍	최대 3개 프로파일
프로토콜		IPv4, IPv6, TCP/IP, UDP/IP, RTP(UDP), RTP(TCP), RTCP, RTSP, NTP, HTTP, HTTPS, SSL/TLS, DHCP, FTP, SMTP, ICMP, IGMPv2, SNMPv1/v2c/v3(MIB-2), ARP, DNS, DDNS, QoS, UPnP, Bonjour, LLDP
응용 인터페이스	ONVIF	S, G, T
	기타	SUNAPI(HTTP API)

보안

사용자 인증	Digest authentication
네트워크 인증	IEEE 802.1X(EAP-TLS, EAP-LEAP)
암호통신	HTTPS
접근제어	IP 기반 접근제어
데이터 보호	인증정보 암호화
감사(audit)	Access / System / Event 로그 기록관리

© Hanwha Vision CO., LTD. All rights reserved.

보안

Device ID		기기인증서(Hanwha Vision Root CA)

일반

메모리	RAM	4GB
	Flash	512MB
Edge Storage	Micro SD/SDHC/SDXC	최대 256GB 1슬롯

동작 환경 및 전원

동작 조건	온도	0˚C~+45˚C
	습도	0~90% RH(non-condensing)
보관 조건	온도	-40˚C~+65˚C
	습도	0~90% RH(non-condensing)
전원		HPoE(IEEE802.3bt, Class5), 12VDC
소비 전력	PoE	Max 30W, typical 20W
	12VDC	Max 26W, typical 18W

외관

색상	블랙
재질	알루미늄
제품 치수	120(W)x118.1(H)x179(D)mm
제품 무게	2,100g(4.55lb)

디자인 및 제품 사양은 별도 공지 없이 변경될 수 있으며, 최종 제품 정보 및 사양은 한화비전 웹사이트 HanwhaVision.com에서 확인하실 수 있습니다.

© Hanwha Vision CO., LTD. All rights reserved.

TNB-9000

8K Box 카메라

CAD

Unit: mm [inch]

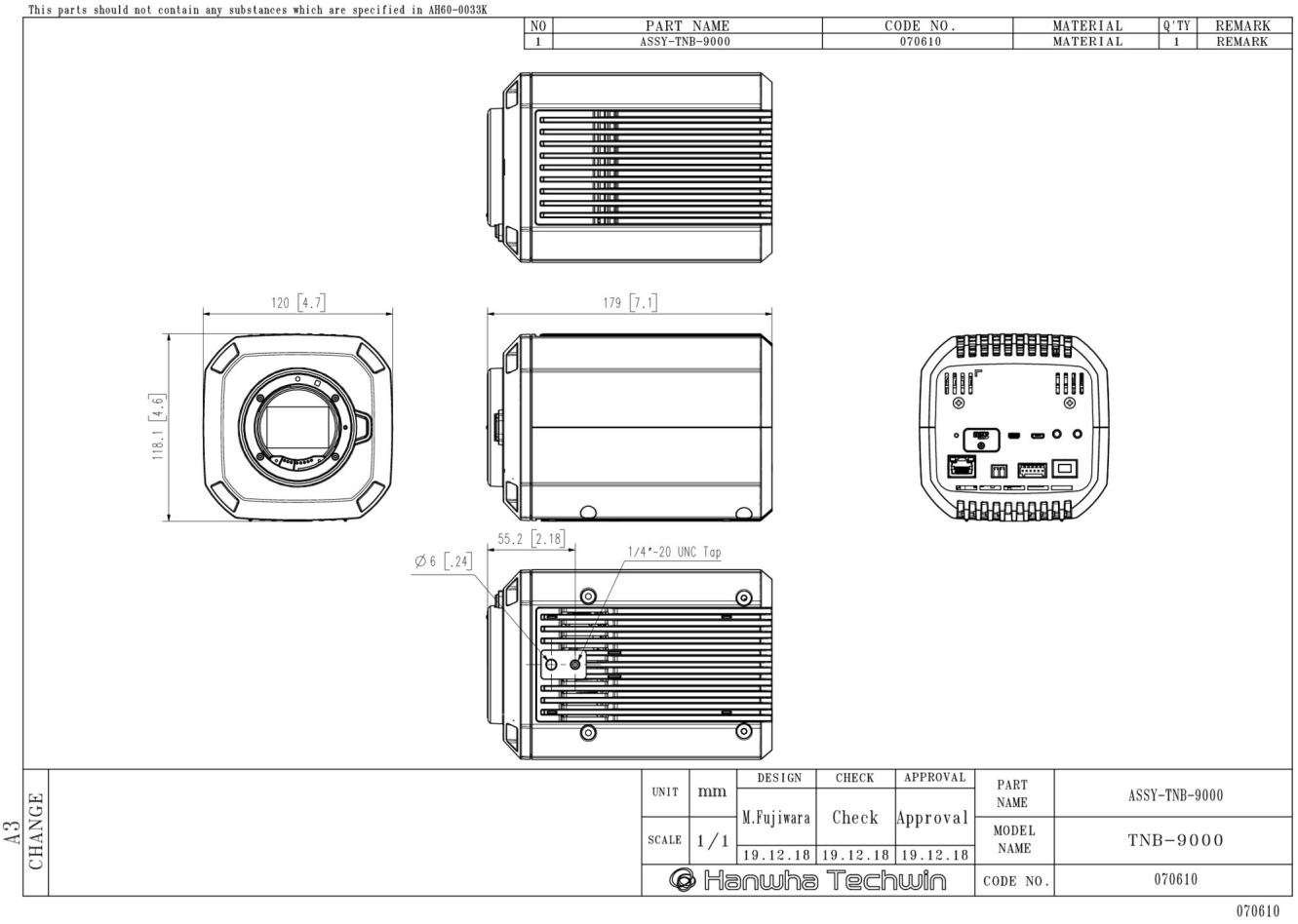

© Hanwha Vision CO., LTD. All rights reserved.

호환 제품

SHB-9000H

디자인 및 제품 사양은 별도 공지 없이 변경될 수 있으며, 최종 제품 정보 및 사양은 한화비전 웹사이트 HanwhaVision.com에서 확인하실 수 있습니다.

© Hanwha Vision CO., LTD. All rights reserved.