

Network Thermal

TNM-C2712TDR

Caméra thermique bi-spectre pour détection précoce d'incendie

Key Features

- QVGA Résolution thermique
- 3MP Résolution visible
- -10°C~450°C Détection de température
- Early Fire Detection Flame, Temperature
- Champ de vision angulaire : Thermique H : 95° / V : 69° / D : 119° & Visible H : 100° / V : 73° / D : 129°
- Détection précoce d'incendie (événements d'analyse basés sur le moteur AI)
- Plage de détection de température (-10°C~450°C), détection de différence de température
- IP66/IP67, IK09 (sauf lentilles à l'avant)
- PoE : Max 10,8W, typique 6,2W

Design and specifications are subject to change without notice. The latest product information / specification can be found at HanwhaVision.com
Hanwha Vision is formerly known as Hanwha Techwin.

© Hanwha Vision CO., LTD. All rights reserved.

TNM-C2712TDR

Caméra thermique bi-spectre pour détection précoce d'incendie



Specifications

Vidéo		Ch 1	Ch 2
Capteur	Taille	1/2,8"	
	Type	CMOS	Microbolomètre non refroidi (160x120)
Résolution		2048x1536, 1920x1080, 1280x960, 1280x720, 800x600, 800x448, 720x576, 720x480, 640x480, 640x360, 320x240	640x480, 320x240
Max. Fréquence d'images	H.265/H.264	30 ips/25 ips (60 Hz/50 Hz)	8 ips
	MJPEG	5 ips	
Plage spectrale			8~14 µm
Résolution thermique de mesure (NETD)			≤50 mK
Dimensions des pixels			12 µm
Éclairage Illumination (Lux)	Couleur (1/30 s, 30 IRE)	0.06	
	N&B (1/30 s, 30 IRE)	0.06	

Objectif			
Distance focale (mm)		3.06	1.2
Rapport d'ouverture maximal (nombre F)	Grand angle	F1.6	F1.1
Champ de vision angulaire	Horizontal	100	95
	Vertical	73	69
	Diagonale	129	119
Éclairage des objets :		1.1m(3.6ft)	0.15m(0.49ft)
Commande de mise au point		Fixe	

Panoramique / Inclinaison / Rotation		
Plage d'orientation panoramique / inclinaison / rotation	Panoramique	0°~360°
	Inclinaison	0°~70°
	Rotation	0°~360°

Opérationnel		
Jour / Nuit	Auto (électronique)	
Compensation de contre-jour	BLC, WDR, SSDR	

Design and specifications are subject to change without notice. The latest product information / specification can be found at HanwhaVision.com
Hanwha Vision is formerly known as Hanwha Techwin.

© Hanwha Vision CO., LTD. All rights reserved.

Opérationnel

Large plage dynamique (dB)		120	
Réduction de bruit numérique		SSNR V	
Détection de mouvement	Quantité	8	
	Forme	Zones polygonales à 8 points	
Masquage de zones privatives	Quantité	6	
	Forme	Zones rectangulaires	
	Couleur/Option	Gris, Noir, Blanc	
Contrôle du gain		Faible, Moyen, Élevé	
Balance des blancs		ATW, AWC, Manuel, Intérieur, Extérieur	
LDC		Pris en charge	
Obturateur électronique	Mode	Minimum, Maximum, Anti-scintillement	
	Plage de vitesse	1/5~1/12 000 s	
Rotation de la vidéo		Retournement, Miroir	
Interface d'alarme	Entrée/Sortie	1 entrée, 1 sortie	
Déclencheurs d'alarme		Analyse vidéo, Déconnexion réseau, Entrée alarme, Abonnement MQTT	
Événements d'alarme lors du déclenchement d'une alarme		Téléchargement d'image : courriel/FTP, Notification : courriel, Enregistrement : Sur SD/SDHC/SDXC ou NAS à détection d'un événement,Sortie alarme, Transfert : Préréglage PTZ,envoi de message via HTTP/HTTPS/TCP,Lecture de clip audio, MQTT : publication,Alerte lumineuse	
Entrée audio		Sélectionnable (entrée micro/entrée ligne)	
Sortie audio		Sortie ligne	
Palettes de couleurs			Whitehot, Sépia, Rouge, Personnalisé

Radiométrie

Plage de détection de température			Etroite : -10°C à 140°C, large : -10°C à 450°C
Précision de la température			Étroit : Supérieur à ±5 °C ou 5 %, Large : Supérieur à ±10 °C ou 10 %
Zones ROI de détection de température	Quantité		2ea
	Forme / Option		Rectangulaire
Lecture de température ponctuelle			Pris en charge
Surveillance de condition ROI			Au-dessus, En dessous, Augmentation, Diminution

Design and specifications are subject to change without notice. The latest product information / specification can be found at HanwhaVision.com
Hanwha Vision is formerly known as Hanwha Techwin.

© Hanwha Vision CO., LTD. All rights reserved.

Réseau

Ethernet		RJ-45 blindé (10/100BASE-T)
Compression vidéo		H.265/H.264 : Main/High, MJPEG
Compression audio		G.711 u-law/G.726 sélectionnable,G.726 (ADPCM) 8kHz,G.711 8kHz, G.726 : 16kbps,24kbps,32kbps,40kbps, AAC-LC : 48 kbps à 16 kHz
Codec intelligent		WiseStream II
Contrôle du débit		H.265/H.264 : CBR ou VBR, MJPEG : VBR
Flux	Unicast	Jusqu'à 6 utilisateurs
	Multicast	Pris en charge
	Diffusion multiple	Jusqu'à 3 profils
Protocole		IPv4, IPv6, TCP/IP, UDP/IP, RTP(UDP), RTP(TCP), RTCP, RTSP, NTP, HTTP, HTTPS, SSL/TLS, DHCP, FTP, SMTP, ICMP, IGMP, SNMPv1/v2c/v3(MIB-2), ARP, DNS, DDNS, QoS, UPnP, Bonjour, LLDP, CDP, SRTP(TCP, UDP Unicast), MQTT
Interface de programmation d'applications	ONVIF	S, T, M
	Autres	SUNAPI (API HTTP), Hanwha Vision Open Platform

Sécurité

Protection OS/Firmware	Firmware chiffré, Démarrage sécurisé, Firmware signé
Authentification utilisateur	Authentification Digest, Prévention des attaques par force brute
Authentification réseau	IEEE 802.1X(EAP-TLS, EAP-LEAP, EAP-PEAP, MSCHAPv2)
Communication sécurisée	HTTPS, WSS (WebSocket sécurisé), SRTP
Contrôle d'accès	Contrôle d'accès basé sur l'adresse IP
Protection des données	Identifiants de chiffrement
Audit	Gestion des journaux d'accès/système/événements
ID de l'appareil	Certificat de l'appareil (Hanwha Vision Root CA)
Stockage sécurisé	Chiffrement partition SDcard (AES-256)

Général

Mémoire	Mémoire vive	2 Go
	Flash	512 MB
Stockage local	Micro SD/SDHC/SDXC	Max. 512 Go x 1 emplacement

Environnement et électricité

Conditions de fonctionnement	Température	-30°C~+55°C(-22°F~+131°F)
	Humidité	0-95 % HR (sans condensation)
	Autres	Le démarrage doit s'effectuer à une température supérieure à -10°C
Conditions de stockage	Température	-40°C~+60°C(-40°F~+140°F)
	Humidité	0-95 % HR (sans condensation)

Design and specifications are subject to change without notice. The latest product information / specification can be found at HanwhaVision.com
Hanwha Vision is formerly known as Hanwha Techwin.

© Hanwha Vision CO., LTD. All rights reserved.

Environnement et électricité

Tension d'entrée		PoE (IEEE802.3af, classe 3)
Consommation électrique	PoE	Max 10.8W, typical 6.2W

Mécanique

Couleur	Blanc
Matériau	Aluminium
Code RAL	RAL9003
Dimensions du produit	Ø110x97mm(ø4.33x3.82")
Poids du produit	650g(1.43lb)
Boîtier de raccordement compatible	Simple

Certifications et normes

EMC	FCC-47 CFR Section 15 Sous-section B Classe A, ICES-3(A)/NMB-3(A), CE/UKCA - EN55032 Class A, EN 50130-4, EN 61000-3-2, EN 61000-3-3, VCCI CISPR 32 Class A, RCM AS-NZS CISPR 32 Classe A, KS C 9832 Classe A, KS C 9835
Sécurité	UL 62368-1, CAN/CSA C22.2 NO. 62368-1, IEC 62471
Environnement	IEC/EN 63000, IEC 60529 IP66, IEC 60529 IP67, IEC 62262 IK09

DORI (norme EN62676-4)

Détection (25 PPM/ 8 PPF)	Grand angle	34.4m(112.8ft)	
Observation (63 PPM/ 19 PPF)	Grand angle	13.7m(44.9ft)	
Reconnaissance (125 PPM/ 38 PPF)	Grand angle	6.9m(22.6ft)	
Identification (250 PPM/ 76 PPF)	Grand angle	3.4m(11.1ft)	

Plage de détection thermique

Détection de température		7m(22.96ft)
Détection précoce d'incendie		7m(22.96ft)

Design and specifications are subject to change without notice. The latest product information / specification can be found at HanwhaVision.com
Hanwha Vision is formerly known as Hanwha Techwin.

© Hanwha Vision CO., LTD. All rights reserved.

TNM-C2712TDR

Caméra thermique bi-spectre pour détection précoce d'incendie



CAD

Unit: mm [inch]

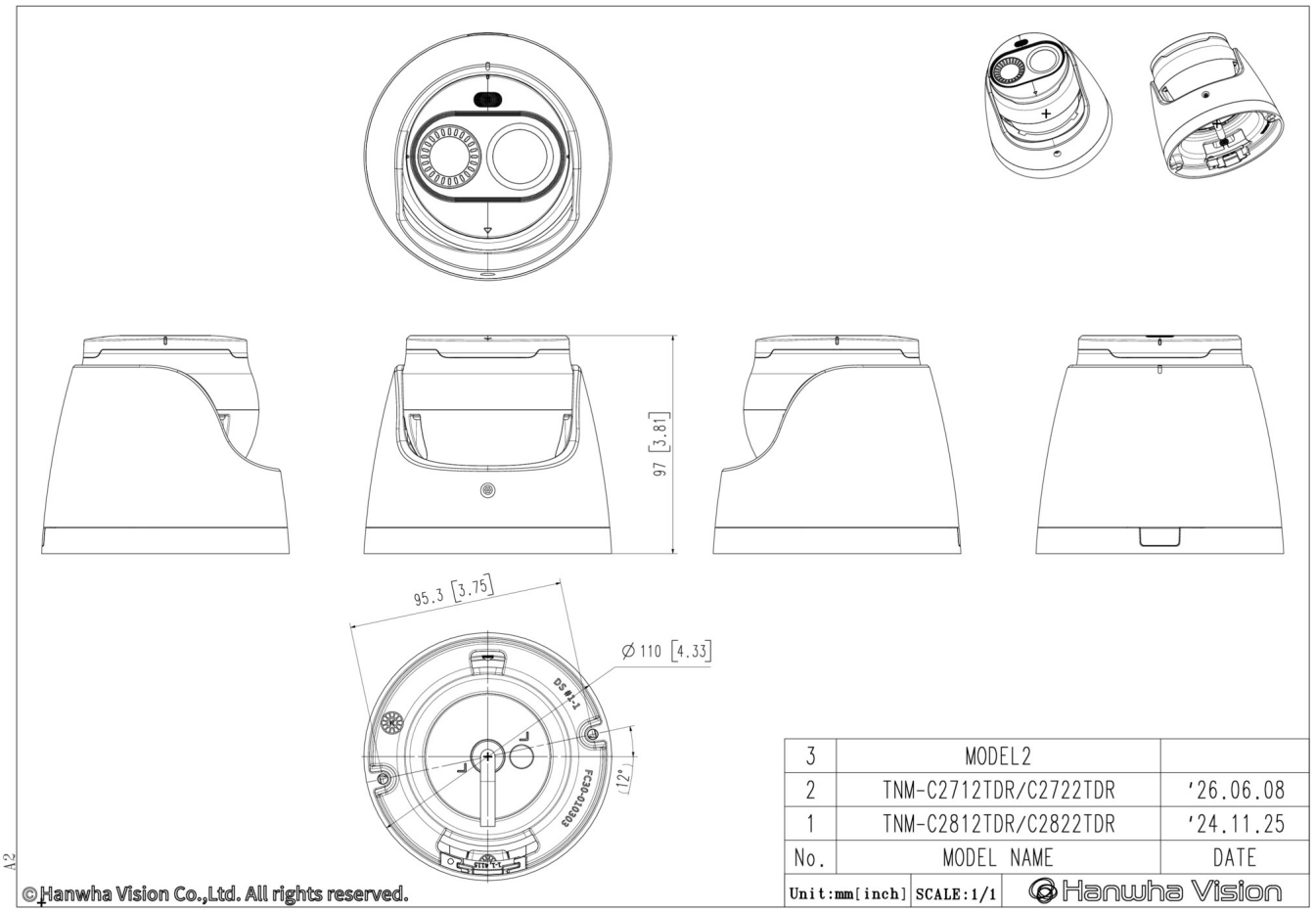

Design and specifications are subject to change without notice. The latest product information / specification can be found at HanwhaVision.com
Hanwha Vision is formerly known as Hanwha Techwin.

© Hanwha Vision CO., LTD. All rights reserved.