

Network

TNO-6321E

2MP Explosion-proof Camera

Key Features

- Max. 2MP (1920 x 1080) resolution
- H: 61.8(Wide)~2.19(Tele) / V: 36.2(Wide)~1.24(Tele) field of view
- Colour: 0.05Lux (1/30sec, F1.6), B/W: 0.005 Lux (1/30sec, F1.6)
- H.264, H.265, MJPEG codec, WiseStream II
- Day & Night (ICR), WDR (120dB)
- Face detection, Tampering, Virtual line support
- Explosion-proof certificate : CE2460, EX II 2 GD, Ex d IIC T6 Gb
- IP67 Ex tb IIIC T80°C Db
- Stainless 316L, Built-in Wiper
- IP67, IK10

Design and specifications are subject to change without notice. The latest product information / specification can be found at HanwhaVision.com
Hanwha Vision is formerly known as Hanwha Techwin.

© Hanwha Vision CO., LTD. All rights reserved.

TNO-6321E

2MP Explosion-proof Camera



Specifications

Video

Zobrazovací zařízení	Rozměry	1/2.8"
	Typ	CMOS
Rozlišení		1920x1080, 1280x1024, 1280x960, 1280x720, 1024x768, 800x600, 800x448, 720x576, 720x480, 640x480, 640x360, 320x240
Max. snímková frekvence	H.265/H.264	60fps/50fps(60Hz/50Hz)
	MJPEG	30fps
Min. osvětlení (lux)	Barva (1/30 s, 30 IRE)	0.05
	Č/B (1/30 s, 30 IRE)	0.005

Objektiv

Ohnisková vzdálenost (mm)		4.44~142.6
Poměr přiblížení a oddálení	Optický	32x
Max. poměr clony (číslo F)	Širokoúhlý	1.6
	Teleobjektiv	4.4
Úhel zorného pole	Horizontální	61.8°~2.19°
	Vertikální	36.2°~1.24°
Min. vzdálenost objektu		1.5m(4.92ft)
Řízení zaostření		Oneshot AF
Typ objektivu		DC auto iris

Otáčení / naklápění / rotace

Rozsah otáčení / naklápění / rotace	Naklápění	35º~90º

Provozní parametry

Ukazatel směru	Support
Den a noc	Auto(ICR)
Kompenzace podsvícení	BLC, HLC, WDR, SSDR
Široký dynamický rozsah (dB)	120
Digitální redukce šumu	SSNR V

Design and specifications are subject to change without notice. The latest product information / specification can be found at HanwhaVision.com
Hanwha Vision is formerly known as Hanwha Techwin.

© Hanwha Vision CO., LTD. All rights reserved.

Provozní parametry

Digitální stabilizace obrazu		Support
Odmlžování		Support
Detekce pohybu	Množství	8ea
	Tvar	8point Polygonal zones
Řízení zesílení		Low, Middle, High
Vyvážení bílé		ATW, AWC, Manual, Indoor, Outdoor
Elektronická závěrka	Režim	Minimum, Maximum, Anti flicker
	Rozsah rychlostí	1~1/12,000sec
Alarmové rozhraní	Vstup/výstup	Input 1ea, Output 1ea
Spouštěče alarmu		Analytics, Network disconnect, Alarm input
Alarmové události při spuštění alarmu		File upload(image): e-mail/FTP, Notification: e-mail,Alarm output,NAS recording at event triggers, Handover: Zoom preset
Audio vstup		Selectable(mic in/line in)
Audio výstup		Line out
Typ světla		IR LED
Délka viditelná v infračerveném pásmu	IR	70m(229.66ft)
Vlnová délka IR		850nm
Odstraňování vody		Support(with Wiper)

Analytika

Analytické události	Normální	Defocus detection, Motion detection, Tampering, Fog detection, Face detection, Audio detection, Virtual area(Lotering, Intrusion, Enter/Exit, Appear/Disappear), Virtual line(Crossing, Direction)

Síť

Ethernet		RJ-45(10/100BASE-T)
Komprese videa		H.265/H.264: Main/Baseline/High, MJPEG
Komprese audia		G.711 u-law /G.726 selectable,G.726(ADPCM) 8kHz,G.711 8kHz, G.726: 16kbps,24kbps,32kbps,40kbps, AAC-LC: 48kbps at 16kHz
Smart Codec		Manual, WiseStream II
Řízení datového toku		H.265/H.264: CBR or VBR, MJPEG: VBR
Streamování	Unicast	Up to 20 users
	Multicast	Support
	Vícenásobné streamování	Up to 10 profiles
Protokol		IPv4, IPv6, TCP/IP, UDP/IP, RTP(UDP), RTP(TCP), RTCP, RTSP, NTP, HTTP, HTTPS, SSL/TLS, DHCP, FTP, SMTP, ICMP, IGMP, SNMPv1/v2c/v3(MIB-2), ARP, DNS, DDNS, QoS, UPnP, Bonjour, PIM-SM

Design and specifications are subject to change without notice. The latest product information / specification can be found at HanwhaVision.com
Hanwha Vision is formerly known as Hanwha Techwin.

© Hanwha Vision CO., LTD. All rights reserved.

Síť

Rozhraní pro programování aplikací	OVNIF	S, G, T
	Jiné	SUNAPI(HTTP API), Hanwha Vision Open Platform

Zabezpečení

Ochrana OS / firmwaru	Encrypted firmware
Ověřování uživatelů	Digest authentication
Ověřování sítě	IEEE 802.1X(EAP-TLS, EAP-LEAP)
Zabezpečená komunikace	HTTPS
Kontrola přístupu	IP-based access control
Kontrola	Access / System / Event Log management

Obecné parametry

Paměť	RAM	1GB
	Flash	256MB

Parametry prostředí a elektrotechnické parametry

Provozní podmínky	Teplota	IR Off: -40°C~+60°C(-40°F~+140°F), IR On: -40°C~+55°C(-40°F~+131°F)
	Vlhkost	0~95% RH(non-condensing)
Skladovací podmínky	Teplota	-30°C~+60°C(-22°F~+140°F)
	Vlhkost	0~95% RH(non-condensing)
Vstupní napětí		24VAC
Spotřeba energie	24 VAC	Max. 45W

Mechanické parametry

Barva	Silver
Materiál	Stainless(STS316L)
Rozměry výrobku	175(W)x242.5(H)x320(D)mm(6.89x9.59x12.59")
Hmotnost výrobku	11.5kg(25.35lb)

Certifikace a normy

Prostředí	IEC 60529 IP67, IEC 62262 IK10, ATEX II 2 G Ex db op is IIC T6 Gb, II 2 D Ex tb op is IIIC T85°C Db, IECEX Ex db op is IIC T6 Gb, Ex tb op is IIIC T85°C Db, KCs

Design and specifications are subject to change without notice. The latest product information / specification can be found at HanwhaVision.com
Hanwha Vision is formerly known as Hanwha Techwin.

© Hanwha Vision CO., LTD. All rights reserved.

TNO-6321E

2MP Explosion-proof Camera





CAD

Unit: mm [inch]

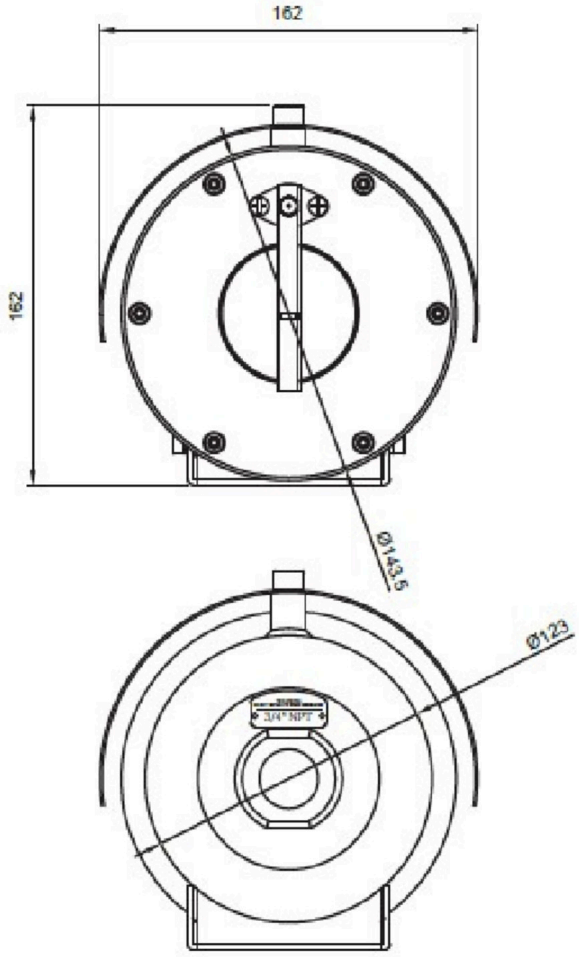

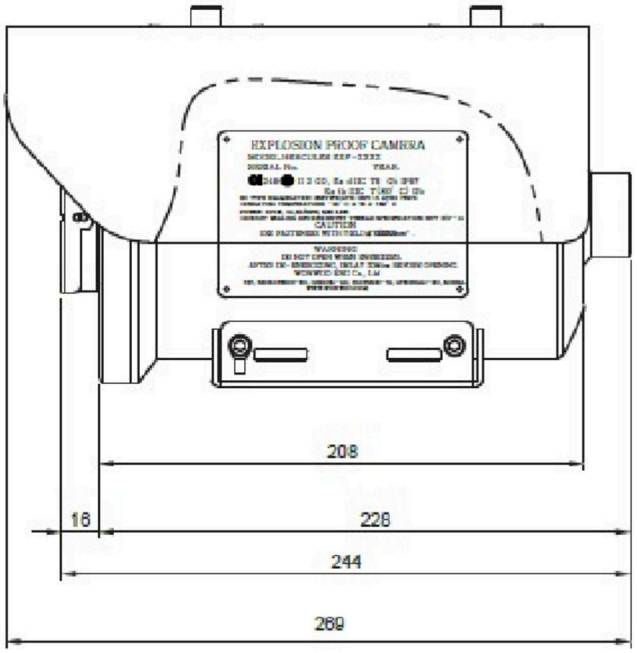

Design and specifications are subject to change without notice. The latest product information / specification can be found at HanwhaVision.com
Hanwha Vision is formerly known as Hanwha Techwin.

© Hanwha Vision CO., LTD. All rights reserved.