

Network

TNO-6321E

Explosionsgeschützte 2MP-Kamera

Key Features

- Max. 2 MP (1920 x 1080) Auflösung
- H: 61,8 (Weitwinkel) ~ 2,19 (Tele) / V: 36,2 (Weitwinkel) ~ 1,24 (Tele) Kamerablickwinkel
- Farbe: 0,05 Lux (1/30 Sek., F1,6) , S/W : 0,005 Lux (1/30 Sek., F1,6)
- H.264-, H.265-, MJPEG-Komprimierung, WiseStream II
- Tag & Nacht (ICR), WDR (120 dB)
- Gesichtserkennung, Manipulation, virtuelle Linie unterstützt
- Explosionsschutz-Zertifikat: CE2460 , EX II 2 GD , Ex d IIC T6 Gb IP67 Ex tb IIIC T80°C Db
- Edelstahl 316L, integrierter Scheibenwischer
- IP67, IK10

Design and specifications are subject to change without notice. The latest product information / specification can be found at HanwhaVision.com
Hanwha Vision is formerly known as Hanwha Techwin.

© Hanwha Vision CO., LTD. All rights reserved.

TNO-6321E

Explosionsgeschützte 2MP-Kamera





Specifications

Video

Bildgebungsgerät	Größe	1/2.8"
	Typ	CMOS
Auflösung		1920x1080, 1280x1024, 1280x960, 1280x720, 1024x768, 800x600, 800x448, 720x576, 720x480, 640x480, 640x360, 320x240
Max. Framerate	H.265/H.264	60fps/50fps(60Hz/50Hz)
	MJPEG	30fps
Min. Beleuchtung (Lux)	Farbe (1/30 Sekunde, 30 IRE)	0.05
	S/W (1/30 Sekunde, 30 IRE)	0.005

Linse

Brennweite (mm)		4.44~142.6
Zoom-Verhältnis	Optisch	32x
Max. Öffnungsverhältnis (F-Zahl)	Weit	1.6
	Tele	4.4
Winkel-Sichtfeld	Horizontal	61.8°~2.19°
	Vertikal	36.2°~1.24°
Min. Objektabstand		1.5m(4.92ft)
Fokussteuerung		Oneshot AF
Linsentyp		DC auto iris

Schwenken / Neigen / Drehen

Schwenk- / Neigungs- / Drehbereich	Neigen	35º~90º

Operativ

Richtungsanzeiger	Support
Tag & Nacht	Auto(ICR)
Hintergrundbeleuchtungskompensation	BLC, HLC, WDR, SSDR
Großer Dynamikbereich (dB)	120
Digitale Rauschunterdrückung	SSNR V

Design and specifications are subject to change without notice. The latest product information / specification can be found at HanwhaVision.com
Hanwha Vision is formerly known as Hanwha Techwin.

© Hanwha Vision CO., LTD. All rights reserved.

Operativ

Digitale Bildstabilisierung		Support
Entnebeln		Support
Bewegungserkennung	Menge	8ea
	Form	8point Polygonal zones
Verstärkung		Low, Middle, High
Weißabgleich		ATW, AWC, Manual, Indoor, Outdoor
Elektronischer Verschluss	Modus	Minimum, Maximum, Anti flicker
	Geschwindigkeitsbereich	1~1/12,000sec
Alarmschnittstelle	Eingang/Ausgang	Input 1ea, Output 1ea
Alarmauslöser		Analytics, Network disconnect, Alarm input
Alarmereignisse beim Auftreten eines Alarmauslösers		File upload(image): e-mail/FTP, Notification: e-mail,Alarm output,NAS recording at event triggers, Handover: Zoom preset
Audioeingang		Selectable(mic in/line in)
Audioausgang		Line out
Lichttyp		IR LED
Licht sichtbare Länge	IR	70m(229.66ft)
IR-Wellenlänge		850nm
Wasserentfernung		Support(with Wiper)

Analysen

Analyseereignisse	Normal	Defocus detection, Motion detection, Tampering, Fog detection, Face detection, Audio detection, Virtual area(Lotering, Intrusion, Enter/Exit, Appear/Disappear), Virtual line(Crossing, Direction)

Netzwerk

Ethernet		RJ-45(10/100BASE-T)
Videokomprimierung		H.265/H.264: Main/Baseline/High, MJPEG
Audiokomprimierung		G.711 u-law /G.726 selectable,G.726(ADPCM) 8kHz,G.711 8kHz, G.726: 16kbps,24kbps,32kbps,40kbps, AAC-LC: 48kbps at 16kHz
Intelligenter Codec		Manual, WiseStream II
Bitratenkontrolle		H.265/H.264: CBR or VBR, MJPEG: VBR
Streaming	Unicast	Up to 20 users
	Multicast	Support
	Mehrfach-Streaming	Up to 10 profiles
Protokoll		IPv4, IPv6, TCP/IP, UDP/IP, RTP(UDP), RTP(TCP), RTCP, RTSP, NTP, HTTP, HTTPS, SSL/TLS, DHCP, FTP, SMTP, ICMP, IGMP, SNMPv1/v2c/v3(MIB-2), ARP, DNS, DDNS, QoS, UPnP, Bonjour, PIM-SM

Design and specifications are subject to change without notice. The latest product information / specification can be found at HanwhaVision.com
Hanwha Vision is formerly known as Hanwha Techwin.

© Hanwha Vision CO., LTD. All rights reserved.

Netzwerk

Anwendungsprogrammierschnittstelle	ONVIF	S, G, T
	Andere	SUNAPI(HTTP API), Hanwha Vision Open Platform

Sicherheit

Betriebssystem- / Firmware-Schutz	Encrypted firmware
Benutzerauthentifizierung	Digest authentication
Netzwerkauthentifizierung	IEEE 802.1X(EAP-TLS, EAP-LEAP)
Sichere Kommunikation	HTTPS
Zugangskontrolle	IP-based access control
Audit	Access / System / Event Log management

Allgemein

Speicher	RAM	1GB
	Flash	256MB

Umwelt & Elektrik

Betriebsbedingung	Temperatur	IR Off: -40°C~+60°C(-40°F~+140°F), IR On: -40°C~+55°C(-40°F~+131°F)
	Luftfeuchtigkeit	0~95% RH(non-condensing)
Lagerbedingung	Temperatur	-30°C~+60°C(-22°F~+140°F)
	Luftfeuchtigkeit	0~95% RH(non-condensing)
Eingangsspannung		24VAC
Stromverbrauch	24 VAC	Max. 45W

Mechanisch

Farbe	Silver
Material	Stainless(STS316L)
Produktabmessungen	175(W)x242.5(H)x320(D)mm(6.89x9.59x12.59")
Produktgewicht	11.5kg(25.35lb)

Zertifizierungen & Standards

Umwelt	IEC 60529 IP67, IEC 62262 IK10, ATEX II 2 G Ex db op is IIC T6 Gb, II 2 D Ex tb op is IIIC T85°C Db, IECEX Ex db op is IIC T6 Gb, Ex tb op is IIIC T85°C Db, KCs

Design and specifications are subject to change without notice. The latest product information / specification can be found at HanwhaVision.com
Hanwha Vision is formerly known as Hanwha Techwin.

© Hanwha Vision CO., LTD. All rights reserved.

TNO-6321E

Explosionsgeschützte 2MP-Kamera





CAD

Unit: mm [inch]

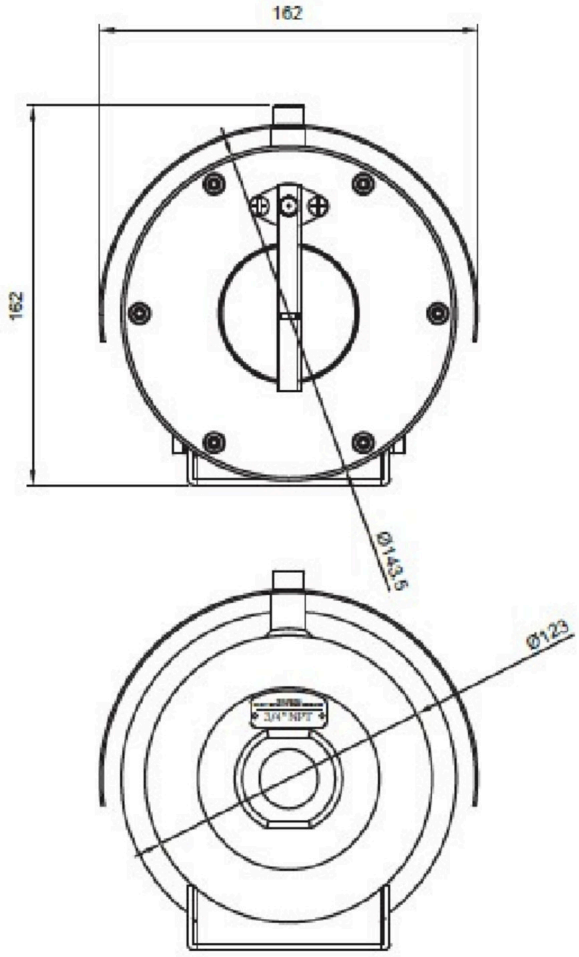

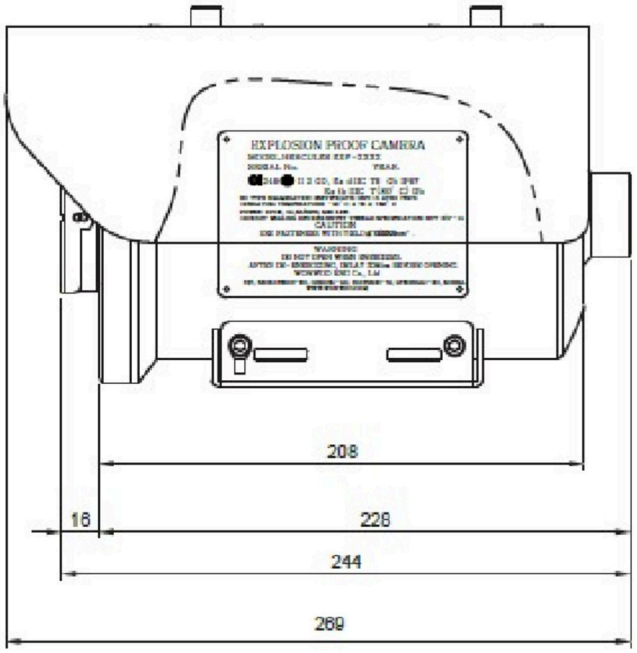

Design and specifications are subject to change without notice. The latest product information / specification can be found at HanwhaVision.com
Hanwha Vision is formerly known as Hanwha Techwin.

© Hanwha Vision CO., LTD. All rights reserved.