

Network

TNO-6321E

Caméra résistante aux explosion 2 Mpx

Key Features

- Résolution max. 2 Mpx (1920 x 1080)
- H : 61,8 (grand angle)~2,19 (télé) / V : 36,2 (grand angle)~1,24 (télé) champs de vision
- Couleur : 0,05 Lux (1/30 sec, F1.6), N/B : 0,005 Lux (1/30 sec, F1.6)
- Codec H.264, H.265 et MJPEG, WiseStreamII
- Jour/nuit (ICR), WDR (120 dB)
- Détection de visage, du sabotage, ligne virtuelle
- Certificats anti-explosion : CE2460, EX II 2 GD, Ex d IIC T6 Gb IP67 Ex tb IIIC T80°C Db
- Inox 316L, essuie-glaces intégrés
- IP67, IK10

Design and specifications are subject to change without notice. The latest product information / specification can be found at HanwhaVision.com
Hanwha Vision is formerly known as Hanwha Techwin.

© Hanwha Vision CO., LTD. All rights reserved.

TNO-6321E

Caméra résistante aux explosion 2 Mpx





Specifications

Vidéo

Capteur	Taille	1/2.8"
	Type	CMOS
Résolution		1920x1080, 1280x1024, 1280x960, 1280x720, 1024x768, 800x600, 800x448, 720x576, 720x480, 640x480, 640x360, 320x240
Max. Fréquence d'images	H.265/H.264	60fps/50fps(60Hz/50Hz)
	MJPEG	30fps
Éclairage Illumination (Lux)	Couleur (1/30 s, 30 IRE)	0.05
	N&B (1/30 s, 30 IRE)	0.005

Objectif

Distance focale (mm)		4.44~142.6
Rapport de zoom	Optique	32x
Rapport d'ouverture maximal (nombre F)	Grand angle	1.6
	Télé	4.4
Champ de vision angulaire	Horizontal	61.8°~2.19°
	Vertical	36.2°~1.24°
Éclairage des objets :		1.5m(4.92ft)
Commande de mise au point		Oneshot AF
Type d'objectif		Iris automatique DC

Panoramique / Inclinaison / Rotation

Plage d'orientation panoramique / inclinaison / rotation	Inclinaison	35º~90º

Opérationnel

Indicateur de direction	Prise en charge
Jour / Nuit	Auto (ICR)
Compensation de contre-jour	BLC, HLC, WDR, SSDR
Large plage dynamique (dB)	120
Réduction de bruit numérique	SSNR V

Design and specifications are subject to change without notice. The latest product information / specification can be found at HanwhaVision.com
Hanwha Vision is formerly known as Hanwha Techwin.

© Hanwha Vision CO., LTD. All rights reserved.

Opérationnel

Stabilisation d'image numérique		Prise en charge
Dénébulisation (Defog)		Prise en charge
Détection de mouvement	Quantité	8 pièces
	Forme	Zones polygonales à 8 points
Contrôle du gain		Faible, Moyen, Élevé
Balance des blancs		ATW, AWC, Manuel, Intérieur, Extérieur
Obturateur électronique	Mode	Minimum, Maximum, Anti-scintillement
	Plage de vitesse	1~1/12,000sec
Interface d'alarme	Entrée/Sortie	Entrée 1, Sortie 1
Déclencheurs d'alarme		Analyse intelligente, Déconnexion réseau, Entrée d'alarme
Événements d'alarme lors du déclenchement d'une alarme		Téléversement de fichier (image) : e-mail/FTP, Notification : e-mail,Sortie d'alarme,Enregistrement NAS lors du déclenchement d'événements, Transfert : Préréglage Zoom
Entrée audio		Sélectionnable (entrée micro / ligne)
Sortie audio		Sortie ligne
Type de lumière		LED IR
Portée lumineuse	IR	70m(229.66ft)
Longueur d'onde IR		850nm
Élimination de l'eau		Prise en charge (avec essuie-glace)

Analyse vidéo

Événements analytiques	Normal	Détection de défocalisation, Détection de mouvement, Altération, Détection de brouillard, Détection de visage, Détection audio, Zone virtuelle (Errance, Intrusion, Entrée/Sortie, Apparition/Disparition), Ligne virtuelle (Traversée, Direction)

Réseau

Ethernet		RJ-45(10/100BASE-T)
Compression vidéo		H.265/H.264: Main/Baseline/High, MJPEG
Compression audio		Sélectionnable G.711 u-law / G.726,G.726(ADPCM) 8kHz,G.711 8kHz, G.726: 16kbps,24kbps,32kbps,40kbps, AAC-LC: 48kbps at 16kHz
Codec intelligent		Manuel, WiseStream II
Contrôle du débit		H.265/H.264: CBR or VBR, MJPEG: VBR
Flux	Unicast	Jusqu'à 20 utilisateurs
	Multicast	Prise en charge
	Diffusion multiple	Jusqu'à 10 profils
Protocole		IPv4, IPv6, TCP/IP, UDP/IP, RTP(UDP), RTP(TCP), RTCP, RTSP, NTP, HTTP, HTTPS, SSL/TLS, DHCP, FTP, SMTP, ICMP, IGMP, SNMPv1/v2c/v3(MIB-2), ARP, DNS, DDNS, QoS, UPnP, Bonjour, PIM-SM

Design and specifications are subject to change without notice. The latest product information / specification can be found at HanwhaVision.com
Hanwha Vision is formerly known as Hanwha Techwin.

© Hanwha Vision CO., LTD. All rights reserved.

Réseau

Interface de programmation d'applications	ONVIF	S, G, T
	Autres	SUNAPI(HTTP API), Plateforme ouverte Hanwha Vision

Sécurité

Protection OS/Firmware	Firmware chiffré
Authentification utilisateur	Authentification Digest
Authentification réseau	IEEE 802.1X(EAP-TLS, EAP-LEAP)
Communication sécurisée	HTTPS
Contrôle d'accès	Contrôle d'accès basé sur IP
Audit	Gestion des journaux d'accès / système / événements

Général

Mémoire	Mémoire vive	1GB
	Flash	256MB

Environnement et électricité

Conditions de fonctionnement	Température	IR Off: -40°C~+60°C(-40°F~+140°F), IR On: -40°C~+55°C(-40°F~+131°F)
	Humidité	0~95 % HR (sans condensation)
Conditions de stockage	Température	-30°C~+60°C(-22°F~+140°F)
	Humidité	0~95 % HR (sans condensation)
Tension d'entrée		24VAC
Consommation électrique	24 V CA	Max. 45W

Mécanique

Couleur	Argent
Matériau	Acier inoxydable (STS316L)
Dimensions du produit	175(W)x242.5(H)x320(D)mm(6.89x9.59x12.59")
Poids du produit	11.5kg(25.35lb)

Certifications et normes

Environnement	IEC 60529 IP67, IEC 62262 IK10, ATEX II 2 G Ex db op is IIC T6 Gb, II 2 D Ex tb op is IIIC T85°C Db, IECEX Ex db op is IIC T6 Gb, Ex tb op is IIIC T85°C Db, KCs

Design and specifications are subject to change without notice. The latest product information / specification can be found at HanwhaVision.com
Hanwha Vision is formerly known as Hanwha Techwin.

© Hanwha Vision CO., LTD. All rights reserved.

TNO-6321E

Caméra résistante aux explosion 2 Mpx





CAD

Unit: mm [inch]

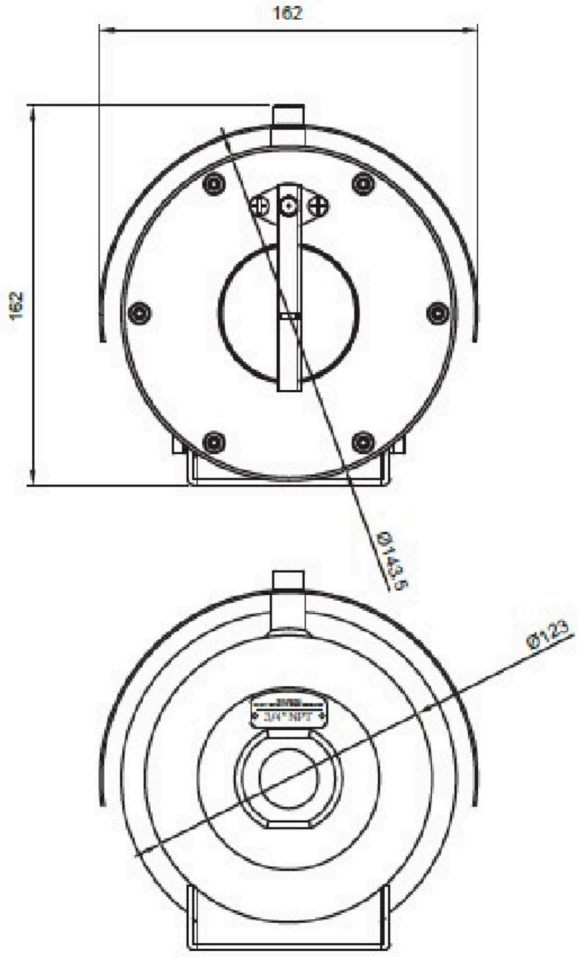

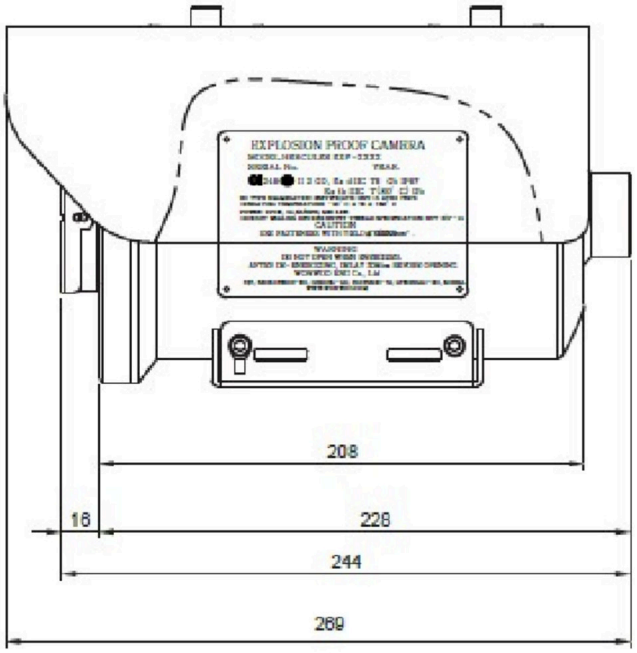

Design and specifications are subject to change without notice. The latest product information / specification can be found at HanwhaVision.com
Hanwha Vision is formerly known as Hanwha Techwin.

© Hanwha Vision CO., LTD. All rights reserved.